排污许可证申请表（试行）

（变更）

单位名称：中国石油天然气股份有限公司呼和浩特石化分公司

注册地址：内蒙古自治区呼和浩特金桥开发区金河镇

行业类别：原油加工及石油制品制造

生产经营场所地址：内蒙古自治区呼和浩特金桥开发区金河镇

统一社会信用代码：91150100814190106A

法定代表人（主要负责人）：刘至祥

技术负责人：马志远

固定电话：3351811

移动电话：15849373501

企业盖章：

申请日期：2019年11月12日

2019150105000004201911121003 20

一、排污单位基本情况

表1 排污单位基本信息表

单位名称	中国石油天然气股份有限公司呼和浩特石化分公司	注册地址	内蒙古自治区呼和浩特金桥开发区金河镇
生产经营场所地址	内蒙古自治区呼和浩特金桥开发区金河镇	邮政编码（1）	010070
行业类别	原油加工及石油制品制造	是否投产（2）	是
投产日期（3）	1992-09-29		
生产经营场所中心经度（4）	111° 45′ 11.20″	生产经营场所中心纬度（5）	40° 44′ 28.68″
组织机构代码		统一社会信用代码	91150100814190106A
技术负责人	马志远	联系电话	15849373501
所在地是否属于大气重点控制区（6）	否	所在地是否属于总磷控制区（7）	否
所在地是否属于总氮控制区（7）	否	所在地是否属于重金属污染特别排放限值实施区域（8）	否
是否位于工业园区（9）	是	所属工业园区名称	呼和浩特金桥经济开发区
是否有环评审批文件	是	环境影响评价审批文件文号或备案编号（10）	呼环政批字【2015】72号
			呼环政批字【2015】73号
			呼环政批字【2015】71号
			环审【2009】459号
			呼环政批字【2014】178号

是否有地方政府对违规项目的认定或备案文件（11）	否	认定或备案文件文号	
是否需要改正（12）	否	排污许可证管理类别（13）	重点管理
是否有主要污染物总量分配计划文件（14）	否	总量分配计划文件文号	

注：（1）指生产经营场所地址所在地邮政编码。

（2）2015年1月1日起，正在建设过程中，或者已建成但尚未投产的，选“否”；已经建成投产并产生排污行为的，选“是”。

（3）指已投运的排污单位正式投产运行的时间，对于分期投运的排污单位，以先期投运时间为准。

（4）、（5）指生产经营场所中心经纬度坐标，可通过排污许可管理信息平台中的GIS系统点选后自动生成经纬度。

（6）“大气重点控制区”指生态环境部关于大气污染特别排放限值的执行范围。

（7）总磷、总氮控制区是指《国务院关于印发“十三五”生态环境保护规划的通知》（国发〔2016〕65号）以及生态环境部相关文件中确定的需要对总磷、总氮进行总量控制的区域。

（8）是指各省根据《土壤污染防治行动计划》确定重金属污染排放限值的矿产资源开发活动集中的区域。

（9）是指各级人民政府设立的工业园区、工业集聚区等。

（10）是指环境影响评价报告书、报告表的审批文件号，或者是环境影响评价登记表的备案编号。

（11）对于按照《国务院关于化解产能严重过剩矛盾的指导意见》（国发〔2013〕41号）和《国务院办公厅关于加强环境监管执法的通知》（国办发〔2014〕56号）要求，经地方政府依法处理、整顿规范并符合要求的项目，须列出证明符合要求的相关文件名和文号。

（12）指首次申请排污许可证时，存在未批先建或不具备达标排放能力的，且受到生态环境部门处罚的排污单位，应选择“是”，其他选“否”。

（13）排污单位属于《固定污染源排污许可分类管理名录》中排污许可重点管理的，应选择“重点”，简化管理的选择“简化”。

（14）对于有主要污染物总量控制指标计划的排污单位，须列出相关文件文号（或者其他能够证明排污单位污染物排放总量控制指标的文件和法律文书），并列出上一年主要污

染物总量指标；对于总量指标中包括自备电厂的排污单位，应当在备注栏对自备电厂进行单独说明。

二、排污单位登记信息

（一）主要产品及产能

表2 主要产品及产能信息表

序号	生产装置名称	生产装置编码	主要工艺名称（1）	装置原料名称	产品名称（4）	计量单位（5）	生产（加工）能力（6）	设计年生产时间（h）（7）	生产设施名称（2）	生产设施编号	是否为产污设施	设施参数（3）				其他设施信息	其他装置信息
												参数名称	计量单位	设计值	其他设施参数信息		
1	气体分馏装置	PU003	蒸馏（精馏）	液化气	丙烯、丙烷	万t/a	50	8760	挥发性有机物流经的设备与管线组件	MF0015	气污染源	密封点数量	个	10003			
2	柴油加氢降凝	PU004	加氢精制	常压柴油	精制柴油	万t/a	140	8760	挥发性有机物流经的	MF0016	气污染源	密封点数量	个	13478			

20191501050000042019111210032 0

序号	生产装置名称	生产装置编码	主要工艺名称（1）	装置原料名称	产品名称（4）	计量单位（5）	生产（加工）能力（6）	设计年生产时间（h）（7）	生产设施名称（2）	生产设施编号	是否为产污设施	设施参数（3）				其他设施信息	其他装置信息
												参数名称	计量单位	设计值	其他设施参数信息		
									设备与管线组件								
									加热炉（重沸炉、裂解炉）	MF0017	气污染源	设计年操作运行时数	其他	8760			
												设计排气量	Nm3/h	38571			
									污水提升池	MF0018	水污染源	排水量	m3/h0	0	实际平均值0.45		
3	硫磺回收装置	PU022	酸性气回收	酸性气	硫磺	t/a	5000	8760	焚烧炉	MF0138	气污染源	设计排气量	m3/h	17955			
									挥发性有机物流经的	MF0140	气污染源	密封点数量	个	4058	LDAR检测数据		

20191501050000042019111210032 0

序号	生产装置名称	生产装置编码	主要工艺名称（1）	装置原料名称	产品名称（4）	计量单位（5）	生产（加工）能力（6）	设计年生产时间（h）（7）	生产设施名称（2）	生产设施编号	是否为产污设施	设施参数（3）				其他设施信息	其他装置信息
												参数名称	计量单位	设计值	其他设施参数信息		
									设备与管线组件								
									贫液在线净化设施	MF0139	水污染源	设计排放水量	m3/周期	1.25	间歇		
									酸性水汽提塔	MF0141	水污染源	设计排水量	吨/小时	60		/	
4	供排水系统	PU018	废水处理	含油污水	达标污水	m3/h	450	8760	VOCs污染源治理设施	MF0131	气污染源	设计排气量	Nm3/h	25000	无	无	
									挥发性有机物流经的设备与管线组	MF0132	气污染源						

20191501050000042019111210032 0

序号	生产装置名称	生产装置编码	主要工艺名称（1）	装置原料名称	产品名称（4）	计量单位（5）	生产（加工）能力（6）	设计年生产时间（h）（7）	生产设施名称（2）	生产设施编号	是否为产污设施	设施参数（3）				其他设施信息	其他装置信息
												参数名称	计量单位	设计值	其他设施参数信息		
									件								
									污水处理设施	MF0133	水和气污染源					无	
	供排水系统	PU019	循环冷却水	循环热水	循环冷水	m3/h	17500	8760	循环冷却水塔（二循）	MF0134	水污染源	设计处理能力	t/h	4500	无	无	无
									循环冷却水塔（一循）	MF0135	水污染源	设计处理能力	t/h	13500	无	无	
5	装载系统	PU028	有机液体装载和分装	原油	原油	万t/a	90	8760	挥发性有机物流经的设备与管线组	MF2008	气污染源						

20191501050000042019111210032 0

序号	生产装置名称	生产装置编码	主要工艺名称（1）	装置原料名称	产品名称（4）	计量单位（5）	生产（加工）能力（6）	设计年生产时间（h）（7）	生产设施名称（2）	生产设施编号	是否为产污设施	设施参数（3）				其他设施信息	其他装置信息
												参数名称	计量单位	设计值	其他设施参数信息		
									件								
									挥发性有机液体装载设施	MF0216	气污染源	装载物料名称	--	--	原油	原油栈桥原油1#鹤位	
												装载温度	℃	40			
												装载形式-火车	--	--			
									挥发性有机液体装载设施	MF0217	气污染源	设计年装载量	万t/a	1.32		原油栈桥原油2#鹤位	
												装载物料名称	--	--	原油		
												装载形式-	--	--			

20191501050000042019111210032O

序号	生产装置名称	生产装置编码	主要工艺名称（1）	装置原料名称	产品名称（4）	计量单位（5）	生产（加工）能力（6）	设计年生产时间（h）（7）	生产设施名称（2）	生产设施编号	是否为产污设施	设施参数（3）				其他设施信息	其他装置信息
												参数名称	计量单位	设计值	其他设施参数信息		
												火车					
												装载温度	℃	40			
									挥发性有机液体装载设施	MF0218	气污染源	装载物料名称	--	--	原油	原油栈桥原油3#鹤位	
												装载温度	℃	40			
												装载形式-火车	--	--			
												设计年装载量	万t/a	1.32			
									挥发性有机液	MF021	气污染	设计年	万t/a	1.32		原油栈桥原油4	

2019150105000004201911121003 20

序号	生产装置名称	生产装置编码	主要工艺名称（1）	装置原料名称	产品名称（4）	计量单位（5）	生产（加工）能力（6）	设计年生产时间（h）（7）	生产设施名称（2）	生产设施编号	是否为产污设施	设施参数（3）				其他设施信息	其他装置信息
												参数名称	计量单位	设计值	其他设施参数信息		
									体装载设施			装载物料名称	--	--	原油	#鹤位	
												装载形式-火车	--	--			
												装载温度	℃	40			
									挥发性有机液体装载设施	MF0220	气污染源	装载形式-火车	--	--		原油栈桥原油5#鹤位	
												装载温度	℃	40			
												设计年装载量	万t/a	1.32			
												装载物料名称	--	--	原油		

2019150105000004201911121003 20

序号	生产装置名称	生产装置编码	主要工艺名称（1）	装置原料名称	产品名称（4）	计量单位（5）	生产（加工）能力（6）	设计年生产时间（h）（7）	生产设施名称（2）	生产设施编号	是否为产污设施	设施参数（3）				其他设施信息	其他装置信息
												参数名称	计量单位	设计值	其他设施参数信息		
									挥发性有机液体装载设施	MF0221	气污染源	设计年装载量	万t/a	1.32		原油栈桥原油6#鹤位	
												装载温度	℃	40			
												装载形式-火车	--	--			
												装载物料名称	--	--	原油		
									挥发性有机液体装载设施	MF0222	气污染源	设计年装载量	万t/a	1.32		原油栈桥原油7#鹤位	
												装载温度	℃	40			
												装载形式-火车	--	--			

20191501050000042019111210032 0

序号	生产装置名称	生产装置编码	主要工艺名称（1）	装置原料名称	产品名称（4）	计量单位（5）	生产（加工）能力（6）	设计年生产时间（h）（7）	生产设施名称（2）	生产设施编号	是否为产污设施	设施参数（3）				其他设施信息	其他装置信息
												参数名称	计量单位	设计值	其他设施参数信息		
												装载物料名称	--	--	原油		
									挥发性有机液体装载设施	MF0223	气污染源	装载形式-火车	--	--		原油栈桥原油8#鹤位	
												装载物料名称	--	--	原油		
												装载温度	℃	40			
												设计年装载量	万t/a	1.32			
									挥发性有机液体装载设施	MF0224	气污染源	装载形式-火车	--	--		原油栈桥原油9#鹤位	
												装载物料名称	--	--	原油		

20191501050000042019111210032 0

序号	生产装置名称	生产装置编码	主要工艺名称（1）	装置原料名称	产品名称（4）	计量单位（5）	生产（加工）能力（6）	设计年生产时间（h）（7）	生产设施名称（2）	生产设施编号	是否为产污设施	设施参数（3）				其他设施信息	其他装置信息
												参数名称	计量单位	设计值	其他设施参数信息		
												设计年装载量	万t/a	1.32			
												装载温度	℃	40			
									挥发性有机液体装载设施	MF0225	气污染源	设计年装载量	万t/a	1.32		原油栈桥原油10#鹤位	
												装载温度	℃	40			
												装载物料名称	--	--	原油		
												装载形式-火车	--	--			
									挥发性有机液体装载	MF0226	气污染源	装载温度	℃	40		原油栈桥原油11#鹤位	
												设计年	万t/a	1.32			

20191501050000042019111210032O

序号	生产装置名称	生产装置编码	主要工艺名称（1）	装置原料名称	产品名称（4）	计量单位（5）	生产（加工）能力（6）	设计年生产时间（h）（7）	生产设施名称（2）	生产设施编号	是否为产污设施	设施参数（3）				其他设施信息	其他装置信息
												参数名称	计量单位	设计值	其他设施参数信息		
									设施			装载量					
												装载物料名称	--	--	原油		
												装载形式-火车	--	--			
									挥发性有机液体装载设施	MF0227	气污染源	设计年装载量	万t/a	1.32		原油栈桥原油12#鹤位	
												装载形式-火车	--	--			
												装载温度	℃	40			
												装载物料名称	--	--	原油		
									挥发性	MF022	气污染	装载形	--	--		原油栈	

20191501050000042019111210032O

序号	生产装置名称	生产装置编码	主要工艺名称（1）	装置原料名称	产品名称（4）	计量单位（5）	生产（加工）能力（6）	设计年生产时间（h）（7）	生产设施名称（2）	生产设施编号	是否为产污设施	设施参数（3）				其他设施信息	其他装置信息
												参数名称	计量单位	设计值	其他设施参数信息		
									有机液体装载设施	8	源	式-火车				桥原油13#鹤位	
												装载物料名称	--	--	原油		
												设计年装载量	万t/a	1.32			
												装载温度	℃	40			
									挥发性有机液体装载设施	MF0229	气污染源	装载形式-火车	--	--		原油栈桥原油14#鹤位	
												装载温度	℃	40			
												设计年装载量	万t/a	1.32			
												装载物	--	--	原油		

2019150105000004201911121003 20

序号	生产装置名称	生产装置编码	主要工艺名称（1）	装置原料名称	产品名称（4）	计量单位（5）	生产（加工）能力（6）	设计年生产时间（h）（7）	生产设施名称（2）	生产设施编号	是否为产污设施	设施参数（3）				其他设施信息	其他装置信息
												参数名称	计量单位	设计值	其他设施参数信息		
												料名称					
									挥发性有机液体装载设施	MF0230	气污染源	装载温度	℃	40		原油栈桥原油15#鹤位	
												设计年装载量	万t/a	1.32			
												装载形式-火车	--	--			
												装载物料名称	--	--	原油		
									挥发性有机液体装载设施	MF0231	气污染源	装载温度	℃	40		原油栈桥原油16#鹤位	
												装载物料名称	--	--	原油		

20191501050000042019111210032O

序号	生产装置名称	生产装置编码	主要工艺名称（1）	装置原料名称	产品名称（4）	计量单位（5）	生产（加工）能力（6）	设计年生产时间（h）（7）	生产设施名称（2）	生产设施编号	是否为产污设施	设施参数（3）				其他设施信息	其他装置信息
												参数名称	计量单位	设计值	其他设施参数信息		
												设计年装载量	万t/a	1.32			
												装载形式-火车	--	--			
									挥发性有机液体装载设施	MF0232	气污染源	装载形式-火车	--	--		原油栈桥原油17#鹤位	
												设计年装载量	万t/a	1.32			
												装载物料名称	--	--	原油		
												装载温度	℃	40			
									挥发性有机液	MF023	气污染	设计年	万t/a	1.32		原油栈桥原油1	

20191501050000042019111210032O

序号	生产装置名称	生产装置编码	主要工艺名称（1）	装置原料名称	产品名称（4）	计量单位（5）	生产（加工）能力（6）	设计年生产时间（h）（7）	生产设施名称（2）	生产设施编号	是否为产污设施	设施参数（3）				其他设施信息	其他装置信息
												参数名称	计量单位	设计值	其他设施参数信息		
									体装载设施			装载温度	℃	40		8#鹤位	
												装载物料名称	--	--	原油		
												装载形式-火车	--	--			
									挥发性有机液体装载设施	MF0234	气污染源	设计年装载量	万t/a	1.32		原油栈桥原油19#鹤位	
												装载温度	℃	40			
												装载物料名称	--	--	原油		
												装载形式-火车	--	--			

20191501050000042019111210032 0

序号	生产装置名称	生产装置编码	主要工艺名称（1）	装置原料名称	产品名称（4）	计量单位（5）	生产（加工）能力（6）	设计年生产时间（h）（7）	生产设施名称（2）	生产设施编号	是否为产污设施	设施参数（3）				其他设施信息	其他装置信息
												参数名称	计量单位	设计值	其他设施参数信息		
									挥发性有机液体装载设施	MF0235	气污染源	设计年装载量	万t/a	1.32		原油栈桥原油20#鹤位	
												装载形式-火车	--	--			
												装载温度	℃	40			
												装载物料名称	--	--	原油		
									挥发性有机液体装载设施	MF0236	气污染源	装载物料名称	--	--	原油	原油栈桥原油21#鹤位	
												装载温度	℃	40			
												装载形式-火车	--	--			

2019150105000004201911121003 20

序号	生产装置名称	生产装置编码	主要工艺名称（1）	装置原料名称	产品名称（4）	计量单位（5）	生产（加工）能力（6）	设计年生产时间（h）（7）	生产设施名称（2）	生产设施编号	是否为产污设施	设施参数（3）				其他设施信息	其他装置信息
												参数名称	计量单位	设计值	其他设施参数信息		
												设计年装载量	万t/a	1.32			
									挥发性有机液体装载设施	MF0237	气污染源	装载形式-火车	--	--		原油栈桥原油22#鹤位	
												装载物料名称	--	--	原油		
												设计年装载量	万t/a	1.32			
												装载温度	℃	40			
									挥发性有机液体装载设施	MF0238	气污染源	装载形式-火车	--	--		原油栈桥原油23#鹤位	
												装载温度	℃	40			

2019150105000004201911121003 20

序号	生产装置名称	生产装置编码	主要工艺名称（1）	装置原料名称	产品名称（4）	计量单位（5）	生产（加工）能力（6）	设计年生产时间（h）（7）	生产设施名称（2）	生产设施编号	是否为产污设施	设施参数（3）				其他设施信息	其他装置信息
												参数名称	计量单位	设计值	其他设施参数信息		
												装载物料名称	--	--	原油		
												设计年装载量	万t/a	1.32			
									挥发性有机液体装载设施	MF0239	气污染源	装载形式-火车	--	--		原油栈桥原油24#鹤位	
												装载温度	℃	40			
												设计年装载量	万t/a	1.32			
												装载物料名称	--	--	原油		
									挥发性有机液体装载	MF0240	气污染源	设计年装载量	万t/a	1.32		原油栈桥原油25#鹤位	
												装载物	--	--	原油		

20191501050000042019111210032O

序号	生产装置名称	生产装置编码	主要工艺名称（1）	装置原料名称	产品名称（4）	计量单位（5）	生产（加工）能力（6）	设计年生产时间（h）（7）	生产设施名称（2）	生产设施编号	是否为产污设施	设施参数（3）				其他设施信息	其他装置信息
												参数名称	计量单位	设计值	其他设施参数信息		
									设施			料名称					
												装载形式-火车	--	--			
												装载温度	℃	40			
									挥发性有机液体装载设施	MF0241	气污染源	装载温度	℃	40		原油栈桥原油26#鹤位	
												设计年装载量	万t/a	1.32			
												装载形式-火车	--	--			
												装载物料名称	--	--	原油		
									挥发性	MF024	气污染	装载形	--	--		原油栈	

20191501050000042019111210032O

序号	生产装置名称	生产装置编码	主要工艺名称（1）	装置原料名称	产品名称（4）	计量单位（5）	生产（加工）能力（6）	设计年生产时间（h）（7）	生产设施名称（2）	生产设施编号	是否为产污设施	设施参数（3）				其他设施信息	其他装置信息
												参数名称	计量单位	设计值	其他设施参数信息		
									有机液体装载设施	2	源	式-火车				桥原油27#鹤位	
												设计年装载量	万t/a	1.32			
												装载物料名称	--	--	原油		
												装载温度	℃	40			
									挥发性有机液体装载设施	MF0243	气污染源	装载物料名称	--	--	原油	原油栈桥原油28#鹤位	
												装载形式-火车	--	--			
												装载温度	℃	40			
												设计年	万t/a	1.32			

20191501050000042019111210032O

序号	生产装置名称	生产装置编码	主要工艺名称（1）	装置原料名称	产品名称（4）	计量单位（5）	生产（加工）能力（6）	设计年生产时间（h）（7）	生产设施名称（2）	生产设施编号	是否为产污设施	设施参数（3）				其他设施信息	其他装置信息
												参数名称	计量单位	设计值	其他设施参数信息		
												装载量					
									挥发性有机液体装载设施	MF0244	气污染源	装载形式-火车	--	--		原油栈桥原油29#鹤位	
												设计年装载量	万t/a	1.32			
												装载温度	℃	40			
												装载物料名称	--	--	原油		
									挥发性有机液体装载设施	MF0245	气污染源	装载形式-火车	--	--		原油栈桥原油30#鹤位	
												设计年装载量	万t/a	1.32			
												装载温	℃	40			

20191501050000042019111210032 0

序号	生产装置名称	生产装置编码	主要工艺名称（1）	装置原料名称	产品名称（4）	计量单位（5）	生产（加工）能力（6）	设计年生产时间（h）（7）	生产设施名称（2）	生产设施编号	是否为产污设施	设施参数（3）				其他设施信息	其他装置信息
												参数名称	计量单位	设计值	其他设施参数信息		
												度					
												装载物料名称	--	--	原油		
									挥发性有机液体装载设施	MF0246	气污染源	设计年装载量	万t/a	1.32		原油栈桥原油31#鹤位	
												装载物料名称	--	--	原油		
												装载形式-火车	--	--			
												装载温度	℃	40			
									挥发性有机液	MF024	气污染	装载物	--	--	原油	原油栈桥原油2	

20191501050000042019111210032O

序号	生产装置名称	生产装置编码	主要工艺名称（1）	装置原料名称	产品名称（4）	计量单位（5）	生产（加工）能力（6）	设计年生产时间（h）（7）	生产设施名称（2）	生产设施编号	是否为产污设施	设施参数（3）				其他设施信息	其他装置信息
												参数名称	计量单位	设计值	其他设施参数信息		
									体装载设施			装载温度	℃	40		2#鹤位	
												设计年装载量	万t/a	1.32			
												装载形式-火车	--	--			
									挥发性有机液体装载设施	MF0248	气污染源	装载温度	℃	40		原油栈桥原油33#鹤位	
												设计年装载量	万t/a	1.32			
												装载物料名称	--	--	原油		
												装载形式-火车	--	--			

20191501050000042019111210032O

序号	生产装置名称	生产装置编码	主要工艺名称（1）	装置原料名称	产品名称（4）	计量单位（5）	生产（加工）能力（6）	设计年生产时间（h）（7）	生产设施名称（2）	生产设施编号	是否为产污设施	设施参数（3）				其他设施信息	其他装置信息
												参数名称	计量单位	设计值	其他设施参数信息		
									挥发性有机液体装载设施	MF0249	气污染源	装载温度	℃	40		原油栈桥原油34#鹤位	
												装载形式-火车	--	--			
												设计年装载量	万t/a	1.32			
												装载物料名称	--	--	原油		
									挥发性有机液体装载设施	MF0250	气污染源	设计年装载量	万t/a	1.32		原油栈桥原油35#鹤位	
												装载温度	℃	40			
												装载物料名称	--	--	原油		
												装载形	--	--			

2019150105000004201911121003 20

序号	生产装置名称	生产装置编码	主要工艺名称（1）	装置原料名称	产品名称（4）	计量单位（5）	生产（加工）能力（6）	设计年生产时间（h）（7）	生产设施名称（2）	生产设施编号	是否为产污设施	设施参数（3）				其他设施信息	其他装置信息
												参数名称	计量单位	设计值	其他设施参数信息		
												式-火车					
									挥发性有机液体装载设施	MF0251	气污染源	设计年装载量	万t/a	1.32		原油栈桥原油36#鹤位	
												装载温度	℃	40			
												装载形式-火车	--	--			
												装载物料名称	--	--	原油		
									挥发性有机液体装载设施	MF0252	气污染源	装载温度	℃	40		原油栈桥原油37#鹤位	
												装载物料名称	--	--	原油		
												设计年	万t/a	1.32			

2019150105000004201911121003 20

序号	生产装置名称	生产装置编码	主要工艺名称（1）	装置原料名称	产品名称（4）	计量单位（5）	生产（加工）能力（6）	设计年生产时间（h）（7）	生产设施名称（2）	生产设施编号	是否为产污设施	设施参数（3）				其他设施信息	其他装置信息
												参数名称	计量单位	设计值	其他设施参数信息		
												装载量					
												装载形式-火车	--	--			
									挥发性有机液体装载设施	MF0253	气污染源	装载物料名称	--	--	原油	原油栈桥原油38#鹤位	
												装载形式-火车	--	--			
												装载温度	℃	40			
												设计年装载量	万t/a	1.32			
									挥发性有机液体装载	MF0254	气污染源	装载温度	℃	40		原油栈桥原油39#鹤位	
												设计年	万t/a	1.32			

2019150105000004201911121003 20

序号	生产装置名称	生产装置编码	主要工艺名称（1）	装置原料名称	产品名称（4）	计量单位（5）	生产（加工）能力（6）	设计年生产时间（h）（7）	生产设施名称（2）	生产设施编号	是否为产污设施	设施参数（3）				其他设施信息	其他装置信息
												参数名称	计量单位	设计值	其他设施参数信息		
									设施			装载量					
												装载物料名称	--	--	原油		
												装载形式-火车	--	--			
									挥发性有机液体装载设施	MF0255	气污染源	设计年装载量	万t/a	1.32		原油栈桥原油40#鹤位	
												装载物料名称	--	--	原油		
												装载温度	℃	40			
												装载形式-火车	--	--			
									挥发性	MF025	气污染	装载形	--	--		原油栈	

20191501050000042019111210032O

序号	生产装置名称	生产装置编码	主要工艺名称（1）	装置原料名称	产品名称（4）	计量单位（5）	生产（加工）能力（6）	设计年生产时间（h）（7）	生产设施名称（2）	生产设施编号	是否为产污设施	设施参数（3）				其他设施信息	其他装置信息
												参数名称	计量单位	设计值	其他设施参数信息		
									有机液体装载设施	6	源	式-火车				桥原油41#鹤位	
												装载物料名称	--	--	原油		
												装载温度	℃	40			
												设计年装载量	万t/a	1.32			
									挥发性有机液体装载设施	MF0257	气污染源	装载形式-火车	--	--		原油栈桥原油42#鹤位	
												设计年装载量	万t/a	1.32			
												装载物料名称	--	--	原油		
												装载温	℃	40			

2019150105000004201911121003 20

序号	生产装置名称	生产装置编码	主要工艺名称（1）	装置原料名称	产品名称（4）	计量单位（5）	生产（加工）能力（6）	设计年生产时间（h）（7）	生产设施名称（2）	生产设施编号	是否为产污设施	设施参数（3）				其他设施信息	其他装置信息
												参数名称	计量单位	设计值	其他设施参数信息		
												度					
									挥发性有机液体装载设施	MF0258	气污染源	装载形式-火车	--	--		原油栈桥原油43#鹤位	
												设计年装载量	万t/a	1.32			
												装载物料名称	--	--	原油		
												装载温度	℃	40			
									挥发性有机液体装载设施	MF0259	气污染源	装载物料名称	--	--	原油	原油栈桥原油44#鹤位	
												装载形式-火车	--	--			
												装载温	℃	40			

20191501050000042019111210032 0

序号	生产装置名称	生产装置编码	主要工艺名称（1）	装置原料名称	产品名称（4）	计量单位（5）	生产（加工）能力（6）	设计年生产时间（h）（7）	生产设施名称（2）	生产设施编号	是否为产污设施	设施参数（3）				其他设施信息	其他装置信息
												参数名称	计量单位	设计值	其他设施参数信息		
												度					
												设计年装载量	万t/a	1.32			
									挥发性有机液体装载设施	MF0260	气污染源	装载温度	℃	40		原油栈桥原油45#鹤位	
												设计年装载量	万t/a	1.32			
												装载物料名称	--	--	原油		
												装载形式-火车	--	--			
									挥发性有机液体装载设施	MF0261	气污染源	装载温度	℃	40		原油栈桥原油46#鹤位	
												装载形式-	--	--			

2019150105000004201911121003 20

序号	生产装置名称	生产装置编码	主要工艺名称（1）	装置原料名称	产品名称（4）	计量单位（5）	生产（加工）能力（6）	设计年生产时间（h）（7）	生产设施名称（2）	生产设施编号	是否为产污设施	设施参数（3）				其他设施信息	其他装置信息
												参数名称	计量单位	设计值	其他设施参数信息		
												火车					
												设计年装载量	万t/a	1.32			
												装载物料名称	--	--	原油		
									挥发性有机液体装载设施	MF0262	气污染源	装载温度	℃	40		原油栈桥原油47#鹤位	
												装载形式-火车	--	--			
												设计年装载量	万t/a	1.32			
												装载物料名称	--	--	原油		

20191501050000042019111210032 0

序号	生产装置名称	生产装置编码	主要工艺名称（1）	装置原料名称	产品名称（4）	计量单位（5）	生产（加工）能力（6）	设计年生产时间（h）（7）	生产设施名称（2）	生产设施编号	是否为产污设施	设施参数（3）				其他设施信息	其他装置信息
												参数名称	计量单位	设计值	其他设施参数信息		
									挥发性有机液体装载设施	MF0263	气污染源	装载物料名称	--	--	原油	原油栈桥原油48#鹤位	
												设计年装载量	万t/a	1.32			
												装载形式-火车	--	--			
												装载温度	℃	40			
									挥发性有机液体装载设施	MF0264	气污染源	装载温度	℃	40		原油栈桥原油49#鹤位	
												装载物料名称	--	--	原油		
												设计年装载量	万t/a	1.32			
												装载形	--	--			

20191501050000042019111210032O

序号	生产装置名称	生产装置编码	主要工艺名称（1）	装置原料名称	产品名称（4）	计量单位（5）	生产（加工）能力（6）	设计年生产时间（h）（7）	生产设施名称（2）	生产设施编号	是否为产污设施	设施参数（3）				其他设施信息	其他装置信息
												参数名称	计量单位	设计值	其他设施参数信息		
												式-火车					
									挥发性有机液体装载设施	MF0265	气污染源	装载温度	℃	40		原油栈桥原油50#鹤位	
												装载物料名称	--	--	原油		
												装载形式-火车	--	--			
												设计年装载量	万t/a	1.32			
									挥发性有机液体装载设施	MF0266	气污染源	设计年装载量	万t/a	1.32		原油栈桥原油51#鹤位	
												装载物料名称	--	--	原油		
												装载形	--	--			

20191501050000042019111210032O

序号	生产装置名称	生产装置编码	主要工艺名称（1）	装置原料名称	产品名称（4）	计量单位（5）	生产（加工）能力（6）	设计年生产时间（h）（7）	生产设施名称（2）	生产设施编号	是否为产污设施	设施参数（3）				其他设施信息	其他装置信息
												参数名称	计量单位	设计值	其他设施参数信息		
												式-火车					
												装载温度	℃	40			
									挥发性有机液体装载设施	MF0267	气污染源	装载物料名称	--	--	原油	原油栈桥原油52#鹤位	
												装载温度	℃	40			
												装载形式-火车	--	--			
												设计年装载量	万t/a	1.32			
									挥发性有机液体装载	MF0268	气污染源	装载形式-火车	--	--		原油栈桥原油52#鹤位	

20191501050000042019111210032O

序号	生产装置名称	生产装置编码	主要工艺名称（1）	装置原料名称	产品名称（4）	计量单位（5）	生产（加工）能力（6）	设计年生产时间（h）（7）	生产设施名称（2）	生产设施编号	是否为产污设施	设施参数（3）				其他设施信息	其他装置信息
												参数名称	计量单位	设计值	其他设施参数信息		
									设施			装载温度	℃	40			
												设计年装载量	万t/a	1.32			
												装载物料名称	--	--	原油		
									挥发性有机液体装载设施	MF0269	气污染源	装载物料名称	--	--	原油	原油栈桥原油54#鹤位	
												装载形式-火车	--	--			
												装载温度	℃	40			
												设计年装载量	万t/a	1.32			
									挥发性	MF027	气污染	装载温	℃	40		原油栈	

20191501050000042019111210032O

序号	生产装置名称	生产装置编码	主要工艺名称（1）	装置原料名称	产品名称（4）	计量单位（5）	生产（加工）能力（6）	设计年生产时间（h）（7）	生产设施名称（2）	生产设施编号	是否为产污设施	设施参数（3）				其他设施信息	其他装置信息
												参数名称	计量单位	设计值	其他设施参数信息		
									有机液体装载设施	0	源	度				桥原油55#鹤位	
												装载形式-火车	--	--			
												装载物料名称	--	--	原油		
												设计年装载量	万t/a	1.32			
									挥发性有机液体装载设施	MF0271	气污染源	装载温度	℃	40		原油栈桥原油56#鹤位	
												设计年装载量	万t/a	1.32			
												装载形式-火车	--	--			
												装载物	--	--	原油		

20191501050000042019111210032O

序号	生产装置名称	生产装置编码	主要工艺名称（1）	装置原料名称	产品名称（4）	计量单位（5）	生产（加工）能力（6）	设计年生产时间（h）（7）	生产设施名称（2）	生产设施编号	是否为产污设施	设施参数（3）				其他设施信息	其他装置信息
												参数名称	计量单位	设计值	其他设施参数信息		
												料名称					
									挥发性有机液体装载设施	MF0272	气污染源	装载物料名称	--	--	原油	原油栈桥原油57#鹤位	
												设计年装载量	万t/a	1.32			
												装载形式-火车	--	--			
												装载温度	℃	40			
									挥发性有机液体装载设施	MF0273	气污染源	装载形式-火车	--	--		原油栈桥原油58#鹤位	
												装载温度	℃	40			
												装载物	--	--	原油		

20191501050000042019111210032O

序号	生产装置名称	生产装置编码	主要工艺名称（1）	装置原料名称	产品名称（4）	计量单位（5）	生产（加工）能力（6）	设计年生产时间（h）（7）	生产设施名称（2）	生产设施编号	是否为产污设施	设施参数（3）				其他设施信息	其他装置信息
												参数名称	计量单位	设计值	其他设施参数信息		
												料名称					
												设计年装载量	万t/a	1.32			
									挥发性有机液体装载设施	MF0274	气污染源	装载温度	℃	40		原油栈桥原油59#鹤位	
												装载物料名称	--	--	原油		
												装载形式-火车	--	--			
												设计年装载量	万t/a	1.32			
									挥发性有机液	MF027	气污染	装载温	℃	40		原油栈桥原油6	

20191501050000042019111210032O

序号	生产装置名称	生产装置编码	主要工艺名称（1）	装置原料名称	产品名称（4）	计量单位（5）	生产（加工）能力（6）	设计年生产时间（h）（7）	生产设施名称（2）	生产设施编号	是否为产污设施	设施参数（3）				其他设施信息	其他装置信息
												参数名称	计量单位	设计值	其他设施参数信息		
									体装载设施			装载物料名称	--	--	原油	0#鹤位	
												装载形式-火车	--	--			
												设计年装载量	万t/a	1.32			
									挥发性有机液体装载设施	MF0276	气污染源	装载物料名称	--	--	原油	原油栈桥原油61#鹤位	
												设计年装载量	万t/a	1.32			
												装载温度	℃	40			
												装载形式-火车	--	--			

20191501050000042019111210032 0

序号	生产装置名称	生产装置编码	主要工艺名称（1）	装置原料名称	产品名称（4）	计量单位（5）	生产（加工）能力（6）	设计年生产时间（h）（7）	生产设施名称（2）	生产设施编号	是否为产污设施	设施参数（3）				其他设施信息	其他装置信息
												参数名称	计量单位	设计值	其他设施参数信息		
									挥发性有机液体装载设施	MF0277	气污染源	装载温度	℃	40		原油栈桥原油62#鹤位	
												装载形式-火车	--	--			
												装载物料名称	--	--	原油		
												设计年装载量	万t/a	1.32			
									挥发性有机液体装载设施	MF0278	气污染源	装载形式-火车	--	--		原油栈桥原油63#鹤位	
												装载物料名称	--	--	原油		
												装载温度	℃	40			

2019150105000004201911121003 20

序号	生产装置名称	生产装置编码	主要工艺名称（1）	装置原料名称	产品名称（4）	计量单位（5）	生产（加工）能力（6）	设计年生产时间（h）（7）	生产设施名称（2）	生产设施编号	是否为产污设施	设施参数（3）				其他设施信息	其他装置信息
												参数名称	计量单位	设计值	其他设施参数信息		
												设计年装载量	万t/a	1.32			
									挥发性有机液体装载设施	MF0279	气污染源	装载温度	℃	40		原油栈桥原油64#鹤位	
												装载物料名称	--	--	原油		
												设计年装载量	万t/a	1.32			
												装载形式-火车	--	--			
									挥发性有机液体装载设施	MF0280	气污染源	设计年装载量	万t/a	1.32		原油栈桥原油65#鹤位	
												装载温度	℃	40			
												装载物	--	--	原油		

2019150105000004201911121003 20

序号	生产装置名称	生产装置编码	主要工艺名称（1）	装置原料名称	产品名称（4）	计量单位（5）	生产（加工）能力（6）	设计年生产时间（h）（7）	生产设施名称（2）	生产设施编号	是否为产污设施	设施参数（3）				其他设施信息	其他装置信息
												参数名称	计量单位	设计值	其他设施参数信息		
												料名称					
												装载形式-火车	--	--			
									挥发性有机液体装载设施	MF0281	气污染源	装载物料名称	--	--	原油	原油栈桥原油66#鹤位	
												装载温度	℃	40			
												装载形式-火车	--	--			
												设计年装载量	万t/a	1.32			
									挥发性有机液体装载	MF0282	气污染源	装载温度	℃	40		原油栈桥原油67#鹤位	
												设计年	万t/a	1.32			

20191501050000042019111210032O

序号	生产装置名称	生产装置编码	主要工艺名称（1）	装置原料名称	产品名称（4）	计量单位（5）	生产（加工）能力（6）	设计年生产时间（h）（7）	生产设施名称（2）	生产设施编号	是否为产污设施	设施参数（3）				其他设施信息	其他装置信息
												参数名称	计量单位	设计值	其他设施参数信息		
									设施			装载量					
												装载形式-火车	--	--			
												装载物料名称	--	--	原油		
									挥发性有机液体装载设施	MF0283	气污染源	设计年装载量	万t/a	1.32		原油栈桥原油68#鹤位	
												装载温度	℃	40			
												装载物料名称	--	--	原油		
												装载形式-火车	--	--			
									挥发性	MF028	气污染	设计年	h	8400	实际操		

20191501050000042019111210032 0

序号	生产装置名称	生产装置编码	主要工艺名称（1）	装置原料名称	产品名称（4）	计量单位（5）	生产（加工）能力（6）	设计年生产时间（h）（7）	生产设施名称（2）	生产设施编号	是否为产污设施	设施参数（3）				其他设施信息	其他装置信息
												参数名称	计量单位	设计值	其他设施参数信息		
									有机液体装载设施	4	源	操作运行时数			作中，原油卸车为间歇作业，每年运行大约2880 h		
												装载物料名称	--	--	原油油气		
												装载温度	℃	--	常温		
												装载形式-火车	--	--			
												设计排	g/m3	25	目前原		

2019150105000004201911121003 20

序号	生产装置名称	生产装置编码	主要工艺名称（1）	装置原料名称	产品名称（4）	计量单位（5）	生产（加工）能力（6）	设计年生产时间（h）（7）	生产设施名称（2）	生产设施编号	是否为产污设施	设施参数（3）				其他设施信息	其他装置信息
												参数名称	计量单位	设计值	其他设施参数信息		
												气量			油油气回收按设计指标出口非甲烷总烃为25g/m3		
6	储存系统	PU008	有机液体储存	原油,重油,石油馏分,渣油,重整生成油,混合芳烃,其他	常顶气,石脑油,常一线油,常二线油,常三线油	万t/a	735	8760	固定顶罐	MF0029	气污染源						
									固定顶罐	MF0030	气污染源						
									固定顶罐	MF0031	气污染源						
									固定顶罐	MF0032	气污染源						
									固定顶	MF003	气污染						

2019150105000004201911121003 20

序号	生产装置名称	生产装置编码	主要工艺名称（1）	装置原料名称	产品名称（4）	计量单位（5）	生产（加工）能力（6）	设计年生产时间（h）（7）	生产设施名称（2）	生产设施编号	是否为产污设施	设施参数（3）				其他设施信息	其他装置信息
												参数名称	计量单位	设计值	其他设施参数信息		
									罐	3	源						
									固定顶罐	MF0034	气污染源						
									固定顶罐	MF0035	气污染源						
									固定顶罐	MF0036	气污染源						
									固定顶罐	MF0075	气污染源						
									固定顶罐	MF0076	气污染源						
									固定顶罐	MF0077	气污染源						
									固定顶罐	MF0078	气污染源						

2019150105000004201911121003 20

序号	生产装置名称	生产装置编码	主要工艺名称（1）	装置原料名称	产品名称（4）	计量单位（5）	生产（加工）能力（6）	设计年生产时间（h）（7）	生产设施名称（2）	生产设施编号	是否为产污设施	设施参数（3）				其他设施信息	其他装置信息
												参数名称	计量单位	设计值	其他设施参数信息		
									固定顶罐	MF0079	气污染源						
									固定顶罐	MF0080	气污染源						
									挥发性有机物流经的设备与管线组件	MF2001	气污染源						
									内浮顶罐	MF0037	气污染源						
									内浮顶罐	MF0038	气污染源						
									内浮顶罐	MF0039	气污染源						

2019150105000004201911121003 20

序号	生产装置名称	生产装置编码	主要工艺名称（1）	装置原料名称	产品名称（4）	计量单位（5）	生产（加工）能力（6）	设计年生产时间（h）（7）	生产设施名称（2）	生产设施编号	是否为产污设施	设施参数（3）				其他设施信息	其他装置信息
												参数名称	计量单位	设计值	其他设施参数信息		
									内浮顶罐	MF0040	气污染源						
									内浮顶罐	MF0041	气污染源						
									内浮顶罐	MF0042	气污染源						
									内浮顶罐	MF0043	气污染源						
									内浮顶罐	MF0044	气污染源						
									内浮顶罐	MF0045	气污染源						
									内浮顶罐	MF0046	气污染源						
									内浮顶罐	MF0047	气污染源						

2019150105000004201911121003 20

序号	生产装置名称	生产装置编码	主要工艺名称（1）	装置原料名称	产品名称（4）	计量单位（5）	生产（加工）能力（6）	设计年生产时间（h）（7）	生产设施名称（2）	生产设施编号	是否为产污设施	设施参数（3）				其他设施信息	其他装置信息
												参数名称	计量单位	设计值	其他设施参数信息		
									内浮顶罐	MF0048	气污染源						
									内浮顶罐	MF0049	气污染源						
									内浮顶罐	MF0050	气污染源						
									内浮顶罐	MF0051	气污染源						
									内浮顶罐	MF0052	气污染源						
									内浮顶罐	MF0053	气污染源						
									内浮顶罐	MF0054	气污染源						
									内浮顶罐	MF0055	气污染源						

2019150105000004201911121003 20

序号	生产装置名称	生产装置编码	主要工艺名称（1）	装置原料名称	产品名称（4）	计量单位（5）	生产（加工）能力（6）	设计年生产时间（h）（7）	生产设施名称（2）	生产设施编号	是否为产污设施	设施参数（3）				其他设施信息	其他装置信息
												参数名称	计量单位	设计值	其他设施参数信息		
									内浮顶罐	MF0056	气污染源						
									内浮顶罐	MF0057	气污染源						
									内浮顶罐	MF0058	气污染源						
									内浮顶罐	MF0059	气污染源						
									内浮顶罐	MF0060	气污染源						
									内浮顶罐	MF0061	气污染源						
									内浮顶罐	MF0062	气污染源						
									内浮顶罐	MF0063	气污染源						

2019150105000004201911121003 20

序号	生产装置名称	生产装置编码	主要工艺名称（1）	装置原料名称	产品名称（4）	计量单位（5）	生产（加工）能力（6）	设计年生产时间（h）（7）	生产设施名称（2）	生产设施编号	是否为产污设施	设施参数（3）				其他设施信息	其他装置信息
												参数名称	计量单位	设计值	其他设施参数信息		
									内浮顶罐	MF0064	气污染源						
									内浮顶罐	MF0065	气污染源						
									内浮顶罐	MF0066	气污染源						
									内浮顶罐	MF0067	气污染源						
									内浮顶罐	MF0068	气污染源						
									内浮顶罐	MF0069	气污染源						
									内浮顶罐	MF0070	气污染源						
									内浮顶罐	MF0071	气污染源						

2019150105000004201911121003 20

序号	生产装置名称	生产装置编码	主要工艺名称（1）	装置原料名称	产品名称（4）	计量单位（5）	生产（加工）能力（6）	设计年生产时间（h）（7）	生产设施名称（2）	生产设施编号	是否为产污设施	设施参数（3）				其他设施信息	其他装置信息
												参数名称	计量单位	设计值	其他设施参数信息		
									内浮顶罐	MF0072	气污染源						
									内浮顶罐	MF0073	气污染源						
									内浮顶罐	MF0074	气污染源						
									内浮顶罐	MF0081	气污染源						
									内浮顶罐	MF0082	气污染源						
7	催化裂化装置	PU025	催化裂化	常压渣油	裂解干气,裂解汽油,液化气、催化柴油	万t/a	280	8760	催化裂化装置再生器	MF0195	气污染源	设计排放量	m3n/h	392018			
									挥发性有机物流经的	MF0197	气污染源						

20191501050000042019111210032 0

序号	生产装置名称	生产装置编码	主要工艺名称（1）	装置原料名称	产品名称（4）	计量单位（5）	生产（加工）能力（6）	设计年生产时间（h）（7）	生产设施名称（2）	生产设施编号	是否为产污设施	设施参数（3）				其他设施信息	其他装置信息
												参数名称	计量单位	设计值	其他设施参数信息		
					、油浆				设备与管线组件								
									加热炉（重沸炉、裂解炉）	MF0198	气污染源						
									污水处理设施	MF0196	水污染源	设计排放量	m3/h	40			
									烟气脱硫洗涤塔	MF0199	水污染源	设计排放量	t/h	6.5	洗涤塔脱硫排水至PTU		
8	制氢装置	PU026	制氢	催化干气、一套PSA	氢气	Nm3/h	20000	8760	挥发性有机物流经的	MF0200	气污染源						

2019150105000004201911121003 20

序号	生产装置名称	生产装置编码	主要工艺名称（1）	装置原料名称	产品名称（4）	计量单位（5）	生产（加工）能力（6）	设计年生产时间（h）（7）	生产设施名称（2）	生产设施编号	是否为产污设施	设施参数（3）				其他设施信息	其他装置信息
												参数名称	计量单位	设计值	其他设施参数信息		
				解析气、汽油加氢分馏塔顶气					设备与管线组件								
9	柴油加氢改质	PU005	柴油加氢改质	催化柴油	改质柴油	万t/a	90	8760	挥发性有机物流经的设备与管线组件	MF0021	气污染源	密封点数量	个	12833			
									加热炉（重沸炉、裂解炉）	MF0019	气污染源	设计年操作运行时数	其他	8760			
												设计排气量	m3/h	19315			

20191501050000042019111210032 0

序号	生产装置名称	生产装置编码	主要工艺名称（1）	装置原料名称	产品名称（4）	计量单位（5）	生产（加工）能力（6）	设计年生产时间（h）（7）	生产设施名称（2）	生产设施编号	是否为产污设施	设施参数（3）				其他设施信息	其他装置信息
												参数名称	计量单位	设计值	其他设施参数信息		
									污水处理设施	MF0020	水污染源	排水量	m3/h	0	实际平均值0.45		
10	苯抽提装置	PU015	萃取	混合芳烃	苯	万t/a	10	8760	挥发性有机物流经的设备与管线组件	MF0119	气污染源	密封点数量	个	3517		LDAR检测数据	
									内浮顶罐	MF0120	气污染源	容积	m3	200		T401原料罐	
									内浮顶罐	MF0121	气污染源	容积	m3	100		T402a苯检验罐	
									内浮顶罐	MF0122	气污染源	容积	m3	100		T402b苯检验罐	

20191501050000042019111210032O

序号	生产装置名称	生产装置编码	主要工艺名称（1）	装置原料名称	产品名称（4）	计量单位（5）	生产（加工）能力（6）	设计年生产时间（h）（7）	生产设施名称（2）	生产设施编号	是否为产污设施	设施参数（3）				其他设施信息	其他装置信息
												参数名称	计量单位	设计值	其他设施参数信息		
									内浮顶罐	MF0123	气污染源	容积	m3	100		T403新鲜溶剂罐	
									内浮顶罐	MF0124	气污染源	容积	m3	300		T404湿溶剂罐	
11	催化汽油选择性加氢装置	PU014	加氢精制	催化汽油	轻汽油和加氢脱硫重汽油	万t/a	120	8760	工艺加热炉（含乙烯裂解炉）	MF0118	气污染源	设计排气量	m3/h	18269			
									挥发性有机物流经的设备与管线组	MF0116	气污染源	密封点数量	个	15665	LDAR检测数据		

20191501050000042019111210032O

序号	生产装置名称	生产装置编码	主要工艺名称（1）	装置原料名称	产品名称（4）	计量单位（5）	生产（加工）能力（6）	设计年生产时间（h）（7）	生产设施名称（2）	生产设施编号	是否为产污设施	设施参数（3）				其他设施信息	其他装置信息
												参数名称	计量单位	设计值	其他设施参数信息		
									件								
									加热炉（重沸炉、裂解炉）	MF0117	气污染源	设计排气量	m3/h	19343			
12	装载系统	PU024	有机液体装载和分装	汽油	汽油	万t/a	71	8760	挥发性有机物流经的设备与管线组件	MF2007	气污染源						
									挥发性有机液体装载设施	MF0190	气污染源	装载物料名称	--	--	汽油	大鹤管装车1#鹤位	
												设计年	万t/a	17.75			

20191501050000042019111210032O

序号	生产装置名称	生产装置编码	主要工艺名称（1）	装置原料名称	产品名称（4）	计量单位（5）	生产（加工）能力（6）	设计年生产时间（h）（7）	生产设施名称（2）	生产设施编号	是否为产污设施	设施参数（3）				其他设施信息	其他装置信息
												参数名称	计量单位	设计值	其他设施参数信息		
												装载量					
												装载温度	℃	20	汽油装车温度≤40		
									挥发性有机液体装载设施	MF0191	气污染源	装载形式-火车	--	--		大鹤管装车2#鹤位	
												设计年装载量	万t/a	17.75			
												装载物料名称	--	--	汽油		
												装载温度	℃	20	汽油装车温度≤40		

20191501050000042019111210032O

序号	生产装置名称	生产装置编码	主要工艺名称（1）	装置原料名称	产品名称（4）	计量单位（5）	生产（加工）能力（6）	设计年生产时间（h）（7）	生产设施名称（2）	生产设施编号	是否为产污设施	设施参数（3）				其他设施信息	其他装置信息
												参数名称	计量单位	设计值	其他设施参数信息		
									挥发性有机液体装载设施	MF0192	气污染源	设计年装载量	万t/a	17.75		大鹤管装车3#鹤位	
												装载形式-火车	--	--			
												装载温度	℃	20	汽油装车温度≤40		
												装载物料名称	--	--	汽油		
									挥发性有机液体装载设施	MF0193	气污染源	装载形式-火车	--	--		大鹤管装车4#鹤位	
												设计年装载量	万t/a	17.75			
												装载温	℃	20	汽油装		

20191501050000042019111210032 0

序号	生产装置名称	生产装置编码	主要工艺名称（1）	装置原料名称	产品名称（4）	计量单位（5）	生产（加工）能力（6）	设计年生产时间（h）（7）	生产设施名称（2）	生产设施编号	是否为产污设施	设施参数（3）				其他设施信息	其他装置信息
												参数名称	计量单位	设计值	其他设施参数信息		
												度			车温度≤40		
												装载物料名称	--	--	汽油		
									挥发性有机液体装载设施	MF0194	气污染源	装载温度	℃	20	常温	火车装车油气回收设施回收率为95%，公司执行回收率的标准	
												装载形式-火车	--	--			
												设计年操作运行时数	h	8760	火车装车油气回收设施为间歇操作，每年操作实		

20191501050000042019111210032O

序号	生产装置名称	生产装置编码	主要工艺名称（1）	装置原料名称	产品名称（4）	计量单位（5）	生产（加工）能力（6）	设计年生产时间（h）（7）	生产设施名称（2）	生产设施编号	是否为产污设施	设施参数（3）				其他设施信息	其他装置信息
												参数名称	计量单位	设计值	其他设施参数信息		
															数大概为5760 h		
												设计排气量	mg/m3	120	目前，火车装车油气回收处理率为95%，有时达不到120mg/m3		
13	炼油聚丙烯装置	PU002	聚合	丙烯	聚丙烯，聚丙烯树脂	万t/a	15	8760	丙烯精制单元集水罐	MF0012	水污染源	设计排放量	m3/h	0.015	间歇排放COD＜60mg/L	D703集水罐	

20191501050000042019111210032 0

序号	生产装置名称	生产装置编码	主要工艺名称（1）	装置原料名称	产品名称（4）	计量单位（5）	生产（加工）能力（6）	设计年生产时间（h）（7）	生产设施名称（2）	生产设施编号	是否为产污设施	设施参数（3）				其他设施信息	其他装置信息
												参数名称	计量单位	设计值	其他设施参数信息		
									干燥器洗涤塔	MF0010	水污染源	设计排放量	m3/h	2-3	连续，COD 150~200mg/L	T502干燥器洗涤塔	
									挥发性有机物流经的设备与管线组件	MF0002	气污染源	密封点数量	个	5134		LDAR检测结果	
									挤压造粒单元切粒水箱	MF0013	水污染源	排放量	m3/h	2	间歇、含有聚丙烯粉末	切粒水箱D806	
									汽蒸单元烃油	MF0011	水污染源	设计排放量	m3/h	0.04	间歇，C6-C9	D509烃油分离	

20191501050000042019111210032O

序号	生产装置名称	生产装置编码	主要工艺名称（1）	装置原料名称	产品名称（4）	计量单位（5）	生产（加工）能力（6）	设计年生产时间（h）（7）	生产设施名称（2）	生产设施编号	是否为产污设施	设施参数（3）				其他设施信息	其他装置信息
												参数名称	计量单位	设计值	其他设施参数信息		
									分离器						3-5ppm	器	
									有机固体物料料仓	MF0003	气污染源	容积	m3	750		粉料料仓D802	
												设计排气量	kg/h	6000	间歇，含有粉尘（浓度20-30mg/Nm3）		
									有机固体物料料仓	MF0004	气污染源	容积	m3	750		固体料仓D901A	
												设计排气量	kg/h	6000	间歇，含有粉尘（浓度20-		

20191501050000042019111210032O

序号	生产装置名称	生产装置编码	主要工艺名称（1）	装置原料名称	产品名称（4）	计量单位（5）	生产（加工）能力（6）	设计年生产时间（h）（7）	生产设施名称（2）	生产设施编号	是否为产污设施	设施参数（3）				其他设施信息	其他装置信息
												参数名称	计量单位	设计值	其他设施参数信息		
															30mg/Nm3）		
									有机固体物料料仓	MF0005	气污染源	容积	m3	750		固体料仓D901B	
												设计排气量	kg/h	6000	间歇，含有粉尘（浓度20-30mg/Nm3）		
									有机固体物料料仓	MF0006	气污染源	设计排气量	kg/h	6000	间歇，含有粉尘（浓度20-30mg/N	固体料仓D901C	

2019150105000004201911121003 20

序号	生产装置名称	生产装置编码	主要工艺名称（1）	装置原料名称	产品名称（4）	计量单位（5）	生产（加工）能力（6）	设计年生产时间（h）（7）	生产设施名称（2）	生产设施编号	是否为产污设施	设施参数（3）				其他设施信息	其他装置信息
												参数名称	计量单位	设计值	其他设施参数信息		
															m3）		
												容积	m3	750			
									有机固体物料料仓	MF0007	气污染源	容积	m3	750		固体料仓D901D	
												设计排气量	kg/h	6000	间歇，含有粉尘（浓度20-30mg/Nm3）		
									有机固体物料	MF000	气污染	容积	m3	750		固体料	
												设计排气量	kg/h	6000	间歇，含有粉		

20191501050000042019111210032 0

序号	生产装置名称	生产装置编码	主要工艺名称（1）	装置原料名称	产品名称（4）	计量单位（5）	生产（加工）能力（6）	设计年生产时间（h）（7）	生产设施名称（2）	生产设施编号	是否为产污设施	设施参数（3）				其他设施信息	其他装置信息
												参数名称	计量单位	设计值	其他设施参数信息		
															尘（浓度20-30mg/Nm3）		
									有机固体物料料仓	MF0009	气污染源	容积	m3	750		固体料仓D901F	
												设计排气量	kg/h	6000	间歇，含有粉尘（浓度20-30mg/Nm3）		
									真空清洁、抽吸系统	MF0014	气污染源	设计排气量	kg/h	6000	连续，浓度为20-30mg/N		

20191501050000042019111210032 0

序号	生产装置名称	生产装置编码	主要工艺名称（1）	装置原料名称	产品名称（4）	计量单位（5）	生产（加工）能力（6）	设计年生产时间（h）（7）	生产设施名称（2）	生产设施编号	是否为产污设施	设施参数（3）				其他设施信息	其他装置信息
												参数名称	计量单位	设计值	其他设施参数信息		
															m3		
14	常减压蒸馏（含电脱盐）装置	PU006	蒸馏（精馏）	原油	常顶气,石脑油,常一线油,常二线油,常三线油,常压渣油	万t/a	500	8760	常减压蒸馏装置电脱盐罐	MF0022	水污染源	其他	t/h	35.8	电脱盐切水		
									工艺加热炉（含乙烯裂解炉）	MF0023	气污染源	设计排气量	Nm3/h	64537	常压炉烟气		
									挥发性有机物流经的设备与管线组件	MF0024	气污染源						

2019150105000004201911121003 20

序号	生产装置名称	生产装置编码	主要工艺名称（1）	装置原料名称	产品名称（4）	计量单位（5）	生产（加工）能力（6）	设计年生产时间（h）（7）	生产设施名称（2）	生产设施编号	是否为产污设施	设施参数（3）				其他设施信息	其他装置信息
												参数名称	计量单位	设计值	其他设施参数信息		
15	装载系统	PU029	有机液体装载和分装	丙烷,丙烯,苯,液化气,燃料油	丙烷,丙烯,苯,液化气,燃料油	万t/a	130	3000	挥发性有机物流经的设备与管线组件	MF2006	气污染源						
									挥发性有机液体装载设施	MF0285	气污染源	设计年装载量	万t/a	26		液化气散装1#燃料油鹤位	
												装载温度	℃	80	燃料油工艺指标为70—85℃		
												装载物料名称	--	--	燃料油		
									挥发性	MF028	气污染	设计年	万t/a	26		液化气	

20191501050000042019111210032O

序号	生产装置名称	生产装置编码	主要工艺名称（1）	装置原料名称	产品名称（4）	计量单位（5）	生产（加工）能力（6）	设计年生产时间（h）（7）	生产设施名称（2）	生产设施编号	是否为产污设施	设施参数（3）				其他设施信息	其他装置信息
												参数名称	计量单位	设计值	其他设施参数信息		
									有机液体装载设施	6	源	装载量				散装2#燃料油鹤位	
												装载形式-汽车	--	--			
												装载物料名称	--	--	燃料油		
												装载温度	℃	80	燃料油工艺指标为70—85℃		
									挥发性有机液体装载设施	MF0287	气污染源	设计年装载量	万t/a	3		液化气散装3#丙烷、液化气鹤位	
												装载温度	℃	2	丙烷、液化气工艺指标为-		

20191501050000042019111210032O

序号	生产装置名称	生产装置编码	主要工艺名称（1）	装置原料名称	产品名称（4）	计量单位（5）	生产（加工）能力（6）	设计年生产时间（h）（7）	生产设施名称（2）	生产设施编号	是否为产污设施	设施参数（3）				其他设施信息	其他装置信息
												参数名称	计量单位	设计值	其他设施参数信息		
															30—40℃		
												装载物料名称	--	--	丙烷		
												装载形式-汽车	--	--			
									挥发性有机液体装载设施	MF0288	气污染源	装载温度	℃	-4	丙烷、液化气工艺指标为-30—40℃	液化气散装4#丙烷、液化气鹤位	
												装载形式-汽车	--	--			

20191501050000042019111210032 0

序号	生产装置名称	生产装置编码	主要工艺名称（1）	装置原料名称	产品名称（4）	计量单位（5）	生产（加工）能力（6）	设计年生产时间（h）（7）	生产设施名称（2）	生产设施编号	是否为产污设施	设施参数（3）				其他设施信息	其他装置信息
												参数名称	计量单位	设计值	其他设施参数信息		
												设计年装载量	万t/a	3.5			
												装载物料名称	--	--	液化气		
									挥发性有机液体装载设施	MF0289	气污染源	装载温度	℃	2	丙烷、丙烯工艺指标为-30—40℃	液化气散装5#丙烷、丙烯鹤位	
												装载形式-汽车	--	--			
												装载物料名称	--	--	丙烷		
												设计年	万t/a	3			

20191501050000042019111210032O

序号	生产装置名称	生产装置编码	主要工艺名称（1）	装置原料名称	产品名称（4）	计量单位（5）	生产（加工）能力（6）	设计年生产时间（h）（7）	生产设施名称（2）	生产设施编号	是否为产污设施	设施参数（3）				其他设施信息	其他装置信息
												参数名称	计量单位	设计值	其他设施参数信息		
												装载量					
									挥发性有机液体装载设施	MF0290	气污染源	装载温度	℃	2	丙烷、丙烯工艺指标为-30—40℃	液化气散装6#丙烷、丙烯鹤位	
												装载形式-汽车	--	--			
												装载物料名称	--	--	丙烷		
												设计年装载量	万t/a	3			
									挥发性有机液	MF0291	气污染源	装载温度	℃	-4	液化气工艺指	液化气散装7#	

2019150105000004201911121003 20

序号	生产装置名称	生产装置编码	主要工艺名称（1）	装置原料名称	产品名称（4）	计量单位（5）	生产（加工）能力（6）	设计年生产时间（h）（7）	生产设施名称（2）	生产设施编号	是否为产污设施	设施参数（3）				其他设施信息	其他装置信息
												参数名称	计量单位	设计值	其他设施参数信息		
									体装载设施						标为-30—40℃	液化气鹤位	
												设计年装载量	万t/a	3.5			
												装载形式-汽车	--	--			
												装载物料名称	--	--	液化气		
									挥发性有机液体装载设施	MF0292	气污染源	装载形式-汽车	--	--		液化气散装8#液化气鹤位	
												设计年装载量	万t/a	3.5			
												装载物	--	--	液化气		

20191501050000042019111210032 0

序号	生产装置名称	生产装置编码	主要工艺名称（1）	装置原料名称	产品名称（4）	计量单位（5）	生产（加工）能力（6）	设计年生产时间（h）（7）	生产设施名称（2）	生产设施编号	是否为产污设施	设施参数（3）				其他设施信息	其他装置信息
												参数名称	计量单位	设计值	其他设施参数信息		
												料名称					
												装载温度	℃	-4	液化气工艺指标为-30—40℃		
									挥发性有机液体装载设施	MF0293	气污染源	设计年装载量	万t/a	3.5		液化气散装9#液化气鹤位	
												装载物料名称	--	--	液化气		
												装载形式-汽车	--	--			
												装载温度	℃	-4	液化气工艺指标为-		

2019150105000004201911121003 20

序号	生产装置名称	生产装置编码	主要工艺名称（1）	装置原料名称	产品名称（4）	计量单位（5）	生产（加工）能力（6）	设计年生产时间（h）（7）	生产设施名称（2）	生产设施编号	是否为产污设施	设施参数（3）				其他设施信息	其他装置信息
												参数名称	计量单位	设计值	其他设施参数信息		
															30—40℃		
									挥发性有机液体装载设施	MF0294	气污染源	装载形式-汽车	--	--		液化气散装10#液化气鹤位	
												装载物料名称	--	--	液化气		
												设计年装载量	万t/a	3.5			
												装载温度	℃	-4	液化气工艺指标为-30—40℃		
									挥发性有机液	MF029	气污染	设计年	万t/a	3.5		液化气散装11#	

20191501050000042019111210032O

序号	生产装置名称	生产装置编码	主要工艺名称（1）	装置原料名称	产品名称（4）	计量单位（5）	生产（加工）能力（6）	设计年生产时间（h）（7）	生产设施名称（2）	生产设施编号	是否为产污设施	设施参数（3）				其他设施信息	其他装置信息
												参数名称	计量单位	设计值	其他设施参数信息		
									体装载设施			装载形式-汽车	--	--		液化气鹤位	
												装载温度	℃	-4	液化气工艺指标为-30—40℃		
												装载物料名称	--	--	液化气		
									挥发性有机液体装载设施	MF0296	气污染源	装载形式-汽车	--	--		液化气散装12#液化气鹤位	
												装载物料名称	--	--	液化气		
												装载温	℃	-4	液化气		

20191501050000042019111210032O

序号	生产装置名称	生产装置编码	主要工艺名称（1）	装置原料名称	产品名称（4）	计量单位（5）	生产（加工）能力（6）	设计年生产时间（h）（7）	生产设施名称（2）	生产设施编号	是否为产污设施	设施参数（3）				其他设施信息	其他装置信息
												参数名称	计量单位	设计值	其他设施参数信息		
												度			工艺指标为-30—40℃		
												设计年装载量	万t/a	3.5			
									挥发性有机液体装载设施	MF0297	气污染源	装载物料名称	--	--	燃料油	液化气散装13#燃料油鹤位	
												装载温度	℃	80	燃料油工艺指标为70—85℃		
												设计年装载量	万t/a	26			
												装载形式-	--	--			

20191501050000042019111210032O

序号	生产装置名称	生产装置编码	主要工艺名称（1）	装置原料名称	产品名称（4）	计量单位（5）	生产（加工）能力（6）	设计年生产时间（h）（7）	生产设施名称（2）	生产设施编号	是否为产污设施	设施参数（3）				其他设施信息	其他装置信息
												参数名称	计量单位	设计值	其他设施参数信息		
												汽车					
									挥发性有机液体装载设施	MF0298	气污染源	设计年装载量	万t/a	18.5		液化气散装14#苯鹤位	
												装载温度	℃	25	苯工艺指标为10—35℃		
												装载形式-汽车	--	--			
												装载物料名称	--	--	苯		
									挥发性有机液体装载设施	MF0299	气污染源	装载形式-汽车	--	--		苯装车油气回收设计值为12g	
												设计排	g/m3	12	目前苯		

2019150105000004201911121003 20

序号	生产装置名称	生产装置编码	主要工艺名称（1）	装置原料名称	产品名称（4）	计量单位（5）	生产（加工）能力（6）	设计年生产时间（h）（7）	生产设施名称（2）	生产设施编号	是否为产污设施	设施参数（3）				其他设施信息	其他装置信息
												参数名称	计量单位	设计值	其他设施参数信息		
												气量			油气回收回收率可达到95%左右	/m3,或者处理效率为95%，目前可达到设计指标12g/m3	
												装载温度	℃	20			
												装载物料名称	--	--	苯		
16	制氢装置	PU001	制氢	重整氢气，催化干气，煤柴油加氢脱硫低分气	氢气	Nm3/h	30000	8760	挥发性有机物流经的设备与管线组件	MF0001	气污染源	密封点数量	个	4227	LDAR检测数据		

2019150105000004201911121003 20

序号	生产装置名称	生产装置编码	主要工艺名称（1）	装置原料名称	产品名称（4）	计量单位（5）	生产（加工）能力（6）	设计年生产时间（h）（7）	生产设施名称（2）	生产设施编号	是否为产污设施	设施参数（3）				其他设施信息	其他装置信息
												参数名称	计量单位	设计值	其他设施参数信息		
17	煤油加氢精制	PU016	加氢精制	直馏煤油	精制煤油	万t/a	30	8760	工艺加热炉	MF0125	气污染源	设计年操作运行时数	小时	8760			
												设计排气量	Nm3/h	5760			
									挥发性有机物流经的设备与管线组件	MF0126	气污染源	密封点数量	个	4555			
18	装载系统	PU027	有机液体装载和分装	航煤、汽油、柴油	航煤、汽油、柴油	万t/a	30	8760	挥发性有机物流经的设备与管线组	MF2005	气污染源						

20191501050000042019111210032O

序号	生产装置名称	生产装置编码	主要工艺名称（1）	装置原料名称	产品名称（4）	计量单位（5）	生产（加工）能力（6）	设计年生产时间（h）（7）	生产设施名称（2）	生产设施编号	是否为产污设施	设施参数（3）				其他设施信息	其他装置信息
												参数名称	计量单位	设计值	其他设施参数信息		
									件								
									挥发性有机液体装载设施	MF0201	气污染源	设计年装载量	万t/a	2.14		航煤散装航煤装车1#鹤位	
												装载温度	℃	20	航煤装车温度为≤40		
												装载形式-	--	--			
												汽车					
									挥发性有机液体装载设施	MF0202	气污染源	装载物料名称	--	--	煤油	航煤散装航煤装车2#鹤位	
												设计年装载量	万t/a	2.14			
												装载温	℃	20	航煤装		

20191501050000042019111210032O

序号	生产装置名称	生产装置编码	主要工艺名称（1）	装置原料名称	产品名称（4）	计量单位（5）	生产（加工）能力（6）	设计年生产时间（h）（7）	生产设施名称（2）	生产设施编号	是否为产污设施	设施参数（3）				其他设施信息	其他装置信息
												参数名称	计量单位	设计值	其他设施参数信息		
												度			车温度≤40		
												装载形式-汽车	--	--			
									挥发性有机液体装载设施	MF0203	气污染源	装载形式-汽车	--	--		航煤散装航煤装车3#鹤位	
												装载物料名称	--	--	航煤		
												装载温度	℃	20	航煤装车温度≤40		
												设计年装载量	万t/a	2.14			
									挥发性	MF020	气污染	设计年	万t/a	2.14		航煤散	

20191501050000042019111210032O

序号	生产装置名称	生产装置编码	主要工艺名称（1）	装置原料名称	产品名称（4）	计量单位（5）	生产（加工）能力（6）	设计年生产时间（h）（7）	生产设施名称（2）	生产设施编号	是否为产污设施	设施参数（3）				其他设施信息	其他装置信息
												参数名称	计量单位	设计值	其他设施参数信息		
									有机液体装载设施	4	源	装载量				装航煤装车4#鹤位	
												装载温度	℃	20	航煤装车温度≤40		
												装载形式-汽车	--	--			
												装载物料名称	--	--	航煤		
									挥发性有机液体装载设施	MF0205	气污染源	装载物料名称	--	--	航煤	航煤散装航煤装车5#鹤位	
												设计年装载量	万t/a	2.14			

20191501050000042019111210032O

序号	生产装置名称	生产装置编码	主要工艺名称（1）	装置原料名称	产品名称（4）	计量单位（5）	生产（加工）能力（6）	设计年生产时间（h）（7）	生产设施名称（2）	生产设施编号	是否为产污设施	设施参数（3）				其他设施信息	其他装置信息
												参数名称	计量单位	设计值	其他设施参数信息		
												装载温度	℃	20	航煤装车温度≤40		
												装载形式-汽车	--	--			
									挥发性有机液体装载设施	MF0206	气污染源	装载形式-汽车	--	--		航煤散装航煤装车6#鹤位	
												装载温度	℃	20	航煤装车温度≤40		
												装载物料名称	--	--	航煤		
												设计年装载量	万t/a	2.14			

20191501050000042019111210032O

序号	生产装置名称	生产装置编码	主要工艺名称（1）	装置原料名称	产品名称（4）	计量单位（5）	生产（加工）能力（6）	设计年生产时间（h）（7）	生产设施名称（2）	生产设施编号	是否为产污设施	设施参数（3）				其他设施信息	其他装置信息
												参数名称	计量单位	设计值	其他设施参数信息		
									挥发性有机液体装载设施	MF0207	气污染源	装载物料名称	--	--	汽油	航煤散装汽油装车7#鹤位	
												装载温度	℃	20	汽油装车温度≤40		
												设计年装载量	万t/a	2.14			
												装载形式-汽车	--	--			
									挥发性有机液体装载设施	MF0208	气污染源	装载温度	℃	20	汽油装车温度≤40	航煤散装汽油装车8#鹤位	
												装载形式-汽车	--	--			

20191501050000042019111210032O

序号	生产装置名称	生产装置编码	主要工艺名称（1）	装置原料名称	产品名称（4）	计量单位（5）	生产（加工）能力（6）	设计年生产时间（h）（7）	生产设施名称（2）	生产设施编号	是否为产污设施	设施参数（3）				其他设施信息	其他装置信息
												参数名称	计量单位	设计值	其他设施参数信息		
												设计年装载量	万/ta	2.14			
												装载物料名称	--	--	汽油		
									挥发性有机液体装载设施	MF0209	气污染源	装载形式-汽车	--	--		航煤散装汽油装车9#鹤位	
												设计年装载量	万t/a	2.14			
												装载物料名称	--	--	汽油		
												装载温度	℃	20	汽油装车温度≤40		
									挥发性有机液	MF021	气污染	装载物	--	--	汽油	航煤散装汽油	

20191501050000042019111210032O

序号	生产装置名称	生产装置编码	主要工艺名称（1）	装置原料名称	产品名称（4）	计量单位（5）	生产（加工）能力（6）	设计年生产时间（h）（7）	生产设施名称（2）	生产设施编号	是否为产污设施	设施参数（3）				其他设施信息	其他装置信息
												参数名称	计量单位	设计值	其他设施参数信息		
									体装载设施			设计年装载量	万t/a	2.14		装车10#鹤位	
												装载温度	℃	20	汽车装车温度≤40		
												装载形式-汽车	--	--			
												装载形式-汽车	--	--			
												装载物料名称	--	--	柴油		
												设计年装载量	万t/a	2.14			
												装载温	℃	20	10#柴		

20191501050000042019111210032O

序号	生产装置名称	生产装置编码	主要工艺名称（1）	装置原料名称	产品名称（4）	计量单位（5）	生产（加工）能力（6）	设计年生产时间（h）（7）	生产设施名称（2）	生产设施编号	是否为产污设施	设施参数（3）				其他设施信息	其他装置信息
												参数名称	计量单位	设计值	其他设施参数信息		
												度			油装车温度为20~40，5#柴油装车温度为15~40，0#柴油装车温度为10~40，-10#柴油装车温度为0~40，		

20191501050000042019111210032 0

序号	生产装置名称	生产装置编码	主要工艺名称（1）	装置原料名称	产品名称（4）	计量单位（5）	生产（加工）能力（6）	设计年生产时间（h）（7）	生产设施名称（2）	生产设施编号	是否为产污设施	设施参数（3）				其他设施信息	其他装置信息
												参数名称	计量单位	设计值	其他设施参数信息		
															-20#柴油装车温度为-10~40，-35#柴油装车温度为-25~40		
									挥发性有机液体装载设施	MF0212	气污染源	设计年装载量	万t/a	2.14		航煤散装柴油装车12#鹤位	
												装载温度	℃	20	10#柴油装车温度为		

20191501050000042019111210032O

序号	生产装置名称	生产装置编码	主要工艺名称（1）	装置原料名称	产品名称（4）	计量单位（5）	生产（加工）能力（6）	设计年生产时间（h）（7）	生产设施名称（2）	生产设施编号	是否为产污设施	设施参数（3）				其他设施信息	其他装置信息
												参数名称	计量单位	设计值	其他设施参数信息		
															20~40，5#柴油装车温度为15~40，0#柴油装车温度为10~40，-10#柴油装车温度为0~40，-20#柴		

20191501050000042019111210032 0

序号	生产装置名称	生产装置编码	主要工艺名称（1）	装置原料名称	产品名称（4）	计量单位（5）	生产（加工）能力（6）	设计年生产时间（h）（7）	生产设施名称（2）	生产设施编号	是否为产污设施	设施参数（3）				其他设施信息	其他装置信息
												参数名称	计量单位	设计值	其他设施参数信息		
															油装车温度为-10~40，-35#柴油装车温度为-25~40，		
												装载物料名称	--	--	柴油		
												装载形式-汽车	--	--			

20191501050000042019111210032 0

序号	生产装置名称	生产装置编码	主要工艺名称（1）	装置原料名称	产品名称（4）	计量单位（5）	生产（加工）能力（6）	设计年生产时间（h）（7）	生产设施名称（2）	生产设施编号	是否为产污设施	设施参数（3）				其他设施信息	其他装置信息
												参数名称	计量单位	设计值	其他设施参数信息		
												装载物料名称	--	--	柴油		
												设计年装载量	万t/a	2.14			
												装载形式-汽车	--	--			
												装载温度	℃	20	10#柴油装车温度为20~40，5#柴油装车温度为15~40，0#柴		

20191501050000042019111210032O

序号	生产装置名称	生产装置编码	主要工艺名称（1）	装置原料名称	产品名称（4）	计量单位（5）	生产（加工）能力（6）	设计年生产时间（h）（7）	生产设施名称（2）	生产设施编号	是否为产污设施	设施参数（3）				其他设施信息	其他装置信息
												参数名称	计量单位	设计值	其他设施参数信息		
															油装车温度为10~40，-10#柴油装车温度为0~40，-20#柴油装车温度为-10~40，-35#柴		

20191501050000042019111210032 0

序号	生产装置名称	生产装置编码	主要工艺名称（1）	装置原料名称	产品名称（4）	计量单位（5）	生产（加工）能力（6）	设计年生产时间（h）（7）	生产设施名称（2）	生产设施编号	是否为产污设施	设施参数（3）				其他设施信息	其他装置信息
												参数名称	计量单位	设计值	其他设施参数信息		
															油装车温度为-25~40，		
									挥发性有机液体装载设施	MF0214	气污染源	装载物料名称	--	--	柴油	航煤散装柴油装车14#鹤位	
												装载形式-汽车	--	--			
												装载温度	℃	20	10#柴油装车温度为20~40，5#柴油装车		

20191501050000042019111210032 0

序号	生产装置名称	生产装置编码	主要工艺名称（1）	装置原料名称	产品名称（4）	计量单位（5）	生产（加工）能力（6）	设计年生产时间（h）（7）	生产设施名称（2）	生产设施编号	是否为产污设施	设施参数（3）				其他设施信息	其他装置信息
												参数名称	计量单位	设计值	其他设施参数信息		
															温度为15~40，0#柴油装车温度为10~40，-10#柴油装车温度为0~40，-20#柴油装车温度为-		

20191501050000042019111210032 0

序号	生产装置名称	生产装置编码	主要工艺名称（1）	装置原料名称	产品名称（4）	计量单位（5）	生产（加工）能力（6）	设计年生产时间（h）（7）	生产设施名称（2）	生产设施编号	是否为产污设施	设施参数（3）				其他设施信息	其他装置信息
												参数名称	计量单位	设计值	其他设施参数信息		
															10~40，-35#柴油装车温度为-25~40，		
												设计年装载量	万t/a	2.14			
									挥发性有机液体装载设施	MF0215	气污染源	装载温度	℃	20	常温	航煤散装油气回收设施	
												装载形式-汽车	--	--			
												设计排	g/m3	25	目前公		

20191501050000042019111210032O

序号	生产装置名称	生产装置编码	主要工艺名称（1）	装置原料名称	产品名称（4）	计量单位（5）	生产（加工）能力（6）	设计年生产时间（h）（7）	生产设施名称（2）	生产设施编号	是否为产污设施	设施参数（3）				其他设施信息	其他装置信息
												参数名称	计量单位	设计值	其他设施参数信息		
												气量			司执行其设计标准不大于25 g/m3		
												设计年操作运行时数	h	8400	每年实际运行时间大约为5760h		
19	制氢装置	PU010	制氢	催化干气、一套PSA解析气、汽油加氢装	氢气	Nm3/h	7500	8760	挥发性有机物流经的设备与管线组件	MF0086	气污染源	密封点数量	个	531			

2019150105000004201911121003 20

序号	生产装置名称	生产装置编码	主要工艺名称（1）	装置原料名称	产品名称（4）	计量单位（5）	生产（加工）能力（6）	设计年生产时间（h）（7）	生产设施名称（2）	生产设施编号	是否为产污设施	设施参数（3）				其他设施信息	其他装置信息
												参数名称	计量单位	设计值	其他设施参数信息		
				置分馏塔顶气													
20	甲基叔丁基醚生产装置	PU011	醚化	碳四	甲基叔丁基醚	万t/a	8	8760	挥发性有机物流经的设备与管线组件	MF0087	气污染源						
21	动力系统	PU017	燃气锅炉	天然气	蒸汽	t/h	75	8760	1#汽轮机	MF0129	无	发电量	MW	15			
									1#燃气锅炉	MF0127	气污染源	设计排气量	m3/h	103500	/		
												蒸汽压力	MPa	3.82	/		
												蒸汽温度	℃	450	/		

20191501050000042019111210032 0

序号	生产装置名称	生产装置编码	主要工艺名称（1）	装置原料名称	产品名称（4）	计量单位（5）	生产（加工）能力（6）	设计年生产时间（h）（7）	生产设施名称（2）	生产设施编号	是否为产污设施	设施参数（3）				其他设施信息	其他装置信息
												参数名称	计量单位	设计值	其他设施参数信息		
									2#汽轮机	MF0130	无	发电量	MW	15			
									2#燃气锅炉	MF0128	气污染源	蒸汽压力	MPa	3.82	/		
												设计排气量	m3/h	103500	/		
												蒸汽温度	℃	450	/		
									挥发性有机物流经的设备与管线组件	MF2000	气污染源						
22	储存系统	PU012	有机液体储存	成品油	汽油柴油	万t/a	354	8760	固定顶罐	MF0100	气污染源						
									固定顶	MF010	气污染						

20191501050000042019111210032O

序号	生产装置名称	生产装置编码	主要工艺名称（1）	装置原料名称	产品名称（4）	计量单位（5）	生产（加工）能力（6）	设计年生产时间（h）（7）	生产设施名称（2）	生产设施编号	是否为产污设施	设施参数（3）				其他设施信息	其他装置信息
												参数名称	计量单位	设计值	其他设施参数信息		
									罐	1	源						
									固定顶罐	MF0102	气污染源						
									固定顶罐	MF0103	气污染源						
									挥发性有机物流经的设备与管线组件	MF2002	气污染源						
									内浮顶罐	MF0088	气污染源						
									内浮顶罐	MF0089	气污染源						
									内浮顶	MF009	气污染						

2019150105000004201911121003 20

序号	生产装置名称	生产装置编码	主要工艺名称（1）	装置原料名称	产品名称（4）	计量单位（5）	生产（加工）能力（6）	设计年生产时间（h）（7）	生产设施名称（2）	生产设施编号	是否为产污设施	设施参数（3）				其他设施信息	其他装置信息
												参数名称	计量单位	设计值	其他设施参数信息		
									罐	0	源						
									内浮顶罐	MF0091	气污染源						
									内浮顶罐	MF0092	气污染源						
									内浮顶罐	MF0093	气污染源						
									内浮顶罐	MF0094	气污染源						
									内浮顶罐	MF0095	气污染源						
									内浮顶罐	MF0096	气污染源						
									内浮顶罐	MF0097	气污染源						

2019150105000004201911121003 20

序号	生产装置名称	生产装置编码	主要工艺名称（1）	装置原料名称	产品名称（4）	计量单位（5）	生产（加工）能力（6）	设计年生产时间（h）（7）	生产设施名称（2）	生产设施编号	是否为产污设施	设施参数（3）				其他设施信息	其他装置信息
												参数名称	计量单位	设计值	其他设施参数信息		
									内浮顶罐	MF0098	气污染源						
									内浮顶罐	MF0099	气污染源						
									内浮顶罐	MF0104	气污染源						
									内浮顶罐	MF0105	气污染源						
									内浮顶罐	MF0106	气污染源						
									内浮顶罐	MF0107	气污染源						
	储存系统	PU013	有机液体储存	原油	原油	万t/a	447	8760	挥发性有机物流经的设备与	MF2003	气污染源						

20191501050000042019111210032 0

序号	生产装置名称	生产装置编码	主要工艺名称（1）	装置原料名称	产品名称（4）	计量单位（5）	生产（加工）能力（6）	设计年生产时间（h）（7）	生产设施名称（2）	生产设施编号	是否为产污设施	设施参数（3）				其他设施信息	其他装置信息
												参数名称	计量单位	设计值	其他设施参数信息		
									管线组件								
									内浮顶罐	MF0114	气污染源						
									内浮顶罐	MF0115	气污染源						
									外浮顶罐	MF0108	气污染源						
									外浮顶罐	MF0109	气污染源						
									外浮顶罐	MF0110	气污染源						
									外浮顶罐	MF0111	气污染源						
									外浮顶罐	MF0112	气污染源						

2019150105000004201911121003 20

序号	生产装置名称	生产装置编码	主要工艺名称（1）	装置原料名称	产品名称（4）	计量单位（5）	生产（加工）能力（6）	设计年生产时间（h）（7）	生产设施名称（2）	生产设施编号	是否为产污设施	设施参数（3）				其他设施信息	其他装置信息
												参数名称	计量单位	设计值	其他设施参数信息		
									外浮顶罐	MF0113	气污染源						
23	轻汽油醚化装置	PU021	醚化	轻汽油	醚化汽油	万t/a	30	8760	挥发性有机物流经的设备与管线组件	MF0137	气污染源	密封点数量	个	8720	LDAR检测数据		
24	火炬系统	PU007	瓦斯回收及火炬	其他		m3	20000	8760	挥发性有机物流经的设备与管线组件	MF0025	气污染源						
									火炬	MF0026	气污染源						

2019150105000004201911121003 20

序号	生产装置名称	生产装置编码	主要工艺名称（1）	装置原料名称	产品名称（4）	计量单位（5）	生产（加工）能力（6）	设计年生产时间（h）（7）	生产设施名称（2）	生产设施编号	是否为产污设施	设施参数（3）				其他设施信息	其他装置信息
												参数名称	计量单位	设计值	其他设施参数信息		
									火炬	MF0027	气污染源	设计排气量（火炬气流量）	t/h	440			
									火炬	MF0028	气污染源	设计年操作运行时数	t/h	150			
25	其他公用单元	PU020	化学水制水	新鲜水	除盐水	t/h	450	8760	除盐水站	MF0136	无	设计产水量	吨/小时	450	/	/	无
26	催化重整装置	PU009	重整	直馏石脑油、加氢石脑油	重整汽油、氢气、液化气、C6组分	万t/a	60	8760	工艺加热炉（含乙烯裂解炉）	MF0083	气污染源	设计排气量	m3/h	79334		四台圆筒炉和四合一加热炉	
									挥发性	MF008	气污染	密封点	个	21108			

20191501050000042019111210032O

序号	生产装置名称	生产装置编码	主要工艺名称（1）	装置原料名称	产品名称（4）	计量单位（5）	生产（加工）能力（6）	设计年生产时间（h）（7）	生产设施名称（2）	生产设施编号	是否为产污设施	设施参数（3）				其他设施信息	其他装置信息
												参数名称	计量单位	设计值	其他设施参数信息		
									有机物流经的设备与管线组件	5	源	数量					
									连续催化重整装置催化剂再生器	MF0084	气污染源	设计排气量	Nm3/h	303			
27	装载系统	PU023	有机液体装载和分装	柴油、石脑油	柴油、石脑油	万t/a	50	8760	挥发性有机物流经的设备与管线组件	MF2004	气污染源						110
									挥发性有机液体装载设施	MF0142	气污染源					小品种装车栈桥柴油装车1#鹤位	

20191501050000042019111210032 0

序号	生产装置名称	生产装置编码	主要工艺名称（1）	装置原料名称	产品名称（4）	计量单位（5）	生产（加工）能力（6）	设计年生产时间（h）（7）	生产设施名称（2）	生产设施编号	是否为产污设施	设施参数（3）				其他设施信息	其他装置信息
												参数名称	计量单位	设计值	其他设施参数信息		
												装载温度	℃	20	10#柴油装车温度为20~40，,5#柴油装车温度为15~40，0#柴油装车温度为10~40，-10#柴油装车温度为		

2019150105000004201911121003 20

序号	生产装置名称	生产装置编码	主要工艺名称（1）	装置原料名称	产品名称（4）	计量单位（5）	生产（加工）能力（6）	设计年生产时间（h）（7）	生产设施名称（2）	生产设施编号	是否为产污设施	设施参数（3）				其他设施信息	其他装置信息
												参数名称	计量单位	设计值	其他设施参数信息		
															0~40，-20#柴油装车温度为-10~40，-35#柴油装车温度为-25~40		
												设计年装载量	万t/a	1.25			
												装载形式-	--	--			

20191501050000042019111210032O

序号	生产装置名称	生产装置编码	主要工艺名称（1）	装置原料名称	产品名称（4）	计量单位（5）	生产（加工）能力（6）	设计年生产时间（h）（7）	生产设施名称（2）	生产设施编号	是否为产污设施	设施参数（3）				其他设施信息	其他装置信息
												参数名称	计量单位	设计值	其他设施参数信息		
												火车					
									挥发性有机液体装载设施	MF0143	气污染源	装载形式-火车	--	--		小品种装车栈桥柴油2#鹤位	
												装载温度	℃	20	10#柴油装车温度为20~40，,5#柴油装车温度为15~40，0#柴油装车温度为10~4		

2019150105000004201911121003 20

序号	生产装置名称	生产装置编码	主要工艺名称（1）	装置原料名称	产品名称（4）	计量单位（5）	生产（加工）能力（6）	设计年生产时间（h）（7）	生产设施名称（2）	生产设施编号	是否为产污设施	设施参数（3）				其他设施信息	其他装置信息
												参数名称	计量单位	设计值	其他设施参数信息		
															0，-10#柴油装车温度为0~40，-20#柴油装车温度为-10~40，-35#柴油装车温度为-25~40		

20191501050000042019111210032O

序号	生产装置名称	生产装置编码	主要工艺名称（1）	装置原料名称	产品名称（4）	计量单位（5）	生产（加工）能力（6）	设计年生产时间（h）（7）	生产设施名称（2）	生产设施编号	是否为产污设施	设施参数（3）				其他设施信息	其他装置信息
												参数名称	计量单位	设计值	其他设施参数信息		
												设计年装载量	万t/a	1.25			
												装载物料名称	--	--	柴油		
												装载物料名称	--	--	柴油		
												设计年装载量	万t/a	1.25			
												装载形式-火车	--	--			
												装载温度	℃	20	10#柴油装车温度为20~40，,5#		

20191501050000042019111210032 0

序号	生产装置名称	生产装置编码	主要工艺名称（1）	装置原料名称	产品名称（4）	计量单位（5）	生产（加工）能力（6）	设计年生产时间（h）（7）	生产设施名称（2）	生产设施编号	是否为产污设施	设施参数（3）				其他设施信息	其他装置信息
												参数名称	计量单位	设计值	其他设施参数信息		
															柴油装车温度为15~40，0#柴油装车温度为10~40，-10#柴油装车温度为0~40，-20#柴油装车温度为		

20191501050000042019111210032 0

序号	生产装置名称	生产装置编码	主要工艺名称（1）	装置原料名称	产品名称（4）	计量单位（5）	生产（加工）能力（6）	设计年生产时间（h）（7）	生产设施名称（2）	生产设施编号	是否为产污设施	设施参数（3）				其他设施信息	其他装置信息
												参数名称	计量单位	设计值	其他设施参数信息		
															-10~40，-35#柴油装车温度为-25~40		
									挥发性有机液体装载设施	MF0145	气污染源	装载温度	℃	20	10#柴油装车温度为20~40，,5#柴油装车温度为15~40，0#	小品种装车栈桥柴油4#鹤位	

2019150105000004201911121003 20

序号	生产装置名称	生产装置编码	主要工艺名称（1）	装置原料名称	产品名称（4）	计量单位（5）	生产（加工）能力（6）	设计年生产时间（h）（7）	生产设施名称（2）	生产设施编号	是否为产污设施	设施参数（3）				其他设施信息	其他装置信息
												参数名称	计量单位	设计值	其他设施参数信息		
															柴油装车温度为10~40，-10#柴油装车温度为0~40，-20#柴油装车温度为-10~40，-35#柴		

20191501050000042019111210032 0

序号	生产装置名称	生产装置编码	主要工艺名称（1）	装置原料名称	产品名称（4）	计量单位（5）	生产（加工）能力（6）	设计年生产时间（h）（7）	生产设施名称（2）	生产设施编号	是否为产污设施	设施参数（3）				其他设施信息	其他装置信息
												参数名称	计量单位	设计值	其他设施参数信息		
															油装车温度为-25~40		
												装载物料名称	--	--	柴油		
												装载形式-火车	--	--			
												设计年装载量	万t/a	1.25			
									挥发性有机液体装载设施	MF0146	气污染源	装载形式-火车	--	--		小品种装车栈桥柴油5#鹤位	
												装载物料名称	--	--	柴油		
												设计年	万t/a	1.25			

20191501050000042019111210032 0

序号	生产装置名称	生产装置编码	主要工艺名称（1）	装置原料名称	产品名称（4）	计量单位（5）	生产（加工）能力（6）	设计年生产时间（h）（7）	生产设施名称（2）	生产设施编号	是否为产污设施	设施参数（3）				其他设施信息	其他装置信息
												参数名称	计量单位	设计值	其他设施参数信息		
												装载量					
												装载温度	℃	20	10#柴油装车温度为20~40，,5#柴油装车温度为15~40，0#柴油装车温度为10~40，-10#柴油装车		

20191501050000042019111210032 0

序号	生产装置名称	生产装置编码	主要工艺名称（1）	装置原料名称	产品名称（4）	计量单位（5）	生产（加工）能力（6）	设计年生产时间（h）（7）	生产设施名称（2）	生产设施编号	是否为产污设施	设施参数（3）				其他设施信息	其他装置信息
												参数名称	计量单位	设计值	其他设施参数信息		
															温度为0~40，-20#柴油装车温度为-10~40，-35#柴油装车温度为-25~40		
									挥发性有机液体装载	MF0147	气污染源	装载温度	℃	20	10#柴油装车温度为	小品种装车栈桥柴油6	

20191501050000042019111210032 0

序号	生产装置名称	生产装置编码	主要工艺名称（1）	装置原料名称	产品名称（4）	计量单位（5）	生产（加工）能力（6）	设计年生产时间（h）（7）	生产设施名称（2）	生产设施编号	是否为产污设施	设施参数（3）				其他设施信息	其他装置信息
												参数名称	计量单位	设计值	其他设施参数信息		
									设施						20~40，,5#柴油装车温度为15~40，0#柴油装车温度为10~40，-10#柴油装车温度为0~40，-20#柴	#鹤位	

20191501050000042019111210032 0

序号	生产装置名称	生产装置编码	主要工艺名称（1）	装置原料名称	产品名称（4）	计量单位（5）	生产（加工）能力（6）	设计年生产时间（h）（7）	生产设施名称（2）	生产设施编号	是否为产污设施	设施参数（3）				其他设施信息	其他装置信息
												参数名称	计量单位	设计值	其他设施参数信息		
															油装车温度为-10~40，-35#柴油装车温度为-25~40		
												装载物料名称	--	--	柴油		
												装载形式-火车	--	--			
												设计年装载量	万t/a	1.25			

20191501050000042019111210032O

序号	生产装置名称	生产装置编码	主要工艺名称（1）	装置原料名称	产品名称（4）	计量单位（5）	生产（加工）能力（6）	设计年生产时间（h）（7）	生产设施名称（2）	生产设施编号	是否为产污设施	设施参数（3）				其他设施信息	其他装置信息
												参数名称	计量单位	设计值	其他设施参数信息		
									挥发性有机液体装载设施	MF0148	气污染源	装载形式-火车	--	--		小品种装车栈桥柴油7#鹤位	
												装载温度	℃	20	10#柴油装车温度为20~40，,5#柴油装车温度为15~40，0#柴油装车温度为10~40，-		

20191501050000042019111210032 0

序号	生产装置名称	生产装置编码	主要工艺名称（1）	装置原料名称	产品名称（4）	计量单位（5）	生产（加工）能力（6）	设计年生产时间（h）（7）	生产设施名称（2）	生产设施编号	是否为产污设施	设施参数（3）				其他设施信息	其他装置信息
												参数名称	计量单位	设计值	其他设施参数信息		
															10#柴油装车温度为0~40，-20#柴油装车温度为-10~40，-35#柴油装车温度为-25~40		
												装载物	--	--	柴油		

20191501050000042019111210032 0

序号	生产装置名称	生产装置编码	主要工艺名称（1）	装置原料名称	产品名称（4）	计量单位（5）	生产（加工）能力（6）	设计年生产时间（h）（7）	生产设施名称（2）	生产设施编号	是否为产污设施	设施参数（3）				其他设施信息	其他装置信息
												参数名称	计量单位	设计值	其他设施参数信息		
												料名称					
												设计年装载量	万t/a	1.25			
									挥发性有机液体装载设施	MF0149	气污染源	装载形式-火车	--	--		小品种装车栈桥柴油8#鹤位	
												装载温度	℃	20	10#柴油装车温度为20~40，，5#柴油装车温度为15~40，0#柴油装		

20191501050000042019111210032 0

序号	生产装置名称	生产装置编码	主要工艺名称（1）	装置原料名称	产品名称（4）	计量单位（5）	生产（加工）能力（6）	设计年生产时间（h）（7）	生产设施名称（2）	生产设施编号	是否为产污设施	设施参数（3）				其他设施信息	其他装置信息
												参数名称	计量单位	设计值	其他设施参数信息		
															车温度为10~40，-10#柴油装车温度为0~40，-20#柴油装车温度为-10~40，-35#柴油装车		

20191501050000042019111210032 0

序号	生产装置名称	生产装置编码	主要工艺名称（1）	装置原料名称	产品名称（4）	计量单位（5）	生产（加工）能力（6）	设计年生产时间（h）（7）	生产设施名称（2）	生产设施编号	是否为产污设施	设施参数（3）				其他设施信息	其他装置信息
												参数名称	计量单位	设计值	其他设施参数信息		
															温度为-25~40		
												设计年装载量	万t/a	1.25			
												装载物料名称	--	--	柴油		
									挥发性有机液体装载设施	MF0150	气污染源	装载温度	℃	20	10#柴油装车温度为20~40，,5#柴油装车温度为15~40，0#柴油装	小品种装车栈桥柴油9#鹤位	

20191501050000042019111210032 0

序号	生产装置名称	生产装置编码	主要工艺名称（1）	装置原料名称	产品名称（4）	计量单位（5）	生产（加工）能力（6）	设计年生产时间（h）（7）	生产设施名称（2）	生产设施编号	是否为产污设施	设施参数（3）				其他设施信息	其他装置信息
												参数名称	计量单位	设计值	其他设施参数信息		
															车温度为10~40，-10#柴油装车温度为0~40，-20#柴油装车温度为-10~40，-35#柴油装车		

20191501050000042019111210032 0

序号	生产装置名称	生产装置编码	主要工艺名称（1）	装置原料名称	产品名称（4）	计量单位（5）	生产（加工）能力（6）	设计年生产时间（h）（7）	生产设施名称（2）	生产设施编号	是否为产污设施	设施参数（3）				其他设施信息	其他装置信息
												参数名称	计量单位	设计值	其他设施参数信息		
															温度为-25~40		
												装载物料名称	--	--	柴油		
												装载形式-火车	--	--			
												设计年装载量	万t/a	1.25			
									挥发性有机液体装载设施	MF0151	气污染源	装载温度	℃	20	10#柴油装车温度为20~40，,5#柴油装车温度	小品种装车栈桥柴油10#鹤位	

20191501050000042019111210032O

序号	生产装置名称	生产装置编码	主要工艺名称（1）	装置原料名称	产品名称（4）	计量单位（5）	生产（加工）能力（6）	设计年生产时间（h）（7）	生产设施名称（2）	生产设施编号	是否为产污设施	设施参数（3）				其他设施信息	其他装置信息
												参数名称	计量单位	设计值	其他设施参数信息		
															为15~40，0#柴油装车温度为10~40，-10#柴油装车温度为0~40，-20#柴油装车温度为-10~40		

20191501050000042019111210032 0

序号	生产装置名称	生产装置编码	主要工艺名称（1）	装置原料名称	产品名称（4）	计量单位（5）	生产（加工）能力（6）	设计年生产时间（h）（7）	生产设施名称（2）	生产设施编号	是否为产污设施	设施参数（3）				其他设施信息	其他装置信息
												参数名称	计量单位	设计值	其他设施参数信息		
															，-35#柴油装车温度为-25~40		
												装载物料名称	--	--	柴油		
												装载形式-火车	--	--			
												设计年装载量	万t/a	1.25			
									挥发性有机液体装载设施	MF0152	气污染源	设计年装载量	万t/a	1.25		小品种装车栈桥柴油11#鹤位	
												装载物料名称	--	--	柴油		

20191501050000042019111210032 0

序号	生产装置名称	生产装置编码	主要工艺名称（1）	装置原料名称	产品名称（4）	计量单位（5）	生产（加工）能力（6）	设计年生产时间（h）（7）	生产设施名称（2）	生产设施编号	是否为产污设施	设施参数（3）				其他设施信息	其他装置信息
												参数名称	计量单位	设计值	其他设施参数信息		
												装载温度	℃	20	10#柴油装车温度为20~40，,5#柴油装车温度为15~40，0#柴油装车温度为10~40，-10#柴油装车温度为		

2019150105000004201911121003 20

序号	生产装置名称	生产装置编码	主要工艺名称（1）	装置原料名称	产品名称（4）	计量单位（5）	生产（加工）能力（6）	设计年生产时间（h）（7）	生产设施名称（2）	生产设施编号	是否为产污设施	设施参数（3）				其他设施信息	其他装置信息
												参数名称	计量单位	设计值	其他设施参数信息		
															0~40，-20#柴油装车温度为-10~40，-35#柴油装车温度为-25~40		
												装载形式-火车	--	--			
									挥发性	MF015	气污染	装载物	--	--	柴油	小品种	

20191501050000042019111210032 0

序号	生产装置名称	生产装置编码	主要工艺名称（1）	装置原料名称	产品名称（4）	计量单位（5）	生产（加工）能力（6）	设计年生产时间（h）（7）	生产设施名称（2）	生产设施编号	是否为产污设施	设施参数（3）				其他设施信息	其他装置信息
												参数名称	计量单位	设计值	其他设施参数信息		
												料名称					
												设计年装载量	万t/a	1.25			
												装载形式-火车	--	--			
									有机液			装载温度	℃	20	10#柴油装车温度为20~40，,5#柴油装车温度为15~40，0#柴油装	装车栈	

20191501050000042019111210032O

序号	生产装置名称	生产装置编码	主要工艺名称（1）	装置原料名称	产品名称（4）	计量单位（5）	生产（加工）能力（6）	设计年生产时间（h）（7）	生产设施名称（2）	生产设施编号	是否为产污设施	设施参数（3）				其他设施信息	其他装置信息
												参数名称	计量单位	设计值	其他设施参数信息		
															车温度为10~40，-10#柴油装车温度为0~40，-20#柴油装车温度为-10~40，-35#柴油装车		

20191501050000042019111210032 0

序号	生产装置名称	生产装置编码	主要工艺名称（1）	装置原料名称	产品名称（4）	计量单位（5）	生产（加工）能力（6）	设计年生产时间（h）（7）	生产设施名称（2）	生产设施编号	是否为产污设施	设施参数（3）				其他设施信息	其他装置信息
												参数名称	计量单位	设计值	其他设施参数信息		
															温度为-25~40		
									挥发性有机液体装载设施	MF0154	气污染源	装载温度	℃	20	10#柴油装车温度为20~40，,5#柴油装车温度为15~40，0#柴油装车温度为10~40，-10#柴	小品种装车栈桥柴油装车13#鹤位	

20191501050000042019111210032 0

序号	生产装置名称	生产装置编码	主要工艺名称（1）	装置原料名称	产品名称（4）	计量单位（5）	生产（加工）能力（6）	设计年生产时间（h）（7）	生产设施名称（2）	生产设施编号	是否为产污设施	设施参数（3）				其他设施信息	其他装置信息
												参数名称	计量单位	设计值	其他设施参数信息		
															油装车温度为0~40，-20#柴油装车温度为-10~40，-35#柴油装车温度为-25~40		
												装载形式-	--	--			

2019150105000004201911121003 20

序号	生产装置名称	生产装置编码	主要工艺名称（1）	装置原料名称	产品名称（4）	计量单位（5）	生产（加工）能力（6）	设计年生产时间（h）（7）	生产设施名称（2）	生产设施编号	是否为产污设施	设施参数（3）				其他设施信息	其他装置信息
												参数名称	计量单位	设计值	其他设施参数信息		
												火车					
												装载物料名称	--	--	柴油		
												设计年装载量	万t/a	1.25			
												设计年装载量	万t/a	1.25			
												装载形式-火车	--	--			
												装载物料名称	--	--	柴油		
												装载温度	℃	20	10#柴油装车温度为20~40		

20191501050000042019111210032O

序号	生产装置名称	生产装置编码	主要工艺名称（1）	装置原料名称	产品名称（4）	计量单位（5）	生产（加工）能力（6）	设计年生产时间（h）（7）	生产设施名称（2）	生产设施编号	是否为产污设施	设施参数（3）				其他设施信息	其他装置信息
												参数名称	计量单位	设计值	其他设施参数信息		
															，,5#柴油装车温度为15~40，0#柴油装车温度为10~40，-10#柴油装车温度为0~40，-20#柴油装车		

20191501050000042019111210032 0

序号	生产装置名称	生产装置编码	主要工艺名称（1）	装置原料名称	产品名称（4）	计量单位（5）	生产（加工）能力（6）	设计年生产时间（h）（7）	生产设施名称（2）	生产设施编号	是否为产污设施	设施参数（3）				其他设施信息	其他装置信息
												参数名称	计量单位	设计值	其他设施参数信息		
															温度为-10~40，-35#柴油装车温度为-25~40		
									挥发性有机液体装载设施	MF0156	气污染源	设计年装载量	万t/a	1.25		小品种装车栈桥柴油装车14#鹤位	
												装载温度	℃	20	10#柴油装车温度为20~40，,5#柴油装		

20191501050000042019111210032 0

序号	生产装置名称	生产装置编码	主要工艺名称（1）	装置原料名称	产品名称（4）	计量单位（5）	生产（加工）能力（6）	设计年生产时间（h）（7）	生产设施名称（2）	生产设施编号	是否为产污设施	设施参数（3）				其他设施信息	其他装置信息
												参数名称	计量单位	设计值	其他设施参数信息		
															车温度为15~40，0#柴油装车温度为10~40，-10#柴油装车温度为0~40，-20#柴油装车温度为-		

20191501050000042019111210032 0

序号	生产装置名称	生产装置编码	主要工艺名称（1）	装置原料名称	产品名称（4）	计量单位（5）	生产（加工）能力（6）	设计年生产时间（h）（7）	生产设施名称（2）	生产设施编号	是否为产污设施	设施参数（3）				其他设施信息	其他装置信息
												参数名称	计量单位	设计值	其他设施参数信息		
															10~40，-35#柴油装车温度为-25~40		
												装载形式-火车	--	--			
												装载物料名称	--	--	柴油		
									挥发性有机液体装载设施	MF0157	气污染源	装载温度	℃	20	10#柴油装车温度为20~40，,5#	小品种装车栈桥柴油装车15#鹤位	

20191501050000042019111210032 0

序号	生产装置名称	生产装置编码	主要工艺名称（1）	装置原料名称	产品名称（4）	计量单位（5）	生产（加工）能力（6）	设计年生产时间（h）（7）	生产设施名称（2）	生产设施编号	是否为产污设施	设施参数（3）				其他设施信息	其他装置信息
												参数名称	计量单位	设计值	其他设施参数信息		
															柴油装车温度为15~40，0#柴油装车温度为10~40，-10#柴油装车温度为0~40，-20#柴油装车温度为		

20191501050000042019111210032 0

序号	生产装置名称	生产装置编码	主要工艺名称（1）	装置原料名称	产品名称（4）	计量单位（5）	生产（加工）能力（6）	设计年生产时间（h）（7）	生产设施名称（2）	生产设施编号	是否为产污设施	设施参数（3）				其他设施信息	其他装置信息
												参数名称	计量单位	设计值	其他设施参数信息		
															-10~40，-35#柴油装车温度为-25~40		
												装载物料名称	--	--	柴油		
												设计年装载量	万t/a	1.25			
												装载形式-火车	--	--			
									挥发性有机液	MF015	气污染	装载物	--	--	柴油	小品种装车栈	

20191501050000042019111210032O

序号	生产装置名称	生产装置编码	主要工艺名称（1）	装置原料名称	产品名称（4）	计量单位（5）	生产（加工）能力（6）	设计年生产时间（h）（7）	生产设施名称（2）	生产设施编号	是否为产污设施	设施参数（3）				其他设施信息	其他装置信息
												参数名称	计量单位	设计值	其他设施参数信息		
									体装载设施			装载温度	℃	20	10#柴油装车温度为20~40，,5#柴油装车温度为15~40，0#柴油装车温度为10~40，-10#柴油装车温度为	桥柴油装车16#鹤位	

20191501050000042019111210032 0

序号	生产装置名称	生产装置编码	主要工艺名称（1）	装置原料名称	产品名称（4）	计量单位（5）	生产（加工）能力（6）	设计年生产时间（h）（7）	生产设施名称（2）	生产设施编号	是否为产污设施	设施参数（3）				其他设施信息	其他装置信息
												参数名称	计量单位	设计值	其他设施参数信息		
															0~40，-20#柴油装车温度为-10~40，-35#柴油装车温度为-25~40		
												设计年装载量	万t/a	1.25			
												装载形式-	--	--			

20191501050000042019111210032O

序号	生产装置名称	生产装置编码	主要工艺名称（1）	装置原料名称	产品名称（4）	计量单位（5）	生产（加工）能力（6）	设计年生产时间（h）（7）	生产设施名称（2）	生产设施编号	是否为产污设施	设施参数（3）				其他设施信息	其他装置信息
												参数名称	计量单位	设计值	其他设施参数信息		
												火车					
									挥发性有机液体装载设施	MF0159	气污染源	装载形式-火车	--	--		小品种装车栈桥柴油装车17#鹤位	
												装载物料名称	--	--	柴油		
												装载温度	℃	20	10#柴油装车温度为20~40，,5#柴油装车温度为15~40，0#柴油装		

2019150105000004201911121003 20

序号	生产装置名称	生产装置编码	主要工艺名称（1）	装置原料名称	产品名称（4）	计量单位（5）	生产（加工）能力（6）	设计年生产时间（h）（7）	生产设施名称（2）	生产设施编号	是否为产污设施	设施参数（3）				其他设施信息	其他装置信息
												参数名称	计量单位	设计值	其他设施参数信息		
															车温度为10~40，-10#柴油装车温度为0~40，-20#柴油装车温度为-10~40，-35#柴油装车		

20191501050000042019111210032 0

序号	生产装置名称	生产装置编码	主要工艺名称（1）	装置原料名称	产品名称（4）	计量单位（5）	生产（加工）能力（6）	设计年生产时间（h）（7）	生产设施名称（2）	生产设施编号	是否为产污设施	设施参数（3）				其他设施信息	其他装置信息
												参数名称	计量单位	设计值	其他设施参数信息		
															温度为-25~40		
												设计年装载量	万t/a	1.25			
									挥发性有机液体装载设施	MF0160	气污染源	装载物料名称	--	--	柴油	小品种装车栈桥柴油装车18#鹤位	
												装载形式-火车	--	--			
												装载温度	℃	20	10#柴油装车温度为20~40，,5#柴油装车温度		

20191501050000042019111210032 0

序号	生产装置名称	生产装置编码	主要工艺名称（1）	装置原料名称	产品名称（4）	计量单位（5）	生产（加工）能力（6）	设计年生产时间（h）（7）	生产设施名称（2）	生产设施编号	是否为产污设施	设施参数（3）				其他设施信息	其他装置信息
												参数名称	计量单位	设计值	其他设施参数信息		
															为15~40，0#柴油装车温度为10~40，-10#柴油装车温度为0~40，-20#柴油装车温度为-10~40		

20191501050000042019111210032 0

序号	生产装置名称	生产装置编码	主要工艺名称（1）	装置原料名称	产品名称（4）	计量单位（5）	生产（加工）能力（6）	设计年生产时间（h）（7）	生产设施名称（2）	生产设施编号	是否为产污设施	设施参数（3）				其他设施信息	其他装置信息
												参数名称	计量单位	设计值	其他设施参数信息		
															，-35#柴油装车温度为-25~40		
												设计年装载量	万t/a	1.25			
									挥发性有机液体装载设施	MF0161	气污染源	装载温度	℃	20	10#柴油装车温度为20~40，,5#柴油装车温度为15~40，0#	小品种装车栈桥柴油装车19#鹤位	

20191501050000042019111210032O

序号	生产装置名称	生产装置编码	主要工艺名称（1）	装置原料名称	产品名称（4）	计量单位（5）	生产（加工）能力（6）	设计年生产时间（h）（7）	生产设施名称（2）	生产设施编号	是否为产污设施	设施参数（3）				其他设施信息	其他装置信息
												参数名称	计量单位	设计值	其他设施参数信息		
															柴油装车温度为10~40，-10#柴油装车温度为0~40，-20#柴油装车温度为-10~40，-35#柴		

20191501050000042019111210032 0

序号	生产装置名称	生产装置编码	主要工艺名称（1）	装置原料名称	产品名称（4）	计量单位（5）	生产（加工）能力（6）	设计年生产时间（h）（7）	生产设施名称（2）	生产设施编号	是否为产污设施	设施参数（3）				其他设施信息	其他装置信息
												参数名称	计量单位	设计值	其他设施参数信息		
															油装车温度为-25~40		
												装载形式-火车	--	--			
												装载物料名称	--	--	柴油		
												设计年装载量	万t/a	1.25			
									挥发性有机液体装载设施	MF0162	气污染源	装载温度	℃	20	10#柴油装车温度为20~40，,5#柴油装	小品种装车栈桥柴油装车20#鹤位	

20191501050000042019111210032O

序号	生产装置名称	生产装置编码	主要工艺名称（1）	装置原料名称	产品名称（4）	计量单位（5）	生产（加工）能力（6）	设计年生产时间（h）（7）	生产设施名称（2）	生产设施编号	是否为产污设施	设施参数（3）				其他设施信息	其他装置信息
												参数名称	计量单位	设计值	其他设施参数信息		
															车温度为15~40，0#柴油装车温度为10~40，-10#柴油装车温度为0~40，-20#柴油装车温度为-		

20191501050000042019111210032 0

序号	生产装置名称	生产装置编码	主要工艺名称（1）	装置原料名称	产品名称（4）	计量单位（5）	生产（加工）能力（6）	设计年生产时间（h）（7）	生产设施名称（2）	生产设施编号	是否为产污设施	设施参数（3）				其他设施信息	其他装置信息
												参数名称	计量单位	设计值	其他设施参数信息		
															10~40，-35#柴油装车温度为-25~40		
												装载形式-火车	--	--			
												设计年装载量	万t/a	1.25			
												装载物料名称	--	--	柴油		
									挥发性有机液体装载	MF0163	气污染源	装载温度	℃	20	10#柴油装车温度为	小品种装车栈桥柴油	

20191501050000042019111210032O

序号	生产装置名称	生产装置编码	主要工艺名称（1）	装置原料名称	产品名称（4）	计量单位（5）	生产（加工）能力（6）	设计年生产时间（h）（7）	生产设施名称（2）	生产设施编号	是否为产污设施	设施参数（3）				其他设施信息	其他装置信息
												参数名称	计量单位	设计值	其他设施参数信息		
									设施						20~40，,5#柴油装车温度为15~40，0#柴油装车温度为10~40，-10#柴油装车温度为0~40，-20#柴	装车21#鹤位	

20191501050000042019111210032 0

序号	生产装置名称	生产装置编码	主要工艺名称（1）	装置原料名称	产品名称（4）	计量单位（5）	生产（加工）能力（6）	设计年生产时间（h）（7）	生产设施名称（2）	生产设施编号	是否为产污设施	设施参数（3）				其他设施信息	其他装置信息
												参数名称	计量单位	设计值	其他设施参数信息		
															油装车温度为-10~40，-35#柴油装车温度为-25~40		
												设计年装载量	万t/a	1.25			
												装载物料名称	--	--	柴油		
												装载形式-火车	--	--			

20191501050000042019111210032O

序号	生产装置名称	生产装置编码	主要工艺名称（1）	装置原料名称	产品名称（4）	计量单位（5）	生产（加工）能力（6）	设计年生产时间（h）（7）	生产设施名称（2）	生产设施编号	是否为产污设施	设施参数（3）				其他设施信息	其他装置信息
												参数名称	计量单位	设计值	其他设施参数信息		
									挥发性有机液体装载设施	MF0164	气污染源	装载温度	℃	20	10#柴油装车温度为20~40，,5#柴油装车温度为15~40，0#柴油装车温度为10~40，-10#柴油装车温度为	小品种装车栈桥柴油装车22#鹤位	

20191501050000042019111210032 0

序号	生产装置名称	生产装置编码	主要工艺名称（1）	装置原料名称	产品名称（4）	计量单位（5）	生产（加工）能力（6）	设计年生产时间（h）（7）	生产设施名称（2）	生产设施编号	是否为产污设施	设施参数（3）				其他设施信息	其他装置信息
												参数名称	计量单位	设计值	其他设施参数信息		
															0~40，-20#柴油装车温度为-10~40，-35#柴油装车温度为-25~40		
												设计年装载量	万t/a	1.25			
												装载形式-	--	--			

20191501050000042019111210032O

序号	生产装置名称	生产装置编码	主要工艺名称（1）	装置原料名称	产品名称（4）	计量单位（5）	生产（加工）能力（6）	设计年生产时间（h）（7）	生产设施名称（2）	生产设施编号	是否为产污设施	设施参数（3）				其他设施信息	其他装置信息
												参数名称	计量单位	设计值	其他设施参数信息		
												火车					
												装载物料名称	--	--	柴油		
									挥发性有机液体装载设施	MF0165	气污染源	装载温度	℃	20	10#柴油装车温度为20~40，,5#柴油装车温度为15~40，0#柴油装车温度为10~40，-	小品种装车栈桥柴油装车23#鹤位	

20191501050000042019111210032 0

序号	生产装置名称	生产装置编码	主要工艺名称（1）	装置原料名称	产品名称（4）	计量单位（5）	生产（加工）能力（6）	设计年生产时间（h）（7）	生产设施名称（2）	生产设施编号	是否为产污设施	设施参数（3）				其他设施信息	其他装置信息
												参数名称	计量单位	设计值	其他设施参数信息		
															10#柴油装车温度为0~40，-20#柴油装车温度为-10~40，-35#柴油装车温度为-25~40		
												设计年	万t/a	1.25			

20191501050000042019111210032O

序号	生产装置名称	生产装置编码	主要工艺名称（1）	装置原料名称	产品名称（4）	计量单位（5）	生产（加工）能力（6）	设计年生产时间（h）（7）	生产设施名称（2）	生产设施编号	是否为产污设施	设施参数（3）				其他设施信息	其他装置信息
												参数名称	计量单位	设计值	其他设施参数信息		
												装载量					
												装载形式-火车	--	--			
												装载物料名称	--	--	柴油		
									挥发性有机液体装载设施	MF0166	气污染源	设计年装载量	万t/a	1.25		小品种装车栈桥柴油装车24#鹤位	
												装载形式-火车	--	--			
												装载温度	℃	20	10#柴油装车温度为20~40，,5#		

20191501050000042019111210032O

序号	生产装置名称	生产装置编码	主要工艺名称（1）	装置原料名称	产品名称（4）	计量单位（5）	生产（加工）能力（6）	设计年生产时间（h）（7）	生产设施名称（2）	生产设施编号	是否为产污设施	设施参数（3）				其他设施信息	其他装置信息
												参数名称	计量单位	设计值	其他设施参数信息		
															柴油装车温度为15~40，0#柴油装车温度为10~40，-10#柴油装车温度为0~40，-20#柴油装车温度为		

20191501050000042019111210032 0

序号	生产装置名称	生产装置编码	主要工艺名称（1）	装置原料名称	产品名称（4）	计量单位（5）	生产（加工）能力（6）	设计年生产时间（h）（7）	生产设施名称（2）	生产设施编号	是否为产污设施	设施参数（3）				其他设施信息	其他装置信息
												参数名称	计量单位	设计值	其他设施参数信息		
															-10~40，-35#柴油装车温度为-25~40		
												装载物料名称	--	--	柴油		
									挥发性有机液体装载设施	MF0167	气污染源	装载物料名称	--	--	柴油	小品种装车栈桥柴油装车25#鹤位	
												设计年装载量	万t/a	1.25			
												装载形式-火车	--	--			

20191501050000042019111210032O

序号	生产装置名称	生产装置编码	主要工艺名称（1）	装置原料名称	产品名称（4）	计量单位（5）	生产（加工）能力（6）	设计年生产时间（h）（7）	生产设施名称（2）	生产设施编号	是否为产污设施	设施参数（3）				其他设施信息	其他装置信息
												参数名称	计量单位	设计值	其他设施参数信息		
												装载温度	℃	20	10#柴油装车温度为20~40，,5#柴油装车温度为15~40，0#柴油装车温度为10~40，-10#柴油装车温度为		

20191501050000042019111210032 0

序号	生产装置名称	生产装置编码	主要工艺名称（1）	装置原料名称	产品名称（4）	计量单位（5）	生产（加工）能力（6）	设计年生产时间（h）（7）	生产设施名称（2）	生产设施编号	是否为产污设施	设施参数（3）				其他设施信息	其他装置信息
												参数名称	计量单位	设计值	其他设施参数信息		
															0~40，-20#柴油装车温度为-10~40，-35#柴油装车温度为-25~40		
									挥发性有机液体装载设施	MF0168	气污染源	装载温度	℃	20	10#柴油装车温度为20~40	小品种装车栈桥柴油装车26#	

2019150105000004201911121003 20

序号	生产装置名称	生产装置编码	主要工艺名称（1）	装置原料名称	产品名称（4）	计量单位（5）	生产（加工）能力（6）	设计年生产时间（h）（7）	生产设施名称（2）	生产设施编号	是否为产污设施	设施参数（3）				其他设施信息	其他装置信息
												参数名称	计量单位	设计值	其他设施参数信息		
															，,5#柴油装车温度为15~40，0#柴油装车温度为10~40，-10#柴油装车温度为0~40，-20#柴油装车	鹤位	

20191501050000042019111210032 0

序号	生产装置名称	生产装置编码	主要工艺名称（1）	装置原料名称	产品名称（4）	计量单位（5）	生产（加工）能力（6）	设计年生产时间（h）（7）	生产设施名称（2）	生产设施编号	是否为产污设施	设施参数（3）				其他设施信息	其他装置信息
												参数名称	计量单位	设计值	其他设施参数信息		
															温度为-10~40，-35#柴油装车温度为-25~40		
												装载物料名称	--	--	柴油		
												装载形式-火车	--	--			
												设计年装载量	万t/a	1.25			
									挥发性	MF016	气污染	装载形	--	--		小品种	

20191501050000042019111210032O

序号	生产装置名称	生产装置编码	主要工艺名称（1）	装置原料名称	产品名称（4）	计量单位（5）	生产（加工）能力（6）	设计年生产时间（h）（7）	生产设施名称（2）	生产设施编号	是否为产污设施	设施参数（3）				其他设施信息	其他装置信息
												参数名称	计量单位	设计值	其他设施参数信息		
												式-火车					
												装载物料名称	--	--	柴油		
												设计年装载量	万t/a	1.25			
									有机液			装载温度	℃	20	10#柴油装车温度为20~40，,5#柴油装车温度为15~40，0#柴油装	装车栈	

20191501050000042019111210032O

序号	生产装置名称	生产装置编码	主要工艺名称（1）	装置原料名称	产品名称（4）	计量单位（5）	生产（加工）能力（6）	设计年生产时间（h）（7）	生产设施名称（2）	生产设施编号	是否为产污设施	设施参数（3）				其他设施信息	其他装置信息
												参数名称	计量单位	设计值	其他设施参数信息		
															车温度为10~40，-10#柴油装车温度为0~40，-20#柴油装车温度为-10~40，-35#柴油装车		

20191501050000042019111210032 0

序号	生产装置名称	生产装置编码	主要工艺名称（1）	装置原料名称	产品名称（4）	计量单位（5）	生产（加工）能力（6）	设计年生产时间（h）（7）	生产设施名称（2）	生产设施编号	是否为产污设施	设施参数（3）				其他设施信息	其他装置信息
												参数名称	计量单位	设计值	其他设施参数信息		
															温度为-25~40		
									挥发性有机液体装载设施	MF0170	气污染源	装载形式-火车	--	--		小品种装车栈桥柴油装车28#鹤位	
												装载温度	℃	20	10#柴油装车温度为20~40，,5#柴油装车温度为15~40，0#柴油装车温度		

20191501050000042019111210032 0

序号	生产装置名称	生产装置编码	主要工艺名称（1）	装置原料名称	产品名称（4）	计量单位（5）	生产（加工）能力（6）	设计年生产时间（h）（7）	生产设施名称（2）	生产设施编号	是否为产污设施	设施参数（3）				其他设施信息	其他装置信息
												参数名称	计量单位	设计值	其他设施参数信息		
															为10~40，-10#柴油装车温度为0~40，-20#柴油装车温度为-10~40，-35#柴油装车温度为		

20191501050000042019111210032 0

序号	生产装置名称	生产装置编码	主要工艺名称（1）	装置原料名称	产品名称（4）	计量单位（5）	生产（加工）能力（6）	设计年生产时间（h）（7）	生产设施名称（2）	生产设施编号	是否为产污设施	设施参数（3）				其他设施信息	其他装置信息
												参数名称	计量单位	设计值	其他设施参数信息		
															-25~40		
												设计年装载量	万t/a	1.25			
												装载物料名称	--	--	柴油		
									挥发性有机液体装载设施	MF0171	气污染源	装载形式-火车	--	--		小品种装车栈桥柴油装车29#鹤位	
												设计年装载量	万t/a	1.25			
												装载温度	℃	20	10#柴油装车温度为20~40，,5#柴油装		

20191501050000042019111210032O

序号	生产装置名称	生产装置编码	主要工艺名称（1）	装置原料名称	产品名称（4）	计量单位（5）	生产（加工）能力（6）	设计年生产时间（h）（7）	生产设施名称（2）	生产设施编号	是否为产污设施	设施参数（3）				其他设施信息	其他装置信息
												参数名称	计量单位	设计值	其他设施参数信息		
															车温度为15~40，0#柴油装车温度为10~40，-10#柴油装车温度为0~40，-20#柴油装车温度为-		

20191501050000042019111210032 0

序号	生产装置名称	生产装置编码	主要工艺名称（1）	装置原料名称	产品名称（4）	计量单位（5）	生产（加工）能力（6）	设计年生产时间（h）（7）	生产设施名称（2）	生产设施编号	是否为产污设施	设施参数（3）				其他设施信息	其他装置信息
												参数名称	计量单位	设计值	其他设施参数信息		
															10~40，-35#柴油装车温度为-25~40		
												装载物料名称	--	--	柴油		
												装载形式-火车	--	--			
												装载物料名称	--	--	柴油		
												设计年装载量	万t/a	1.25			
												装载温	℃	20	10#柴		

20191501050000042019111210032 0

序号	生产装置名称	生产装置编码	主要工艺名称（1）	装置原料名称	产品名称（4）	计量单位（5）	生产（加工）能力（6）	设计年生产时间（h）（7）	生产设施名称（2）	生产设施编号	是否为产污设施	设施参数（3）				其他设施信息	其他装置信息
												参数名称	计量单位	设计值	其他设施参数信息		
												度			油装车温度为20~40，,5#柴油装车温度为15~40，0#柴油装车温度为10~40，-10#柴油装车温度为0~40，		

20191501050000042019111210032 0

序号	生产装置名称	生产装置编码	主要工艺名称（1）	装置原料名称	产品名称（4）	计量单位（5）	生产（加工）能力（6）	设计年生产时间（h）（7）	生产设施名称（2）	生产设施编号	是否为产污设施	设施参数（3）				其他设施信息	其他装置信息
												参数名称	计量单位	设计值	其他设施参数信息		
															-20#柴油装车温度为-10~40，-35#柴油装车温度为-25~40		
									挥发性有机液体装载设施	MF0173	气污染源	装载温度	℃	20	10#柴油装车温度为20~40，,5#	小品种装车栈桥柴油装车31#鹤位	

2019150105000004201911121003 20

序号	生产装置名称	生产装置编码	主要工艺名称（1）	装置原料名称	产品名称（4）	计量单位（5）	生产（加工）能力（6）	设计年生产时间（h）（7）	生产设施名称（2）	生产设施编号	是否为产污设施	设施参数（3）				其他设施信息	其他装置信息
												参数名称	计量单位	设计值	其他设施参数信息		
															柴油装车温度为15~40，0#柴油装车温度为10~40，-10#柴油装车温度为0~40，-20#柴油装车温度为		

20191501050000042019111210032O

序号	生产装置名称	生产装置编码	主要工艺名称（1）	装置原料名称	产品名称（4）	计量单位（5）	生产（加工）能力（6）	设计年生产时间（h）（7）	生产设施名称（2）	生产设施编号	是否为产污设施	设施参数（3）				其他设施信息	其他装置信息
												参数名称	计量单位	设计值	其他设施参数信息		
															-10~40，-35#柴油装车温度为-25~40		
												装载物料名称	--	--	柴油		
												设计年装载量	万t/a	1.25			
												装载形式-火车	--	--			
									挥发性有机液	MF0174	气污染源	装载形式-	--	--		小品种装车栈	

20191501050000042019111210032 0

序号	生产装置名称	生产装置编码	主要工艺名称（1）	装置原料名称	产品名称（4）	计量单位（5）	生产（加工）能力（6）	设计年生产时间（h）（7）	生产设施名称（2）	生产设施编号	是否为产污设施	设施参数（3）				其他设施信息	其他装置信息
												参数名称	计量单位	设计值	其他设施参数信息		
												火车					
												装载物料名称	--	--	柴油		
												设计年装载量	万t/a	1.25			
									体装载			装载温度	℃	20	10#柴油装车温度为20~40，,5#柴油装车温度为15~40，0#柴油装车温度	桥柴油	

20191501050000042019111210032O

序号	生产装置名称	生产装置编码	主要工艺名称（1）	装置原料名称	产品名称（4）	计量单位（5）	生产（加工）能力（6）	设计年生产时间（h）（7）	生产设施名称（2）	生产设施编号	是否为产污设施	设施参数（3）				其他设施信息	其他装置信息
												参数名称	计量单位	设计值	其他设施参数信息		
															为10~40，-10#柴油装车温度为0~40，-20#柴油装车温度为-10~40，-35#柴油装车温度为		

20191501050000042019111210032 0

序号	生产装置名称	生产装置编码	主要工艺名称（1）	装置原料名称	产品名称（4）	计量单位（5）	生产（加工）能力（6）	设计年生产时间（h）（7）	生产设施名称（2）	生产设施编号	是否为产污设施	设施参数（3）				其他设施信息	其他装置信息
												参数名称	计量单位	设计值	其他设施参数信息		
															-25~40		
									挥发性有机液体装载设施	MF0175	气污染源	装载形式-火车	--	--		小品种装车栈桥柴油装车33#鹤位	
												设计年装载量	万t/a	1.25			
												装载温度	℃	20	10#柴油装车温度为20~40，,5#柴油装车温度为15~40，0#柴油装		

20191501050000042019111210032 0

序号	生产装置名称	生产装置编码	主要工艺名称（1）	装置原料名称	产品名称（4）	计量单位（5）	生产（加工）能力（6）	设计年生产时间（h）（7）	生产设施名称（2）	生产设施编号	是否为产污设施	设施参数（3）				其他设施信息	其他装置信息
												参数名称	计量单位	设计值	其他设施参数信息		
															车温度为10~40，-10#柴油装车温度为0~40，-20#柴油装车温度为-10~40，-35#柴油装车		

20191501050000042019111210032 0

序号	生产装置名称	生产装置编码	主要工艺名称（1）	装置原料名称	产品名称（4）	计量单位（5）	生产（加工）能力（6）	设计年生产时间（h）（7）	生产设施名称（2）	生产设施编号	是否为产污设施	设施参数（3）				其他设施信息	其他装置信息
												参数名称	计量单位	设计值	其他设施参数信息		
															温度为-25~40		
												装载物料名称	--	--	柴油		
												装载形式-火车	--	--			
												设计年装载量	万t/a	1.25			
												装载物料名称	--	--	柴油		
												装载温度	℃	20	10#柴油装车温度为20~40，,5#		

20191501050000042019111210032O

序号	生产装置名称	生产装置编码	主要工艺名称（1）	装置原料名称	产品名称（4）	计量单位（5）	生产（加工）能力（6）	设计年生产时间（h）（7）	生产设施名称（2）	生产设施编号	是否为产污设施	设施参数（3）				其他设施信息	其他装置信息
												参数名称	计量单位	设计值	其他设施参数信息		
															柴油装车温度为15~40，0#柴油装车温度为10~40，-10#柴油装车温度为0~40，-20#柴油装车温度为		

20191501050000042019111210032 0

序号	生产装置名称	生产装置编码	主要工艺名称（1）	装置原料名称	产品名称（4）	计量单位（5）	生产（加工）能力（6）	设计年生产时间（h）（7）	生产设施名称（2）	生产设施编号	是否为产污设施	设施参数（3）				其他设施信息	其他装置信息
												参数名称	计量单位	设计值	其他设施参数信息		
															-10~40，-35#柴油装车温度为-25~40		
									挥发性有机液体装载设施	MF0177	气污染源	装载物料名称	--	--	柴油	小品种装车栈桥柴油装车35#鹤位	
												设计年装载量	万t/a	1.25			
												装载温度	℃	20	10#柴油装车温度为20~40，,5#		

2019150105000004201911121003 20

序号	生产装置名称	生产装置编码	主要工艺名称（1）	装置原料名称	产品名称（4）	计量单位（5）	生产（加工）能力（6）	设计年生产时间（h）（7）	生产设施名称（2）	生产设施编号	是否为产污设施	设施参数（3）				其他设施信息	其他装置信息
												参数名称	计量单位	设计值	其他设施参数信息		
															柴油装车温度为15~40，0#柴油装车温度为10~40，-10#柴油装车温度为0~40，-20#柴油装车温度为		

20191501050000042019111210032 0

序号	生产装置名称	生产装置编码	主要工艺名称（1）	装置原料名称	产品名称（4）	计量单位（5）	生产（加工）能力（6）	设计年生产时间（h）（7）	生产设施名称（2）	生产设施编号	是否为产污设施	设施参数（3）				其他设施信息	其他装置信息
												参数名称	计量单位	设计值	其他设施参数信息		
															-10~40，-35#柴油装车温度为-25~40		
												装载形式-火车	--	--			
									挥发性有机液体装载设施	MF0178	气污染源	设计年装载量	万t/a	1.25		小品种装车栈桥柴油装车36#鹤位	
												装载形式-火车	--	--			
												装载温	℃	20	10#柴		

20191501050000042019111210032O

序号	生产装置名称	生产装置编码	主要工艺名称（1）	装置原料名称	产品名称（4）	计量单位（5）	生产（加工）能力（6）	设计年生产时间（h）（7）	生产设施名称（2）	生产设施编号	是否为产污设施	设施参数（3）				其他设施信息	其他装置信息
												参数名称	计量单位	设计值	其他设施参数信息		
												度			油装车温度为20~40，,5#柴油装车温度为15~40，0#柴油装车温度为10~40，-10#柴油装车温度为0~40，		

20191501050000042019111210032 0

序号	生产装置名称	生产装置编码	主要工艺名称（1）	装置原料名称	产品名称（4）	计量单位（5）	生产（加工）能力（6）	设计年生产时间（h）（7）	生产设施名称（2）	生产设施编号	是否为产污设施	设施参数（3）				其他设施信息	其他装置信息
												参数名称	计量单位	设计值	其他设施参数信息		
															-20#柴油装车温度为-10~40，-35#柴油装车温度为-25~40		
												装载物料名称	--	--	柴油		
									挥发性有机液体装载	MF017	气污染源	装载形式-	--	--		小品种装车栈桥柴油	

20191501050000042019111210032 0

序号	生产装置名称	生产装置编码	主要工艺名称（1）	装置原料名称	产品名称（4）	计量单位（5）	生产（加工）能力（6）	设计年生产时间（h）（7）	生产设施名称（2）	生产设施编号	是否为产污设施	设施参数（3）				其他设施信息	其他装置信息
												参数名称	计量单位	设计值	其他设施参数信息		
									设施			装载物料名称	--	--	柴油	装车37#鹤位	
												设计年装载量	万t/a	1.25			
												装载温度	℃	20	10#柴油装车温度为20~40，,5#柴油装车温度为15~40，0#柴油装车温度为10~4		

2019150105000004201911121003 20

序号	生产装置名称	生产装置编码	主要工艺名称（1）	装置原料名称	产品名称（4）	计量单位（5）	生产（加工）能力（6）	设计年生产时间（h）（7）	生产设施名称（2）	生产设施编号	是否为产污设施	设施参数（3）				其他设施信息	其他装置信息
												参数名称	计量单位	设计值	其他设施参数信息		
															0，-10#柴油装车温度为0~40，-20#柴油装车温度为-10~40，-35#柴油装车温度为-25~40		

20191501050000042019111210032 0

序号	生产装置名称	生产装置编码	主要工艺名称（1）	装置原料名称	产品名称（4）	计量单位（5）	生产（加工）能力（6）	设计年生产时间（h）（7）	生产设施名称（2）	生产设施编号	是否为产污设施	设施参数（3）				其他设施信息	其他装置信息
												参数名称	计量单位	设计值	其他设施参数信息		
									挥发性有机液体装载设施	MF0180	气污染源	设计年装载量	万t/a	1.25		小品种装车栈桥柴油装车38#鹤位	
												装载物料名称	--	--	柴油		
												装载温度	℃	20	10#柴油装车温度为20~40，,5#柴油装车温度为15~40，0#柴油装车温度为10~4		

2019150105000004201911121003 20

序号	生产装置名称	生产装置编码	主要工艺名称（1）	装置原料名称	产品名称（4）	计量单位（5）	生产（加工）能力（6）	设计年生产时间（h）（7）	生产设施名称（2）	生产设施编号	是否为产污设施	设施参数（3）				其他设施信息	其他装置信息
												参数名称	计量单位	设计值	其他设施参数信息		
															0，-10#柴油装车温度为0~40，-20#柴油装车温度为-10~40，-35#柴油装车温度为-25~40		

20191501050000042019111210032 0

序号	生产装置名称	生产装置编码	主要工艺名称（1）	装置原料名称	产品名称（4）	计量单位（5）	生产（加工）能力（6）	设计年生产时间（h）（7）	生产设施名称（2）	生产设施编号	是否为产污设施	设施参数（3）				其他设施信息	其他装置信息
												参数名称	计量单位	设计值	其他设施参数信息		
												装载形式-火车	--	--			
									挥发性有机液体装载设施	MF0181	气污染源	装载形式-火车	--	--		小品种装车栈桥柴油装车39#鹤位	
												设计年装载量	万t/a	1.25			
												装载温度	℃	20	10#柴油装车温度为20~40，,5#柴油装车温度为15~4		

20191501050000042019111210032 0

序号	生产装置名称	生产装置编码	主要工艺名称（1）	装置原料名称	产品名称（4）	计量单位（5）	生产（加工）能力（6）	设计年生产时间（h）（7）	生产设施名称（2）	生产设施编号	是否为产污设施	设施参数（3）				其他设施信息	其他装置信息
												参数名称	计量单位	设计值	其他设施参数信息		
															0，0#柴油装车温度为10~40，-10#柴油装车温度为0~40，-20#柴油装车温度为-10~40，-		

20191501050000042019111210032 0

序号	生产装置名称	生产装置编码	主要工艺名称（1）	装置原料名称	产品名称（4）	计量单位（5）	生产（加工）能力（6）	设计年生产时间（h）（7）	生产设施名称（2）	生产设施编号	是否为产污设施	设施参数（3）				其他设施信息	其他装置信息
												参数名称	计量单位	设计值	其他设施参数信息		
															35#柴油装车温度为-25~40		
												装载物料名称	--	--	柴油		
												装载物料名称	--	--	柴油		
												装载形式-火车	--	--			
												设计年装载量	万t/a	1.25			
												装载温度	℃	20	10#柴油装车温度为		

2019150105000004201911121003 20

序号	生产装置名称	生产装置编码	主要工艺名称（1）	装置原料名称	产品名称（4）	计量单位（5）	生产（加工）能力（6）	设计年生产时间（h）（7）	生产设施名称（2）	生产设施编号	是否为产污设施	设施参数（3）				其他设施信息	其他装置信息
												参数名称	计量单位	设计值	其他设施参数信息		
															20~40，,5#柴油装车温度为15~40，0#柴油装车温度为10~40，-10#柴油装车温度为0~40，-20#柴		

20191501050000042019111210032 0

序号	生产装置名称	生产装置编码	主要工艺名称（1）	装置原料名称	产品名称（4）	计量单位（5）	生产（加工）能力（6）	设计年生产时间（h）（7）	生产设施名称（2）	生产设施编号	是否为产污设施	设施参数（3）				其他设施信息	其他装置信息
												参数名称	计量单位	设计值	其他设施参数信息		
															油装车温度为-10~40，-35#柴油装车温度为-25~40		
									挥发性有机液体装载设施	MF0183	气污染源	装载物料名称	--	--	石脑油	小品种装车栈桥石脑油1#鹤位	
												设计年装载量	万t/a	1.25			
												装载温度	℃	20			
												装载形	--	--			

20191501050000042019111210032O

序号	生产装置名称	生产装置编码	主要工艺名称（1）	装置原料名称	产品名称（4）	计量单位（5）	生产（加工）能力（6）	设计年生产时间（h）（7）	生产设施名称（2）	生产设施编号	是否为产污设施	设施参数（3）				其他设施信息	其他装置信息
												参数名称	计量单位	设计值	其他设施参数信息		
												式-火车					
									挥发性有机液体装载设施	MF0184	气污染源	装载形式-火车	--	--		小品种装车栈桥石脑油装车2#鹤位	
												装载温度	℃	20			
												装载物料名称	--	--	石脑油		
												设计年装载量	万t/a	1.25			
									挥发性有机液体装载设施	MF0185	气污染源	装载温度	℃	20		小品种装车栈桥石脑油装车3#鹤位	
												设计年装载量	万t/a	1.25			
												装载物	--	--	石脑油		

2019150105000004201911121003 20

序号	生产装置名称	生产装置编码	主要工艺名称（1）	装置原料名称	产品名称（4）	计量单位（5）	生产（加工）能力（6）	设计年生产时间（h）（7）	生产设施名称（2）	生产设施编号	是否为产污设施	设施参数（3）				其他设施信息	其他装置信息
												参数名称	计量单位	设计值	其他设施参数信息		
												料名称					
												装载形式-火车	--	--			
									挥发性有机液体装载设施	MF0186	气污染源	装载物料名称	--	--	石脑油	小品种装车栈桥石脑油装车4#鹤位	
												装载形式-火车	--	--			
												设计年装载量	万t/a	1.25			
												装载温度	℃	20			
									挥发性有机液体装载	MF0187	气污染源	设计年装载量	万t/a	1.25		小品种装车栈桥石脑	
												装载形	--	--			

20191501050000042019111210032 0

序号	生产装置名称	生产装置编码	主要工艺名称（1）	装置原料名称	产品名称（4）	计量单位（5）	生产（加工）能力（6）	设计年生产时间（h）（7）	生产设施名称（2）	生产设施编号	是否为产污设施	设施参数（3）				其他设施信息	其他装置信息
												参数名称	计量单位	设计值	其他设施参数信息		
									设施			式-火车				油装车5#鹤位	
												装载物料名称	--	--	石脑油		
												装载温度	℃	20			
									挥发性有机液体装载设施	MF0188	气污染源	装载温度	℃	20		小品种装车栈桥石脑油装车6#鹤位	
												装载物料名称	--	--	石脑油		
												装载形式-火车	--	--			
												设计年装载量	万t/a	1.25			
									挥发性	MF018	气污染	设计年	万t/a	1.25		小品种	

2019150105000004201911121003 20

序号	生产装置名称	生产装置编码	主要工艺名称（1）	装置原料名称	产品名称（4）	计量单位（5）	生产（加工）能力（6）	设计年生产时间（h）（7）	生产设施名称（2）	生产设施编号	是否为产污设施	设施参数（3）				其他设施信息	其他装置信息
												参数名称	计量单位	设计值	其他设施参数信息		
									有机液体装载设施	9	源	装载量				装车栈桥石脑油装车7#鹤位	
												装载物料名称	--	--	石脑油		
												装载形式-火车	--	--			
												装载温度	℃	20			

表2-1 储罐统计表

序号	储罐编号	罐型	公称容积(m³)	储罐内径(m)	罐体高度（m）	储存物料名称	物料储存温度(°C)	年周转量(t)

20191501050000042019111210032O

序号	储罐编号	罐型	公称容积(m³)	储罐内径(m)	罐体高度（m）	储存物料名称	物料储存温度(℃)	年周转量(t)
1	MF0080	固定顶罐	3000	15.5	16.84	柴油	20	84000
2	MF0032	固定顶罐	10000	28.5	15.85	渣油	90	697250
3	MF0079	固定顶罐	3000	15.5	16.84	柴油	20	84000
4	MF0029	固定顶罐	10000	28.5	15.85	渣油	90	697250
5	MF0035	固定顶罐	5000	20	16.84	污油	90	14000
6	MF0075	固定顶罐	3000	15.5	16.84	柴油	20	400000
7	MF0033	固定顶罐	10000	30	15.85	燃料油	90	279000
8	MF0030	固定顶罐	10000	28.5	15.85	渣油	90	697250
9	MF0076	固定顶罐	3000	15.5	16.84	柴油	20	400000
10	MF0077	固定顶罐	3000	15.5	16.84	柴油	20	84000
11	MF0031	固定顶罐	10000	28.5	15.85	渣油	90	697250
12	MF0034	固定顶罐	10000	30	15.85	燃料油	90	27900
13	MF0036	固定顶罐	5000	20	16.84	污油	90	14000
14	MF0078	固定顶罐	3000	15.5	16.84	柴油	20	84000
15	MF0103	固定顶罐	20000	38	18.6	柴油	20	268750
16	MF0101	固定顶罐	20000	38	18.6	柴油	20	268750
17	MF0102	固定顶罐	20000	38	18.6	柴油	20	268750

20191501050000042019111210032O

序号	储罐编号	罐型	公称容积(m³)	储罐内径(m)	罐体高度（m）	储存物料名称	物料储存温度(℃)	年周转量(t)
18	MF0100	固定顶罐	20000	38	18.6	柴油	20	268750
19	MF0055	内浮顶罐	5000	20		轻石脑油	40	381200
20	MF0059	内浮顶罐	2000	14.5		汽油	40	85440
21	MF0041	内浮顶罐	3000	17		航煤	40	196500
22	MF0060	内浮顶罐	2000	14.5		汽油	40	85440
23	MF0069	内浮顶罐	5000	21		汽油	40	381200
24	MF0040	内浮顶罐	3000	17		柴油	40	418350
25	MF0045	内浮顶罐	5000	21		柴油	40	458600
26	MF0072	内浮顶罐	5000	20		轻石脑油	40	381200
27	MF0082	内浮顶罐	3000	15.5		航煤	40	100000
28	MF0071	内浮顶罐	5000	21		汽油	40	381200
29	MF0039	内浮顶罐	3000	17		柴油	40	418350
30	MF0063	内浮顶罐	500	8.2		苯	20	7850
31	MF0042	内浮顶罐	1000	11.5		航煤	40	65500
32	MF0037	内浮顶罐	5000	20		污油	60	14000
33	MF0051	内浮顶罐	5000	20		汽油	40	381200
34	MF0049	内浮顶罐	3000	17		轻石脑油	40	330000

2019150105000004201911121003 20

序号	储罐编号	罐型	公称容积(m³)	储罐内径(m)	罐体高度（m）	储存物料名称	物料储存温度(℃)	年周转量(t)
35	MF0052	内浮顶罐	5000	20		汽油	40	381200
36	MF0054	内浮顶罐	5000	20		轻石脑油	40	381200
37	MF0044	内浮顶罐	5000	21		柴油	40	458600
38	MF0062	内浮顶罐	2000	13.3		汽油	40	85440
39	MF0067	内浮顶罐	500	8.4		苯	20	7850
40	MF0061	内浮顶罐	2000	13.3		汽油	40	85440
41	MF0050	内浮顶罐	5000	20		汽油	40	381200
42	MF0043	内浮顶罐	5000	21		柴油	40	458600
43	MF0064	内浮顶罐	500	8.2		苯	20	7850
44	MF0068	内浮顶罐	500	8.4		苯	20	7850
45	MF0056	内浮顶罐	3000	15.2		汽油	40	220000
46	MF0070	内浮顶罐	5000	21		汽油	40	381200
47	MF0081	内浮顶罐	3000	15.5		航煤	40	100000
48	MF0047	内浮顶罐	3000	17		烷基化油	40	261700
49	MF0048	内浮顶罐	3000	17		轻石脑油	40	330000
50	MF0057	内浮顶罐	3000	15.2		汽油	40	220000
51	MF0058	内浮顶罐	2000	14.5		汽油	40	85440

2019150105000004201911121003 20

序号	储罐编号	罐型	公称容积(m³)	储罐内径(m)	罐体高度（m）	储存物料名称	物料储存温度(℃)	年周转量(t)
52	MF0046	内浮顶罐	3000	17		烷基化油	40	261700
53	MF0053	内浮顶罐	5000	20		轻石脑油	40	381200
54	MF0038	内浮顶罐	5000	20		污油	60	14000
55	MF0073	内浮顶罐	2000	13.3		抽余油	40	381200
56	MF0074	内浮顶罐	2000	13.3		抽余油	40	381200
57	MF0114	内浮顶罐	1000	10.7		甲醇	40	12850
58	MF0115	内浮顶罐	1000	10.7		甲醇	40	12850
59	MF0092	内浮顶罐	10000	28		汽油	40	220000
60	MF0106	内浮顶罐	20000	38		柴油	20	268750
61	MF0107	内浮顶罐	20000	38		柴油	20	268750
62	MF0098	内浮顶罐	9000	25.5		汽油	40	198000
63	MF0093	内浮顶罐	10000	28		汽油	40	220000
64	MF0090	内浮顶罐	10000	28		汽油	40	220000
65	MF0088	内浮顶罐	10000	28		航煤	40	220000
66	MF0097	内浮顶罐	9000	25.5		汽油	40	198000
67	MF0096	内浮顶罐	9000	25.5		汽油	40	198000
68	MF0104	内浮顶罐	20000	38		柴油	20	268750

2019150105000004201911121003 20

序号	储罐编号	罐型	公称容积(m³)	储罐内径(m)	罐体高度（m）	储存物料名称	物料储存温度(℃)	年周转量(t)
69	MF0094	内浮顶罐	10000	28		汽油	40	220000
70	MF0099	内浮顶罐	9000	25.5		汽油	40	198000
71	MF0089	内浮顶罐	10000	28		航煤	40	220000
72	MF0095	内浮顶罐	10000	28		汽油	40	220000
73	MF0091	内浮顶罐	10000	28		汽油	40	220000
74	MF0105	内浮顶罐	20000	38		柴油	20	268750
75	MF0110	外浮顶罐	100000	80		原油	40	1360000
76	MF0109	外浮顶罐	100000	80		原油	40	1360000
77	MF0111	外浮顶罐	100000	80		原油	40	900000
78	MF0113	外浮顶罐	30000	46		原油	40	270000
79	MF0108	外浮顶罐	100000	80		原油	40	1360000
80	MF0112	外浮顶罐	30000	46		原油	40	270000

表2-2 设备与管线组件密封点数量统计表

序号	装置名称	装置编号	阀门	法兰	泵	泄压设备	连接件	压缩机	搅拌器	开口阀或开	其他

2019150105000004201911121003 20

			气体	有机液体							口管线	
1	苯抽提装置	PU015	267	431	1210	6	12	1557	0	0	34	0
2	柴油加氢改质	PU005	586	1240	3210	14	10	7626	0	0	147	0
3	柴油加氢降凝	PU004	921	1023	3230	13	24	8097	0	0	170	0
4	常减压蒸馏（含电脱盐）装置	PU006	536	1769	3767	15	8	5528	0	0	261	0
5	储存系统	PU008	477	3899	9917	53	21	1287	0	0	352	0
6	储存系统	PU013	73	600	1526	8	3	198	0	0	54	0
7	储存系统	PU012	184	1500	3814	21	8	495	0	0	135	0
8	催化裂化装置	PU025	639	2648	5679	46	23	15178	1	1	264	0

20191501050000042019111210032 0

9	催化汽油选择性加氢装置	PU014	584	1392	3843	9	9	9668	0	0	160	0
10	催化重整装置	PU009	1604	2585	7262	37	71	9345	0	0	204	0
11	动力系统	PU017	218	36	404	0	0	119	0	0	41	0
12	供排水系统	PU019	0	0	0	0	0	0	0	0	0	0
13	供排水系统	PU018	2	122	309	10	0	15	0	0	36	0
14	火炬系统	PU007	32	0	78	3	6	74	0	0	0	0
15	甲基叔丁基醚生产装置	PU011	204	739	1689	10	10	428	0	0	64	0
16	炼油聚丙烯装	PU002	541	883	3110	11	72	472	0	0	45	0

2019150105000004201911121003 20

	置											
17	硫磺回收装置	PU022	234	615	1620	7	8	1476	0	0	98	0
18	煤油加氢精制	PU016	403	353	1517	6	11	2185	0	0	80	0
19	其他公用单元	PU020	0	0	0	0	0	0	0	0	0	0
20	气体分馏装置	PU003	350	729	1781	10	0	7034	0	0	99	0
21	轻汽油醚化装置	PU021	339	1136	3074	13	33	3986	0	0	139	0
22	制氢装置	PU026	400	202	1400	12	0	1154	0	0	19	0
23	制氢装置	PU001	273	317	1216	0	35	225	0	0	60	0
24	制氢装置	PU010	68	79	304	0	9	56	0	0	15	0
25	装载系统	PU027	14	14	56	0	14	56	0	0	14	0

20191501050000042019111210032 0

26	装载系统	PU028	0	68	136	5	15	136	0	0	68	0
27	装载系统	PU023	47	47	188	0	7	188	0	0	7	0
28	装载系统	PU024	4	4	16	0	4	8	0	0	4	0
29	装载系统	PU029	24	52	104	0	14	52	0	0	0	0
合计			9024.0	22483.0	60460.0	309.0	427.0	76643.0	1.0	1.0	2570.0	0.0

注：（1）指主要生产单元所采用的工艺名称。

（2）指某生产单元中主要生产设施（设备）名称。

（3）指设施（设备）的设计规格参数，包括参数名称、设计值、计量单位。

（4）指相应工艺中主要产品名称。

（5）、（6）指相应工艺中主要产品设计产能。

（7）指设计年生产时间。

2019150105000004201911121003 20

（二）主要原辅材料及燃料

表3 主要原辅材料及燃料信息表

序号	种类（1）	名称（2）	设计年使用量	设计年使用量计量单位（3）	硫元素占比（%）	有毒有害成分及占比（4）	其他信息
原料及辅料							
1	辅料	浓硫酸	34	t/a	0	0	循环水场
2	辅料	杀菌灭藻剂	18	t/a	0	0	循环水场
3	辅料	氧化性杀菌剂	10	t/a	0	0	循环水场
4	辅料	粘泥剥离剂	18	t/a	0	0	循环水场
5	辅料	阻垢缓蚀剂	76	t/a	0	0	循环水场
6	辅料	常压用缓蚀剂WK-101	75	t/a	0	0	常压装置
7	辅料	瓷球	40.01	t/a	0	0	第二联合车间煤柴油加氢精制装置
8	辅料	航煤催化剂	8.93	t/a	0	0	第二联合车间煤柴油加氢精制装置

2019150105000004201911121003 20

9	辅料	缓蚀剂	28.33	t/a	0	0	第二联合车间煤柴油加氢精制装置
10	辅料	降凝催化剂	65.32	t/a	0	0	第二联合车间煤柴油加氢精制装置
11	辅料	精制催化剂	58.21	t/a	0	0	第二联合车间煤柴油加氢精制装置
12	辅料	抗氧剂	8.4	t/a	0	0	第二联合车间煤柴油加氢精制装置
13	原料	常压罐区柴油	140	万t/a	0.5	0	第二联合车间煤柴油加氢精制装置
14	原料	氢气	2.47	万t/a	0	0	第二联合车间煤柴油加氢精制装置
15	原料	直馏煤油	30	万t/a	0.001	0	第二联合车间煤柴油加氢精制装

20191501050000042019111210032O

							置
16	原料	甲醇	2.74	万t/a	0.00	0.00	MTBE装置
17	原料	D006催化剂	50	t/a	0.00	0.00	MTBE装置
18	原料	混合碳四	8	万t/a	0.00	0.00	MTBE装置
19	辅料	加氢反应催化剂	1.5	t/a	/	/	硫磺回收装置使用
20	辅料	克劳斯催化剂	2.5	t/a	/	/	硫磺回收装置使用
21	辅料	催化剂	4	t/a	0	0	聚丙烯装置使用
22	辅料	给电子体	2	t/a	0	0	聚丙烯装置使用
23	辅料	三乙基铝	22	t/a	0	0	聚丙烯装置使用
24	辅料	添加剂	116	t/a	0	0	聚丙烯装置使用
25	原料	丙烯	15	万t/a	0	0	聚丙烯装置使用
26	辅料	CO助燃剂	17.6	t/a	0	0	催化裂化
27	辅料	催化裂化催化剂	4393	t/a	0	0	催化裂化
28	辅料	钝化剂	200	t/a	0	0	催化裂化
29	辅料	缓蚀剂	6861	t/a	0	0	催化裂化
30	辅料	磷酸三钠	4.2	t/a	0	0	催化裂化
31	辅料	硫转移剂	18.4	t/a	0	0	催化裂化
32	辅料	阻垢剂	11.2	t/a	0	0	催化裂化
33	原料	液化气	50	万t/a	0.01	0.01	气分装置
34	辅料	柴油改质催化剂	29.366	t/a	/	/	第二联合车间柴油

2019150105000004201911121003 20

							加氢改质
35	辅料	瓷球	4.978	t/a	/	/	第二联合车间柴油加氢改质
36	辅料	缓蚀剂	11.8	t/a	/	/	第二联合车间柴油加氢改质
37	原料	催化柴油	90	万t/a	0.2	/	第二联合车间柴油加氢改质
38	原料	氢气	1.83	万t/a	0	/	第二联合车间柴油加氢改质
39	原料	原油	500	万t/a	0.14	镍0.00124%、钒＜0.00001%汞＜0.00002%	常压装置
40	辅料	C6组分脱氯剂	7	t/a	/	/	连续重整装置
41	辅料	瓷球	20	t/a	/	/	连续重整装置
42	辅料	二甲基二硫	0.22	t/a	/	/	连续重整装置
43	辅料	高温脱氯剂	63.35	t/a	/	/	连续重整装置
44	辅料	锅炉水处理剂	1.2	t/a	/	/	连续重整装置
45	辅料	缓蚀剂	2.4	t/a	/	/	连续重整装置
46	辅料	氢气脱氯剂	25	t/a	/	/	连续重整装置
47	辅料	全氯乙烯	16	t/a	/	/	连续重整装置

2019150105000004201911121003 20

48	辅料	预加氢催化剂	12.8	t/a	/	/	连续重整装置
49	辅料	重整催化剂	43	t/a	/	/	连续重整装置
50	原料	直馏石脑油	66	万t/a	/	/	连续重整装置
51	辅料	防胶剂	50	t/a	0.00	0.00	MTBE装置
52	辅料	瓷球	4	t/a	0.00	0.00	MTBE装置
53	辅料	瓷球	13.24	t/a	/	/	第二联合车间催化汽油选择性加氢装置
54	辅料	缓蚀剂	2.2	t/a	/	/	第二联合车间催化汽油选择性加氢装置
55	辅料	汽油加氢催化剂	25.57	t/a	/	/	第二联合车间催化汽油选择性加氢装置
56	辅料	脱砷剂	25.12	t/a	/	/	第二联合车间催化汽油选择性加氢装置
57	原料	催化汽油	120	万t/a	0.014	/	第二联合车间催化汽油选择性加氢装置

2019150105000004201911121003 20

58	原料	甲醇	3.02	万t/a	/	/	第二联合车间催化汽油选择性加氢装置
59	原料	氢气	0.51	万t/a	/	/	第二联合车间催化汽油选择性加氢装置
60	辅料	EDTA-Na	2	t/a	0	0	污水处理场
61	辅料	次氯酸钠	15	t/a	0	0	污水处理场
62	辅料	非氧化杀菌剂	3	t/a	0	0	污水处理场
63	辅料	聚合氯化铝	220	t/a	0	0	污水处理场
64	辅料	柠檬酸	3.3	t/a	0	0	污水处理场
65	辅料	氢氧化钠	0.1	t/a	0	0	污水处理场
66	辅料	十二烷基苯磺酸钠	1	t/a	0	0	污水处理场
67	辅料	亚硫酸氢钠	6	t/a	0	0	污水处理场
68	辅料	阳离子聚丙烯酰胺	8.8	t/a	0	0	污水处理场
69	辅料	阻垢剂	7	t/a	0	0	污水处理场
70	辅料	C40吸附剂	2	t/a	0	0	30000标立/小时氢提纯装置

2019150105000004201911121003 20

71	辅料	HXBC-30D吸附剂	3	t/a	0	0	30000标立/小时氢提纯装置
72	辅料	白土	10.4	t/a	0	0	苯抽提装置
73	辅料	瓷球	2	t/a	0	0	苯抽提装置
74	辅料	单乙醇胺	0.12	t/a	0	0	苯抽提装置
75	辅料	石英砂	1.3	t/a	0	0	苯抽提装置
76	辅料	消泡剂	0.24	t/a	0	0	苯抽提装置
77	原料	C6组分	10	万t/a	0	0	苯抽提装置
燃料							
序号	**燃料名称**	**灰分(%)**	**硫分(%)**	**挥发分(%)**	**热值(MJ/kg、MJ/m³)**	**设计年使用量（万t/a、万m³/a）**	**其他信息**
1	燃料气	0	0.001	0	39.595	54	

注：（1）指材料种类，选填“原料”或“辅料”。

（2）指原料、辅料名称。

（3）指万t/a、万m³/a等。

（4）指有毒有害物质或元素，及其在原料或辅料中的成分占比，如氟元素（0.1%）。

2019150105000004201911121003 20

（三）产排污节点、污染物及污染治理设施

表4 废气产排污节点、污染物及污染治理设施信息表

序号	主要生产装置编号	主要生产装置名称	生产设施编号	生产设施名称（1）	对应产污环节名称（2）	污染物种类（3）	排放形式（4）	污染治理设施									有组织排放口编号（6）	有组织排放口名称	排放口设置是否符合要求（7）	排放口类型	其他信息
								污染治理设施编号	污染治理设施名称（5）	污染治理设施工艺	参数名称	设计值	计量单位	其他污染治理设施参数信息	是否为可行技术	污染治理设施其他信息					
1	PU025	催化裂化装置	MF0198	加热炉（重沸炉、裂解炉）	工艺加热炉烟气	二氧化硫,氮氧化物,颗粒物	有组织	TA001	脱硝设施	低氮燃烧	二氧化硫	100	mg/Nm3		是		DA001	蒸汽过热炉烟囱	是	主要排放口	
									脱硝设施	低氮燃烧	颗粒物	20	mg/Nm3								
									脱硝设施	低氮燃烧	氮氧化物	200	mg/Nm3								
2	PU00	炼油	MF00	挥发	设备	挥发	无组	/								/					/

2019150105000004201911121003 20

序号	主要生产装置编号	主要生产装置名称	生产设施编号	生产设施名称（1）	对应产污环节名称（2）	污染物种类（3）	排放形式（4）	污染治理设施									有组织排放口编号（6）	有组织排放口名称	排放口设置是否符合要求（7）	排放口类型	其他信息
								污染治理设施编号	污染治理设施名称（5）	污染治理设施工艺	参数名称	设计值	计量单位	其他污染治理设施参数信息	是否为可行技术	污染治理设施其他信息					
	2	聚丙烯装置	02	性有机物流经的设备与管线组件	与管线组件密封点泄漏	性有机物	织														
3	PU006	常减压蒸馏（含电脱盐）装	MF0023	工艺加热炉（含乙烯裂解炉	工艺加热炉烟气	二氧化硫，氮氧化物，颗粒	有组织	TA002	脱硝设施	低氮燃烧	二氧化硫	100	mg/Nm3		是		DA002	常压炉烟囱	是	主要排放口	
									脱硝设施	低氮燃烧	颗粒物	20	mg/Nm3								
									脱硝设施	低氮燃烧	氮氧化物	150	mg/N								

2019150105000004201911121003 20

序号	主要生产装置编号	主要生产装置名称	生产设施编号	生产设施名称（1）	对应产污环节名称（2）	污染物种类（3）	排放形式（4）	污染治理设施									有组织排放口编号（6）	有组织排放口名称	排放口设置是否符合要求（7）	排放口类型	其他信息
								污染治理设施编号	污染治理设施名称（5）	污染治理设施工艺	参数名称	设计值	计量单位	其他污染治理设施参数信息	是否为可行技术	污染治理设施其他信息					
		置		）		物															
4	PU014	催化汽油选择性加氢装置	MF0116	挥发性有机物流经的设备与管线组件	设备与管线组件密封点泄漏	挥发性有机物	无组织	/													
5	PU022	硫磺回收装置	MF0138	焚烧炉	酸性气回收装置尾	二氧化硫，硫化氢	有组织	TA003	脱硫设施	硫磺回收尾气焚烧	硫磺回收尾气焚烧	400	mg/Nm3		是		DA003	尾气焚烧炉烟囱	是	主要排放口	

20191501050000042019111210032O

序号	主要生产装置编号	主要生产装置名称	生产设施编号	生产设施名称（1）	对应产污环节名称（2）	污染物种类（3）	排放形式（4）	污染治理设施									有组织排放口编号（6）	有组织排放口名称	排放口设置是否符合要求（7）	排放口类型	其他信息
								污染治理设施编号	污染治理设施名称（5）	污染治理设施工艺	参数名称	设计值	计量单位	其他污染治理设施参数信息	是否为可行技术	污染治理设施其他信息					
					气																
6	PU014	催化汽油选择性加氢装置	MF0118	工艺加热炉（含乙烯裂解炉）	工艺加热炉烟气	二氧化硫,氮氧化物,颗粒物	有组织	TA004	脱硝设施	低氮燃烧	二氧化硫	100	mg/Nm3		是		DA004	汽油加氢装置F101、F201联合烟囱	是	主要排放口	
									脱硝设施	低氮燃烧	颗粒物	20	mg/Nm3								
									脱硝设施	低氮燃烧	氮氧化物	200	mg/Nm3								
7	PU011	甲基叔丁基醚生产装置	MF0087	挥发性有机物流经的设	设备与管线组件密封点	挥发性有机物,硫化氢	无组织	/													

20191501050000042019111210032O

序号	主要生产装置编号	主要生产装置名称	生产设施编号	生产设施名称（1）	对应产污环节名称（2）	污染物种类（3）	排放形式（4）	污染治理设施									有组织排放口编号（6）	有组织排放口名称	排放口设置是否符合要求（7）	排放口类型	其他信息
								污染治理设施编号	污染治理设施名称（5）	污染治理设施工艺	参数名称	设计值	计量单位	其他污染治理设施参数信息	是否为可行技术	污染治理设施其他信息					
				备与管线组件	泄漏																
8	PU003	气体分馏装置	MF0015	挥发性有机物流经的设备与管线组件	设备与管线组件密封点泄漏	挥发性有机物	无组织	/													
9	PU002	炼油聚丙	MF0003	有机固体	有机固体	颗粒物	无组织	/								/					/

20191501050000042019111210032 0

序号	主要生产装置编号	主要生产装置名称	生产设施编号	生产设施名称（1）	对应产污环节名称（2）	污染物种类（3）	排放形式（4）	污染治理设施									有组织排放口编号（6）	有组织排放口名称	排放口设置是否符合要求（7）	排放口类型	其他信息
								污染治理设施编号	污染治理设施名称（5）	污染治理设施工艺	参数名称	设计值	计量单位	其他污染治理设施参数信息	是否为可行技术	污染治理设施其他信息					
		烯装置		物料料仓	物料气体输送料仓气																
10	PU002	炼油聚丙烯装置	MF0004	有机固体物料料仓	有机固体物料气体输送料仓气	颗粒物	无组织	/								/					/
11	PU00	炼油	MF00	有机	有机	颗粒	无组	/								/					/

2019150105000004201911121003 20

序号	主要生产装置编号	主要生产装置名称	生产设施编号	生产设施名称（1）	对应产污环节名称（2）	污染物种类（3）	排放形式（4）	污染治理设施									有组织排放口编号（6）	有组织排放口名称	排放口设置是否符合要求（7）	排放口类型	其他信息
								污染治理设施编号	污染治理设施名称（5）	污染治理设施工艺	参数名称	设计值	计量单位	其他污染治理设施参数信息	是否为可行技术	污染治理设施其他信息					
	2	聚丙烯装置	05	固体物料料仓	固体物料气体输送料仓气	物	织														
12	PU002	炼油聚丙烯装置	MF0006	有机固体物料料仓	有机固体物料气体输送料仓气	颗粒物	无组织	/								/					/

20191501050000042019111210032 0

序号	主要生产装置编号	主要生产装置名称	生产设施编号	生产设施名称（1）	对应产污环节名称（2）	污染物种类（3）	排放形式（4）	污染治理设施									有组织排放口编号（6）	有组织排放口名称	排放口设置是否符合要求（7）	排放口类型	其他信息
								污染治理设施编号	污染治理设施名称（5）	污染治理设施工艺	参数名称	设计值	计量单位	其他污染治理设施参数信息	是否为可行技术	污染治理设施其他信息					
13	PU002	炼油聚丙烯装置	MF0007	有机固体物料料仓	有机固体物料气体输送料仓气	颗粒物	无组织	/								/					/
14	PU002	炼油聚丙烯装置	MF0008	有机固体物料料仓	有机固体物料气体输送料仓	颗粒物	无组织	/								/					/

20191501050000042019111210032 0

序号	主要生产装置编号	主要生产装置名称	生产设施编号	生产设施名称（1）	对应产污环节名称（2）	污染物种类（3）	排放形式（4）	污染治理设施									有组织排放口编号（6）	有组织排放口名称	排放口设置是否符合要求（7）	排放口类型	其他信息
								污染治理设施编号	污染治理设施名称（5）	污染治理设施工艺	参数名称	设计值	计量单位	其他污染治理设施参数信息	是否为可行技术	污染治理设施其他信息					
					气																
15	PU002	炼油聚丙烯装置	MF0009	有机固体物料料仓	有机固体物料气体输送料仓气	颗粒物	无组织	/								/					/
16	PU002	炼油聚丙烯装置	MF0014	真空清洁、抽吸系统	真空清洁、抽吸系统	颗粒物	无组织	/								/					/

2019150105000004201911121003 20

序号	主要生产装置编号	主要生产装置名称	生产设施编号	生产设施名称（1）	对应产污环节名称（2）	污染物种类（3）	排放形式（4）	污染治理设施									有组织排放口编号（6）	有组织排放口名称	排放口设置是否符合要求（7）	排放口类型	其他信息
								污染治理设施编号	污染治理设施名称（5）	污染治理设施工艺	参数名称	设计值	计量单位	其他污染治理设施参数信息	是否为可行技术	污染治理设施其他信息					
17	PU004	柴油加氢降凝	MF0017	加热炉（重沸炉、裂解炉）	工艺加热炉烟气	二氧化硫,氮氧化物,颗粒物	有组织	TA011	脱硝设施	低氮燃烧					是		DA008	反应分馏联合加热炉烟囱	是	主要排放口	
18	PU005	柴油加氢改质	MF0019	加热炉（重沸炉、裂解炉）	工艺加热炉烟气	二氧化硫,氮氧化物,颗粒	有组织	TA007	脱硝设施	低氮燃烧					是		DA007	反应分馏二合一加热炉烟囱	是	主要排放口	

2019150105000004201911121003 20

序号	主要生产装置编号	主要生产装置名称	生产设施编号	生产设施名称（1）	对应产污环节名称（2）	污染物种类（3）	排放形式（4）	污染治理设施									有组织排放口编号（6）	有组织排放口名称	排放口设置是否符合要求（7）	排放口类型	其他信息
								污染治理设施编号	污染治理设施名称（5）	污染治理设施工艺	参数名称	设计值	计量单位	其他污染治理设施参数信息	是否为可行技术	污染治理设施其他信息					
						物															
19	PU005	柴油加氢改质	MF0021	挥发性有机物流经的设备与管线组件	设备与管线组件密封点泄漏	挥发性有机物	无组织	TA008	/	/					是						
20	PU006	常减压蒸馏（含电	MF0024	挥发性有机物流经	设备与管线组件密	挥发性有机物	无组织	/													

2019150105000004201911121003 20

序号	主要生产装置编号	主要生产装置名称	生产设施编号	生产设施名称（1）	对应产污环节名称（2）	污染物种类（3）	排放形式（4）	污染治理设施									有组织排放口编号（6）	有组织排放口名称	排放口设置是否符合要求（7）	排放口类型	其他信息
								污染治理设施编号	污染治理设施名称（5）	污染治理设施工艺	参数名称	设计值	计量单位	其他污染治理设施参数信息	是否为可行技术	污染治理设施其他信息					
		脱盐）装置		的设备与管线组件	封点泄漏																
21	PU007	火炬系统	MF0026	火炬	各装置非正常工况排放	颗粒物	有组织	/									DA017	高压火炬气	是	特殊排放口	
22	PU007	火炬系统	MF0027	火炬	各装置非正常工况	颗粒物	有组织	/									DA018	低压火炬口	是	特殊排放口	

20191501050000042019111210032O

序号	主要生产装置编号	主要生产装置名称	生产设施编号	生产设施名称（1）	对应产污环节名称（2）	污染物种类（3）	排放形式（4）	污染治理设施									有组织排放口编号（6）	有组织排放口名称	排放口设置是否符合要求（7）	排放口类型	其他信息
								污染治理设施编号	污染治理设施名称（5）	污染治理设施工艺	参数名称	设计值	计量单位	其他污染治理设施参数信息	是否为可行技术	污染治理设施其他信息					
					排放																
23	PU007	火炬系统	MF0028	火炬	各装置非正常工况排放	颗粒物	有组织	/									DA019	酸性气火炬口	是	特殊排放口	
24	PU008	储存系统	MF0029	固定顶罐	挥发性有机液体常压储罐呼吸	挥发性有机物	无组织	/													

2019150105000004201911121003 20

序号	主要生产装置编号	主要生产装置名称	生产设施编号	生产设施名称（1）	对应产污环节名称（2）	污染物种类（3）	排放形式（4）	污染治理设施									有组织排放口编号（6）	有组织排放口名称	排放口设置是否符合要求（7）	排放口类型	其他信息
								污染治理设施编号	污染治理设施名称（5）	污染治理设施工艺	参数名称	设计值	计量单位	其他污染治理设施参数信息	是否为可行技术	污染治理设施其他信息					
25	PU008	储存系统	MF0030	固定顶罐	挥发性有机液体常压储罐呼吸	挥发性有机物	无组织	/													
26	PU008	储存系统	MF0031	固定顶罐	挥发性有机液体常压储罐呼	挥发性有机物	无组织	/													

2019150105000004201911121003 20

序号	主要生产装置编号	主要生产装置名称	生产设施编号	生产设施名称（1）	对应产污环节名称（2）	污染物种类（3）	排放形式（4）	污染治理设施									有组织排放口编号（6）	有组织排放口名称	排放口设置是否符合要求（7）	排放口类型	其他信息
								污染治理设施编号	污染治理设施名称（5）	污染治理设施工艺	参数名称	设计值	计量单位	其他污染治理设施参数信息	是否为可行技术	污染治理设施其他信息					
					吸																
27	PU008	储存系统	MF0032	固定顶罐	挥发性有机液体常压储罐呼吸	挥发性有机物	无组织	/													
28	PU008	储存系统	MF0033	固定顶罐	挥发性有机液体常压储	挥发性有机物	无组织	/													

2019150105000004201911121003 20

序号	主要生产装置编号	主要生产装置名称	生产设施编号	生产设施名称（1）	对应产污环节名称（2）	污染物种类（3）	排放形式（4）	污染治理设施									有组织排放口编号（6）	有组织排放口名称	排放口设置是否符合要求（7）	排放口类型	其他信息
								污染治理设施编号	污染治理设施名称（5）	污染治理设施工艺	参数名称	设计值	计量单位	其他污染治理设施参数信息	是否为可行技术	污染治理设施其他信息					
					罐呼吸																
29	PU008	储存系统	MF0034	固定顶罐	挥发性有机液体常压储罐呼吸	挥发性有机物	无组织	/													
30	PU008	储存系统	MF0035	固定顶罐	挥发性有机液体常	挥发性有机物	无组织	/													

2019150105000004201911121003 20

序号	主要生产装置编号	主要生产装置名称	生产设施编号	生产设施名称（1）	对应产污环节名称（2）	污染物种类（3）	排放形式（4）	污染治理设施									有组织排放口编号（6）	有组织排放口名称	排放口设置是否符合要求（7）	排放口类型	其他信息
								污染治理设施编号	污染治理设施名称（5）	污染治理设施工艺	参数名称	设计值	计量单位	其他污染治理设施参数信息	是否为可行技术	污染治理设施其他信息					
					压储罐呼吸																
31	PU008	储存系统	MF0036	固定顶罐	挥发性有机液体常压储罐呼吸	挥发性有机物	无组织	/													
32	PU008	储存系统	MF0037	内浮顶罐	挥发性有机液	挥发性有机物	无组织	/													

20191501050000042019111210032 0

序号	主要生产装置编号	主要生产装置名称	生产设施编号	生产设施名称（1）	对应产污环节名称（2）	污染物种类（3）	排放形式（4）	污染治理设施									有组织排放口编号（6）	有组织排放口名称	排放口设置是否符合要求（7）	排放口类型	其他信息
								污染治理设施编号	污染治理设施名称（5）	污染治理设施工艺	参数名称	设计值	计量单位	其他污染治理设施参数信息	是否为可行技术	污染治理设施其他信息					
					体常压储罐呼吸																
33	PU008	储存系统	MF0038	内浮顶罐	挥发性有机液体常压储罐呼吸	挥发性有机物	无组织	/													
34	PU008	储存系统	MF0039	内浮顶罐	挥发性有	挥发性有	无组织	/													

20191501050000042019111210032 0

序号	主要生产装置编号	主要生产装置名称	生产设施编号	生产设施名称（1）	对应产污环节名称（2）	污染物种类（3）	排放形式（4）	污染治理设施									有组织排放口编号（6）	有组织排放口名称	排放口设置是否符合要求（7）	排放口类型	其他信息
								污染治理设施编号	污染治理设施名称（5）	污染治理设施工艺	参数名称	设计值	计量单位	其他污染治理设施参数信息	是否为可行技术	污染治理设施其他信息					
					机液体常压储罐呼吸	机物															
35	PU008	储存系统	MF0040	内浮顶罐	挥发性有机液体常压储罐呼吸	挥发性有机物	无组织	/													
36	PU00	储存	MF00	内浮	挥发	挥发	无组	/													

2019150105000004201911121003 20

序号	主要生产装置编号	主要生产装置名称	生产设施编号	生产设施名称（1）	对应产污环节名称（2）	污染物种类（3）	排放形式（4）	污染治理设施									有组织排放口编号（6）	有组织排放口名称	排放口设置是否符合要求（7）	排放口类型	其他信息
								污染治理设施编号	污染治理设施名称（5）	污染治理设施工艺	参数名称	设计值	计量单位	其他污染治理设施参数信息	是否为可行技术	污染治理设施其他信息					
	8	系统	41	顶罐	性有机液体常压储罐呼吸	性有机物	织														
37	PU008	储存系统	MF0042	内浮顶罐	挥发性有机液体常压储罐呼吸	挥发性有机物	无组织	/													

2019150105000004201911121003 20

序号	主要生产装置编号	主要生产装置名称	生产设施编号	生产设施名称（1）	对应产污环节名称（2）	污染物种类（3）	排放形式（4）	污染治理设施									有组织排放口编号（6）	有组织排放口名称	排放口设置是否符合要求（7）	排放口类型	其他信息
								污染治理设施编号	污染治理设施名称（5）	污染治理设施工艺	参数名称	设计值	计量单位	其他污染治理设施参数信息	是否为可行技术	污染治理设施其他信息					
38	PU008	储存系统	MF0043	内浮顶罐	挥发性有机液体常压储罐呼吸	挥发性有机物	无组织	/													
39	PU008	储存系统	MF0044	内浮顶罐	挥发性有机液体常压储罐呼	挥发性有机物	无组织	/													

2019150105000004201911121003 20

序号	主要生产装置编号	主要生产装置名称	生产设施编号	生产设施名称（1）	对应产污环节名称（2）	污染物种类（3）	排放形式（4）	污染治理设施									有组织排放口编号（6）	有组织排放口名称	排放口设置是否符合要求（7）	排放口类型	其他信息
								污染治理设施编号	污染治理设施名称（5）	污染治理设施工艺	参数名称	设计值	计量单位	其他污染治理设施参数信息	是否为可行技术	污染治理设施其他信息					
					吸																
40	PU008	储存系统	MF0045	内浮顶罐	挥发性有机液体常压储罐呼吸	挥发性有机物	无组织	/													
41	PU008	储存系统	MF0046	内浮顶罐	挥发性有机液体常压储	挥发性有机物	无组织	/													

2019150105000004201911121003 20

序号	主要生产装置编号	主要生产装置名称	生产设施编号	生产设施名称（1）	对应产污环节名称（2）	污染物种类（3）	排放形式（4）	污染治理设施									有组织排放口编号（6）	有组织排放口名称	排放口设置是否符合要求（7）	排放口类型	其他信息
								污染治理设施编号	污染治理设施名称（5）	污染治理设施工艺	参数名称	设计值	计量单位	其他污染治理设施参数信息	是否为可行技术	污染治理设施其他信息					
					罐呼吸																
42	PU008	储存系统	MF0047	内浮顶罐	挥发性有机液体常压储罐呼吸	挥发性有机物	无组织	/													
43	PU008	储存系统	MF0048	内浮顶罐	挥发性有机液体常	挥发性有机物	无组织	/													

2019150105000004201911121003 20

序号	主要生产装置编号	主要生产装置名称	生产设施编号	生产设施名称（1）	对应产污环节名称（2）	污染物种类（3）	排放形式（4）	污染治理设施									有组织排放口编号（6）	有组织排放口名称	排放口设置是否符合要求（7）	排放口类型	其他信息
								污染治理设施编号	污染治理设施名称（5）	污染治理设施工艺	参数名称	设计值	计量单位	其他污染治理设施参数信息	是否为可行技术	污染治理设施其他信息					
					压储罐呼吸																
44	PU008	储存系统	MF0049	内浮顶罐	挥发性有机液体常压储罐呼吸	挥发性有机物	无组织	/													
45	PU008	储存系统	MF0050	内浮顶罐	挥发性有机液	挥发性有机物	无组织	/													

2019150105000004201911121003 20

序号	主要生产装置编号	主要生产装置名称	生产设施编号	生产设施名称（1）	对应产污环节名称（2）	污染物种类（3）	排放形式（4）	污染治理设施									有组织排放口编号（6）	有组织排放口名称	排放口设置是否符合要求（7）	排放口类型	其他信息
								污染治理设施编号	污染治理设施名称（5）	污染治理设施工艺	参数名称	设计值	计量单位	其他污染治理设施参数信息	是否为可行技术	污染治理设施其他信息					
					体常压储罐呼吸																
46	PU008	储存系统	MF0051	内浮顶罐	挥发性有机液体常压储罐呼吸	挥发性有机物	无组织	/													
47	PU008	储存系统	MF0052	内浮顶罐	挥发性有	挥发性有	无组织	/													

20191501050000042019111210032 0

序号	主要生产装置编号	主要生产装置名称	生产设施编号	生产设施名称（1）	对应产污环节名称（2）	污染物种类（3）	排放形式（4）	污染治理设施									有组织排放口编号（6）	有组织排放口名称	排放口设置是否符合要求（7）	排放口类型	其他信息
								污染治理设施编号	污染治理设施名称（5）	污染治理设施工艺	参数名称	设计值	计量单位	其他污染治理设施参数信息	是否为可行技术	污染治理设施其他信息					
					机液体常压储罐呼吸	机物															
48	PU008	储存系统	MF0053	内浮顶罐	挥发性有机液体常压储罐呼吸	挥发性有机物	无组织	/													
49	PU00	储存	MF00	内浮	挥发	挥发	无组	/													

2019150105000004201911121003 20

序号	主要生产装置编号	主要生产装置名称	生产设施编号	生产设施名称（1）	对应产污环节名称（2）	污染物种类（3）	排放形式（4）	污染治理设施									有组织排放口编号（6）	有组织排放口名称	排放口设置是否符合要求（7）	排放口类型	其他信息
								污染治理设施编号	污染治理设施名称（5）	污染治理设施工艺	参数名称	设计值	计量单位	其他污染治理设施参数信息	是否为可行技术	污染治理设施其他信息					
	8	系统	54	顶罐	性有机液体常压储罐呼吸	性有机物	织														
50	PU008	储存系统	MF0055	内浮顶罐	挥发性有机液体常压储罐呼吸	挥发性有机物	无组织	/													

2019150105000004201911121003 20

序号	主要生产装置编号	主要生产装置名称	生产设施编号	生产设施名称（1）	对应产污环节名称（2）	污染物种类（3）	排放形式（4）	污染治理设施									有组织排放口编号（6）	有组织排放口名称	排放口设置是否符合要求（7）	排放口类型	其他信息
								污染治理设施编号	污染治理设施名称（5）	污染治理设施工艺	参数名称	设计值	计量单位	其他污染治理设施参数信息	是否为可行技术	污染治理设施其他信息					
51	PU008	储存系统	MF0056	内浮顶罐	挥发性有机液体常压储罐呼吸	挥发性有机物	无组织	/													
52	PU008	储存系统	MF0057	内浮顶罐	挥发性有机液体常压储罐呼	挥发性有机物	无组织	/													

2019150105000004201911121003 20

序号	主要生产装置编号	主要生产装置名称	生产设施编号	生产设施名称（1）	对应产污环节名称（2）	污染物种类（3）	排放形式（4）	污染治理设施									有组织排放口编号（6）	有组织排放口名称	排放口设置是否符合要求（7）	排放口类型	其他信息
								污染治理设施编号	污染治理设施名称（5）	污染治理设施工艺	参数名称	设计值	计量单位	其他污染治理设施参数信息	是否为可行技术	污染治理设施其他信息					
					吸																
53	PU008	储存系统	MF0058	内浮顶罐	挥发性有机液体常压储罐呼吸	挥发性有机物	无组织	/													
54	PU008	储存系统	MF0059	内浮顶罐	挥发性有机液体常压储	挥发性有机物	无组织	/													

2019150105000004201911121003 20

序号	主要生产装置编号	主要生产装置名称	生产设施编号	生产设施名称（1）	对应产污环节名称（2）	污染物种类（3）	排放形式（4）	污染治理设施									有组织排放口编号（6）	有组织排放口名称	排放口设置是否符合要求（7）	排放口类型	其他信息
								污染治理设施编号	污染治理设施名称（5）	污染治理设施工艺	参数名称	设计值	计量单位	其他污染治理设施参数信息	是否为可行技术	污染治理设施其他信息					
					罐呼吸																
55	PU008	储存系统	MF0060	内浮顶罐	挥发性有机液体常压储罐呼吸	挥发性有机物	无组织	/													
56	PU008	储存系统	MF0061	内浮顶罐	挥发性有机液体常	挥发性有机物	无组织	/													

2019150105000004201911121003 20

序号	主要生产装置编号	主要生产装置名称	生产设施编号	生产设施名称（1）	对应产污环节名称（2）	污染物种类（3）	排放形式（4）	污染治理设施									有组织排放口编号（6）	有组织排放口名称	排放口设置是否符合要求（7）	排放口类型	其他信息
								污染治理设施编号	污染治理设施名称（5）	污染治理设施工艺	参数名称	设计值	计量单位	其他污染治理设施参数信息	是否为可行技术	污染治理设施其他信息					
					压储罐呼吸																
57	PU008	储存系统	MF0062	内浮顶罐	挥发性有机液体常压储罐呼吸	挥发性有机物	无组织	/													
58	PU008	储存系统	MF0063	内浮顶罐	挥发性有机液	挥发性有机物	无组织	/													

2019150105000004201911121003 20

序号	主要生产装置编号	主要生产装置名称	生产设施编号	生产设施名称（1）	对应产污环节名称（2）	污染物种类（3）	排放形式（4）	污染治理设施									有组织排放口编号（6）	有组织排放口名称	排放口设置是否符合要求（7）	排放口类型	其他信息
								污染治理设施编号	污染治理设施名称（5）	污染治理设施工艺	参数名称	设计值	计量单位	其他污染治理设施参数信息	是否为可行技术	污染治理设施其他信息					
					体常压储罐呼吸																
59	PU008	储存系统	MF0064	内浮顶罐	挥发性有机液体常压储罐呼吸	挥发性有机物	无组织	/													
60	PU008	储存系统	MF0065	内浮顶罐	挥发性有	挥发性有	无组织	/													

2019150105000004201911121003 20

序号	主要生产装置编号	主要生产装置名称	生产设施编号	生产设施名称（1）	对应产污环节名称（2）	污染物种类（3）	排放形式（4）	污染治理设施									有组织排放口编号（6）	有组织排放口名称	排放口设置是否符合要求（7）	排放口类型	其他信息
								污染治理设施编号	污染治理设施名称（5）	污染治理设施工艺	参数名称	设计值	计量单位	其他污染治理设施参数信息	是否为可行技术	污染治理设施其他信息					
					机液体常压储罐呼吸	机物															
61	PU008	储存系统	MF0066	内浮顶罐	挥发性有机液体常压储罐呼吸	挥发性有机物	无组织	/													
62	PU00	储存	MF00	内浮	挥发	挥发	无组	/													

2019150105000004201911121003 20

序号	主要生产装置编号	主要生产装置名称	生产设施编号	生产设施名称（1）	对应产污环节名称（2）	污染物种类（3）	排放形式（4）	污染治理设施									有组织排放口编号（6）	有组织排放口名称	排放口设置是否符合要求（7）	排放口类型	其他信息
								污染治理设施编号	污染治理设施名称（5）	污染治理设施工艺	参数名称	设计值	计量单位	其他污染治理设施参数信息	是否为可行技术	污染治理设施其他信息					
	8	系统	67	顶罐	性有机液体常压储罐呼吸	性有机物	织														
63	PU008	储存系统	MF0068	内浮顶罐	挥发性有机液体常压储罐呼吸	挥发性有机物	无组织	/													

2019150105000004201911121003 20

序号	主要生产装置编号	主要生产装置名称	生产设施编号	生产设施名称（1）	对应产污环节名称（2）	污染物种类（3）	排放形式（4）	污染治理设施									有组织排放口编号（6）	有组织排放口名称	排放口设置是否符合要求（7）	排放口类型	其他信息
								污染治理设施编号	污染治理设施名称（5）	污染治理设施工艺	参数名称	设计值	计量单位	其他污染治理设施参数信息	是否为可行技术	污染治理设施其他信息					
64	PU008	储存系统	MF0069	内浮顶罐	挥发性有机液体常压储罐呼吸	挥发性有机物	无组织	/													
65	PU008	储存系统	MF0070	内浮顶罐	挥发性有机液体常压储罐呼	挥发性有机物	无组织	/													

2019150105000004201911121003 20

序号	主要生产装置编号	主要生产装置名称	生产设施编号	生产设施名称（1）	对应产污环节名称（2）	污染物种类（3）	排放形式（4）	污染治理设施									有组织排放口编号（6）	有组织排放口名称	排放口设置是否符合要求（7）	排放口类型	其他信息
								污染治理设施编号	污染治理设施名称（5）	污染治理设施工艺	参数名称	设计值	计量单位	其他污染治理设施参数信息	是否为可行技术	污染治理设施其他信息					
					吸																
66	PU008	储存系统	MF0071	内浮顶罐	挥发性有机液体常压储罐呼吸	挥发性有机物	无组织	/													
67	PU008	储存系统	MF0072	内浮顶罐	挥发性有机液体常压储	挥发性有机物	无组织	/													

2019150105000004201911121003 20

序号	主要生产装置编号	主要生产装置名称	生产设施编号	生产设施名称（1）	对应产污环节名称（2）	污染物种类（3）	排放形式（4）	污染治理设施									有组织排放口编号（6）	有组织排放口名称	排放口设置是否符合要求（7）	排放口类型	其他信息
								污染治理设施编号	污染治理设施名称（5）	污染治理设施工艺	参数名称	设计值	计量单位	其他污染治理设施参数信息	是否为可行技术	污染治理设施其他信息					
					罐呼吸																
68	PU008	储存系统	MF0073	内浮顶罐	挥发性有机液体常压储罐呼吸	挥发性有机物	无组织	/													
69	PU008	储存系统	MF0074	内浮顶罐	挥发性有机液体常	挥发性有机物	无组织	/													

2019150105000004201911121003 20

序号	主要生产装置编号	主要生产装置名称	生产设施编号	生产设施名称（1）	对应产污环节名称（2）	污染物种类（3）	排放形式（4）	污染治理设施									有组织排放口编号（6）	有组织排放口名称	排放口设置是否符合要求（7）	排放口类型	其他信息
								污染治理设施编号	污染治理设施名称（5）	污染治理设施工艺	参数名称	设计值	计量单位	其他污染治理设施参数信息	是否为可行技术	污染治理设施其他信息					
					压储罐呼吸																
70	PU008	储存系统	MF0075	固定顶罐	挥发性有机液体常压储罐呼吸	挥发性有机物	无组织	/													
71	PU008	储存系统	MF0076	固定顶罐	挥发性有机液	挥发性有机物	无组织	/													

2019150105000004201911121003 20

序号	主要生产装置编号	主要生产装置名称	生产设施编号	生产设施名称（1）	对应产污环节名称（2）	污染物种类（3）	排放形式（4）	污染治理设施									有组织排放口编号（6）	有组织排放口名称	排放口设置是否符合要求（7）	排放口类型	其他信息
								污染治理设施编号	污染治理设施名称（5）	污染治理设施工艺	参数名称	设计值	计量单位	其他污染治理设施参数信息	是否为可行技术	污染治理设施其他信息					
					体常压储罐呼吸																
72	PU008	储存系统	MF0077	固定顶罐	挥发性有机液体常压储罐呼吸	挥发性有机物	无组织	/													
73	PU008	储存系统	MF0078	固定顶罐	挥发性有	挥发性有	无组织	/													

2019150105000004201911121003 20

序号	主要生产装置编号	主要生产装置名称	生产设施编号	生产设施名称（1）	对应产污环节名称（2）	污染物种类（3）	排放形式（4）	污染治理设施									有组织排放口编号（6）	有组织排放口名称	排放口设置是否符合要求（7）	排放口类型	其他信息
								污染治理设施编号	污染治理设施名称（5）	污染治理设施工艺	参数名称	设计值	计量单位	其他污染治理设施参数信息	是否为可行技术	污染治理设施其他信息					
					机液体常压储罐呼吸	机物															
74	PU008	储存系统	MF0079	固定顶罐	挥发性有机液体常压储罐呼吸	挥发性有机物	无组织	/													
75	PU00	储存	MF00	固定	挥发	挥发	无组	/													

2019150105000004201911121003 20

序号	主要生产装置编号	主要生产装置名称	生产设施编号	生产设施名称（1）	对应产污环节名称（2）	污染物种类（3）	排放形式（4）	污染治理设施									有组织排放口编号（6）	有组织排放口名称	排放口设置是否符合要求（7）	排放口类型	其他信息
								污染治理设施编号	污染治理设施名称（5）	污染治理设施工艺	参数名称	设计值	计量单位	其他污染治理设施参数信息	是否为可行技术	污染治理设施其他信息					
	8	系统	80	顶罐	性有机液体常压储罐呼吸	性有机物	织														
76	PU008	储存系统	MF0081	内浮顶罐	挥发性有机液体常压储罐呼吸	挥发性有机物	无组织	/													

2019150105000004201911121003 20

序号	主要生产装置编号	主要生产装置名称	生产设施编号	生产设施名称（1）	对应产污环节名称（2）	污染物种类（3）	排放形式（4）	污染治理设施									有组织排放口编号（6）	有组织排放口名称	排放口设置是否符合要求（7）	排放口类型	其他信息
								污染治理设施编号	污染治理设施名称（5）	污染治理设施工艺	参数名称	设计值	计量单位	其他污染治理设施参数信息	是否为可行技术	污染治理设施其他信息					
77	PU008	储存系统	MF0082	内浮顶罐	挥发性有机液体常压储罐呼吸	挥发性有机物	无组织	/													
78	PU009	催化重整装置	MF0083	工艺加热炉（含乙烯裂解炉	工艺加热炉烟气	二氧化硫,氮氧化物,颗粒	有组织	TA006	脱硝设施	低氮燃烧					是		DA006	四台圆筒炉，四合一炉联合	是	主要排放口	

20191501050000042019111210032O

序号	主要生产装置编号	主要生产装置名称	生产设施编号	生产设施名称（1）	对应产污环节名称（2）	污染物种类（3）	排放形式（4）	污染治理设施									有组织排放口编号（6）	有组织排放口名称	排放口设置是否符合要求（7）	排放口类型	其他信息
								污染治理设施编号	污染治理设施名称（5）	污染治理设施工艺	参数名称	设计值	计量单位	其他污染治理设施参数信息	是否为可行技术	污染治理设施其他信息					
				）		物												烟囱			
79	PU009	催化重整装置	MF0085	挥发性有机物流经的设备与管线组件	设备与管线组件密封点泄漏	挥发性有机物	无组织	/													
80	PU012	储存系统	MF0088	内浮顶罐	挥发性有机液体常	挥发性有机物	无组织	/													

2019150105000004201911121003 20

序号	主要生产装置编号	主要生产装置名称	生产设施编号	生产设施名称（1）	对应产污环节名称（2）	污染物种类（3）	排放形式（4）	污染治理设施									有组织排放口编号（6）	有组织排放口名称	排放口设置是否符合要求（7）	排放口类型	其他信息
								污染治理设施编号	污染治理设施名称（5）	污染治理设施工艺	参数名称	设计值	计量单位	其他污染治理设施参数信息	是否为可行技术	污染治理设施其他信息					
					压储罐呼吸																
81	PU012	储存系统	MF0089	内浮顶罐	挥发性有机液体常压储罐呼吸	挥发性有机物	无组织	/													
82	PU012	储存系统	MF0090	内浮顶罐	挥发性有机液	挥发性有机物	无组织	/													

2019150105000004201911121003 20

序号	主要生产装置编号	主要生产装置名称	生产设施编号	生产设施名称（1）	对应产污环节名称（2）	污染物种类（3）	排放形式（4）	污染治理设施									有组织排放口编号（6）	有组织排放口名称	排放口设置是否符合要求（7）	排放口类型	其他信息
								污染治理设施编号	污染治理设施名称（5）	污染治理设施工艺	参数名称	设计值	计量单位	其他污染治理设施参数信息	是否为可行技术	污染治理设施其他信息					
					体常压储罐呼吸																
83	PU012	储存系统	MF0091	内浮顶罐	挥发性有机液体常压储罐呼吸	挥发性有机物	无组织	/													
84	PU012	储存系统	MF0092	内浮顶罐	挥发性有	挥发性有	无组织	/													

2019150105000004201911121003 20

序号	主要生产装置编号	主要生产装置名称	生产设施编号	生产设施名称（1）	对应产污环节名称（2）	污染物种类（3）	排放形式（4）	污染治理设施									有组织排放口编号（6）	有组织排放口名称	排放口设置是否符合要求（7）	排放口类型	其他信息
								污染治理设施编号	污染治理设施名称（5）	污染治理设施工艺	参数名称	设计值	计量单位	其他污染治理设施参数信息	是否为可行技术	污染治理设施其他信息					
					机液体常压储罐呼吸	机物															
85	PU012	储存系统	MF0093	内浮顶罐	挥发性有机液体常压储罐呼吸	挥发性有机物	无组织	/													
86	PU01	储存	MF00	内浮	挥发	挥发	无组	/													

2019150105000004201911121003 20

序号	主要生产装置编号	主要生产装置名称	生产设施编号	生产设施名称（1）	对应产污环节名称（2）	污染物种类（3）	排放形式（4）	污染治理设施									有组织排放口编号（6）	有组织排放口名称	排放口设置是否符合要求（7）	排放口类型	其他信息
								污染治理设施编号	污染治理设施名称（5）	污染治理设施工艺	参数名称	设计值	计量单位	其他污染治理设施参数信息	是否为可行技术	污染治理设施其他信息					
	2	系统	94	顶罐	性有机液体常压储罐呼吸	性有机物	织														
87	PU012	储存系统	MF0095	内浮顶罐	挥发性有机液体常压储罐呼吸	挥发性有机物	无组织	/													

20191501050000042019111210032 0

序号	主要生产装置编号	主要生产装置名称	生产设施编号	生产设施名称（1）	对应产污环节名称（2）	污染物种类（3）	排放形式（4）	污染治理设施									有组织排放口编号（6）	有组织排放口名称	排放口设置是否符合要求（7）	排放口类型	其他信息
								污染治理设施编号	污染治理设施名称（5）	污染治理设施工艺	参数名称	设计值	计量单位	其他污染治理设施参数信息	是否为可行技术	污染治理设施其他信息					
88	PU012	储存系统	MF0096	内浮顶罐	挥发性有机液体常压储罐呼吸	挥发性有机物	无组织	/													
89	PU012	储存系统	MF0097	内浮顶罐	挥发性有机液体常压储罐呼	挥发性有机物	无组织	/													

2019150105000004201911121003 20

序号	主要生产装置编号	主要生产装置名称	生产设施编号	生产设施名称（1）	对应产污环节名称（2）	污染物种类（3）	排放形式（4）	污染治理设施									有组织排放口编号（6）	有组织排放口名称	排放口设置是否符合要求（7）	排放口类型	其他信息
								污染治理设施编号	污染治理设施名称（5）	污染治理设施工艺	参数名称	设计值	计量单位	其他污染治理设施参数信息	是否为可行技术	污染治理设施其他信息					
					吸																
90	PU012	储存系统	MF0098	内浮顶罐	挥发性有机液体常压储罐呼吸	挥发性有机物	无组织	/													
91	PU012	储存系统	MF0099	内浮顶罐	挥发性有机液体常压储	挥发性有机物	无组织	/													

2019150105000004201911121003 20

序号	主要生产装置编号	主要生产装置名称	生产设施编号	生产设施名称（1）	对应产污环节名称（2）	污染物种类（3）	排放形式（4）	污染治理设施									有组织排放口编号（6）	有组织排放口名称	排放口设置是否符合要求（7）	排放口类型	其他信息
								污染治理设施编号	污染治理设施名称（5）	污染治理设施工艺	参数名称	设计值	计量单位	其他污染治理设施参数信息	是否为可行技术	污染治理设施其他信息					
					罐呼吸																
92	PU012	储存系统	MF0100	固定顶罐	挥发性有机液体常压储罐呼吸	挥发性有机物	无组织	/													
93	PU012	储存系统	MF0101	固定顶罐	挥发性有机液体常	挥发性有机物	无组织	/													

2019150105000004201911121003 20

序号	主要生产装置编号	主要生产装置名称	生产设施编号	生产设施名称（1）	对应产污环节名称（2）	污染物种类（3）	排放形式（4）	污染治理设施									有组织排放口编号（6）	有组织排放口名称	排放口设置是否符合要求（7）	排放口类型	其他信息
								污染治理设施编号	污染治理设施名称（5）	污染治理设施工艺	参数名称	设计值	计量单位	其他污染治理设施参数信息	是否为可行技术	污染治理设施其他信息					
					压储罐呼吸																
94	PU012	储存系统	MF0102	固定顶罐	挥发性有机液体常压储罐呼吸	挥发性有机物	无组织	/													
95	PU012	储存系统	MF0103	固定顶罐	挥发性有机液	挥发性有机物	无组织	/													

2019150105000004201911121003 20

序号	主要生产装置编号	主要生产装置名称	生产设施编号	生产设施名称（1）	对应产污环节名称（2）	污染物种类（3）	排放形式（4）	污染治理设施									有组织排放口编号（6）	有组织排放口名称	排放口设置是否符合要求（7）	排放口类型	其他信息
								污染治理设施编号	污染治理设施名称（5）	污染治理设施工艺	参数名称	设计值	计量单位	其他污染治理设施参数信息	是否为可行技术	污染治理设施其他信息					
					体常压储罐呼吸																
96	PU012	储存系统	MF0104	内浮顶罐	挥发性有机液体常压储罐呼吸	挥发性有机物	无组织	/													
97	PU012	储存系统	MF0105	内浮顶罐	挥发性有	挥发性有	无组织	/													

2019150105000004201911121003 20

序号	主要生产装置编号	主要生产装置名称	生产设施编号	生产设施名称（1）	对应产污环节名称（2）	污染物种类（3）	排放形式（4）	污染治理设施									有组织排放口编号（6）	有组织排放口名称	排放口设置是否符合要求（7）	排放口类型	其他信息
								污染治理设施编号	污染治理设施名称（5）	污染治理设施工艺	参数名称	设计值	计量单位	其他污染治理设施参数信息	是否为可行技术	污染治理设施其他信息					
					机液体常压储罐呼吸	机物															
98	PU012	储存系统	MF0106	内浮顶罐	挥发性有机液体常压储罐呼吸	挥发性有机物	无组织	/													
99	PU01	储存	MF01	内浮	挥发	挥发	无组	/													

2019150105000004201911121003 20

序号	主要生产装置编号	主要生产装置名称	生产设施编号	生产设施名称（1）	对应产污环节名称（2）	污染物种类（3）	排放形式（4）	污染治理设施									有组织排放口编号（6）	有组织排放口名称	排放口设置是否符合要求（7）	排放口类型	其他信息
								污染治理设施编号	污染治理设施名称（5）	污染治理设施工艺	参数名称	设计值	计量单位	其他污染治理设施参数信息	是否为可行技术	污染治理设施其他信息					
	2	系统	07	顶罐	性有机液体常压储罐呼吸	性有机物	织														
100	PU013	储存系统	MF0108	外浮顶罐	挥发性有机液体常压储罐呼吸	挥发性有机物	无组织	/													

2019150105000004201911121003 20

序号	主要生产装置编号	主要生产装置名称	生产设施编号	生产设施名称（1）	对应产污环节名称（2）	污染物种类（3）	排放形式（4）	污染治理设施									有组织排放口编号（6）	有组织排放口名称	排放口设置是否符合要求（7）	排放口类型	其他信息
								污染治理设施编号	污染治理设施名称（5）	污染治理设施工艺	参数名称	设计值	计量单位	其他污染治理设施参数信息	是否为可行技术	污染治理设施其他信息					
101	PU022	硫磺回收装置	MF0140	挥发性有机物流经的设备与管线组件	设备与管线组件密封点泄漏	挥发性有机物	无组织	/													
102	PU004	柴油加氢降凝	MF0016	挥发性有机物流经的设	设备与管线组件密封点	挥发性有机物	无组织	/													

2019150105000004201911121003 20

序号	主要生产装置编号	主要生产装置名称	生产设施编号	生产设施名称（1）	对应产污环节名称（2）	污染物种类（3）	排放形式（4）	污染治理设施									有组织排放口编号（6）	有组织排放口名称	排放口设置是否符合要求（7）	排放口类型	其他信息
								污染治理设施编号	污染治理设施名称（5）	污染治理设施工艺	参数名称	设计值	计量单位	其他污染治理设施参数信息	是否为可行技术	污染治理设施其他信息					
				备与管线组件	泄漏																
103	PU013	储存系统	MF0109	外浮顶罐	挥发性有机液体常压储罐呼吸	挥发性有机物	无组织	/													
104	PU013	储存系统	MF0110	外浮顶罐	挥发性有机液	挥发性有机物	无组织	/													

2019150105000004201911121003 20

序号	主要生产装置编号	主要生产装置名称	生产设施编号	生产设施名称（1）	对应产污环节名称（2）	污染物种类（3）	排放形式（4）	污染治理设施									有组织排放口编号（6）	有组织排放口名称	排放口设置是否符合要求（7）	排放口类型	其他信息
								污染治理设施编号	污染治理设施名称（5）	污染治理设施工艺	参数名称	设计值	计量单位	其他污染治理设施参数信息	是否为可行技术	污染治理设施其他信息					
					体常压储罐呼吸																
105	PU013	储存系统	MF0111	外浮顶罐	挥发性有机液体常压储罐呼吸	挥发性有机物	无组织	/													
106	PU013	储存系统	MF0112	外浮顶罐	挥发性有	挥发性有	无组织	/													

2019150105000004201911121003 20

序号	主要生产装置编号	主要生产装置名称	生产设施编号	生产设施名称（1）	对应产污环节名称（2）	污染物种类（3）	排放形式（4）	污染治理设施									有组织排放口编号（6）	有组织排放口名称	排放口设置是否符合要求（7）	排放口类型	其他信息
								污染治理设施编号	污染治理设施名称（5）	污染治理设施工艺	参数名称	设计值	计量单位	其他污染治理设施参数信息	是否为可行技术	污染治理设施其他信息					
					机液体常压储罐呼吸	机物															
107	PU013	储存系统	MF0113	外浮顶罐	挥发性有机液体常压储罐呼吸	挥发性有机物	无组织	/													
10	PU01	储存	MF01	内浮	挥发	挥发	无组	/													

2019150105000004201911121003 20

序号	主要生产装置编号	主要生产装置名称	生产设施编号	生产设施名称（1）	对应产污环节名称（2）	污染物种类（3）	排放形式（4）	污染治理设施									有组织排放口编号（6）	有组织排放口名称	排放口设置是否符合要求（7）	排放口类型	其他信息
								污染治理设施编号	污染治理设施名称（5）	污染治理设施工艺	参数名称	设计值	计量单位	其他污染治理设施参数信息	是否为可行技术	污染治理设施其他信息					
8	3	系统	14	顶罐	性有机液体常压储罐呼吸	性有机物	织														
109	PU013	储存系统	MF0115	内浮顶罐	挥发性有机液体常压储罐呼吸	挥发性有机物	无组织	/													

20191501050000042019111210032 0

序号	主要生产装置编号	主要生产装置名称	生产设施编号	生产设施名称（1）	对应产污环节名称（2）	污染物种类（3）	排放形式（4）	污染治理设施									有组织排放口编号（6）	有组织排放口名称	排放口设置是否符合要求（7）	排放口类型	其他信息
								污染治理设施编号	污染治理设施名称（5）	污染治理设施工艺	参数名称	设计值	计量单位	其他污染治理设施参数信息	是否为可行技术	污染治理设施其他信息					
110	PU014	催化汽油选择性加氢装置	MF0117	加热炉（重沸炉、裂解炉）	工艺加热炉烟气	二氧化硫，氮氧化物，颗粒物	有组织	TA009	脱硝设施	低氮燃烧					是		DA004	汽油加氢装置F101、F201联合烟囱	是	主要排放口	
111	PU015	苯抽提装置	MF0119	挥发性有机物流经的设备与	设备与管线组件密封点泄漏	挥发性有机物	无组织	/													

20191501050000042019111210032O

序号	主要生产装置编号	主要生产装置名称	生产设施编号	生产设施名称（1）	对应产污环节名称（2）	污染物种类（3）	排放形式（4）	污染治理设施									有组织排放口编号（6）	有组织排放口名称	排放口设置是否符合要求（7）	排放口类型	其他信息
								污染治理设施编号	污染治理设施名称（5）	污染治理设施工艺	参数名称	设计值	计量单位	其他污染治理设施参数信息	是否为可行技术	污染治理设施其他信息					
				管线组件																	
112	PU015	苯抽提装置	MF0120	内浮顶罐	挥发性有机液体常压储罐呼吸	挥发性有机物	无组织	/													
113	PU015	苯抽提装置	MF0121	内浮顶罐	挥发性有机液体常	挥发性有机物	无组织	/													

2019150105000004201911121003 20

序号	主要生产装置编号	主要生产装置名称	生产设施编号	生产设施名称（1）	对应产污环节名称（2）	污染物种类（3）	排放形式（4）	污染治理设施									有组织排放口编号（6）	有组织排放口名称	排放口设置是否符合要求（7）	排放口类型	其他信息
								污染治理设施编号	污染治理设施名称（5）	污染治理设施工艺	参数名称	设计值	计量单位	其他污染治理设施参数信息	是否为可行技术	污染治理设施其他信息					
					压储罐呼吸																
114	PU015	苯抽提装置	MF0122	内浮顶罐	挥发性有机液体常压储罐呼吸	挥发性有机物	无组织	/													
115	PU015	苯抽提装置	MF0123	内浮顶罐	挥发性有机液	挥发性有机物	无组织	/													

2019150105000004201911121003 20

序号	主要生产装置编号	主要生产装置名称	生产设施编号	生产设施名称（1）	对应产污环节名称（2）	污染物种类（3）	排放形式（4）	污染治理设施									有组织排放口编号（6）	有组织排放口名称	排放口设置是否符合要求（7）	排放口类型	其他信息
								污染治理设施编号	污染治理设施名称（5）	污染治理设施工艺	参数名称	设计值	计量单位	其他污染治理设施参数信息	是否为可行技术	污染治理设施其他信息					
					体常压储罐呼吸																
116	PU015	苯抽提装置	MF0124	内浮顶罐	挥发性有机液体常压储罐呼吸	挥发性有机物	无组织	/													
117	PU016	煤油加氢	MF0125	工艺加热	工艺加热	二氧化硫	有组织	TA012	脱硝设施	低氮燃烧					是		DA009	反应加热	是	主要排放	

20191501050000042019111210032O

序号	主要生产装置编号	主要生产装置名称	生产设施编号	生产设施名称（1）	对应产污环节名称（2）	污染物种类（3）	排放形式（4）	污染治理设施									有组织排放口编号（6）	有组织排放口名称	排放口设置是否符合要求（7）	排放口类型	其他信息
								污染治理设施编号	污染治理设施名称（5）	污染治理设施工艺	参数名称	设计值	计量单位	其他污染治理设施参数信息	是否为可行技术	污染治理设施其他信息					
		精制		炉	炉烟气	,氮氧化物,颗粒物												炉烟囱		口	
118	PU016	煤油加氢精制	MF0126	挥发性有机物流经的设备与管线组件	设备与管线组件密封点泄漏	挥发性有机物	无组织	TA013	其他	/					是						

20191501050000042019111210032 0

序号	主要生产装置编号	主要生产装置名称	生产设施编号	生产设施名称（1）	对应产污环节名称（2）	污染物种类（3）	排放形式（4）	污染治理设施									有组织排放口编号（6）	有组织排放口名称	排放口设置是否符合要求（7）	排放口类型	其他信息
								污染治理设施编号	污染治理设施名称（5）	污染治理设施工艺	参数名称	设计值	计量单位	其他污染治理设施参数信息	是否为可行技术	污染治理设施其他信息					
119	PU017	动力系统	MF0127	1#燃气锅炉	锅炉烟气	二氧化硫,氮氧化物,颗粒物,汞及其化合物,林格曼黑度	有组织	TA014	高效低氮燃烧器	低氮燃烧	设计排气量	207000	Nm3/h		是		DA010	锅炉烟囱	是	主要排放口	
									高效低氮燃烧器	低氮燃烧	年运行时间	8760	h/a								

2019150105000004201911121003 20

序号	主要生产装置编号	主要生产装置名称	生产设施编号	生产设施名称（1）	对应产污环节名称（2）	污染物种类（3）	排放形式（4）	污染治理设施									有组织排放口编号（6）	有组织排放口名称	排放口设置是否符合要求（7）	排放口类型	其他信息
								污染治理设施编号	污染治理设施名称（5）	污染治理设施工艺	参数名称	设计值	计量单位	其他污染治理设施参数信息	是否为可行技术	污染治理设施其他信息					
120	PU018	供排水系统	MF0131	VOCs污染源治理设施	废水集输及处理设施排气	苯,甲苯,二甲苯,挥发性有机物,硫化氢	有组织	TA015	挥发性有机物回收或治理设施	生物滴滤	VOCs治理设施处理量	25000	Nm3/h	无	是	无	DA011	VOCs总排口	是	主要排放口	无
									挥发性有机物回收或治理设	生物滴滤	VOCs治理设施年运行时间	8760	h/a								

20191501050000042019111210032O

序号	主要生产装置编号	主要生产装置名称	生产设施编号	生产设施名称（1）	对应产污环节名称（2）	污染物种类（3）	排放形式（4）	污染治理设施									有组织排放口编号（6）	有组织排放口名称	排放口设置是否符合要求（7）	排放口类型	其他信息
								污染治理设施编号	污染治理设施名称（5）	污染治理设施工艺	参数名称	设计值	计量单位	其他污染治理设施参数信息	是否为可行技术	污染治理设施其他信息					
									施												
121	PU023	装载系统	MF0142	挥发性有机液体装载设施	设备与管线组件密封点泄漏	挥发性有机物	无组织	/								柴油装车为密闭装车，无需油气回收					
122	PU023	装载系统	MF0143	挥发性有机液体装	设备与管线组件密	挥发性有机物	无组织	/								柴油装车为密闭装					

2019150105000004201911121003 20

序号	主要生产装置编号	主要生产装置名称	生产设施编号	生产设施名称（1）	对应产污环节名称（2）	污染物种类（3）	排放形式（4）	污染治理设施									有组织排放口编号（6）	有组织排放口名称	排放口设置是否符合要求（7）	排放口类型	其他信息
								污染治理设施编号	污染治理设施名称（5）	污染治理设施工艺	参数名称	设计值	计量单位	其他污染治理设施参数信息	是否为可行技术	污染治理设施其他信息					
				载设施	封点泄漏											车，无需油气回收					
123	PU023	装载系统	MF0144	挥发性有机液体装载设施	设备与管线组件密封点泄漏	挥发性有机物	无组织	/								柴油装车为密闭装车，无需油气回收					
12	PU02	装载	MF01	挥发	设备	挥发	无组	/								柴油					

20191501050000042019111210032O

序号	主要生产装置编号	主要生产装置名称	生产设施编号	生产设施名称（1）	对应产污环节名称（2）	污染物种类（3）	排放形式（4）	污染治理设施									有组织排放口编号（6）	有组织排放口名称	排放口设置是否符合要求（7）	排放口类型	其他信息
								污染治理设施编号	污染治理设施名称（5）	污染治理设施工艺	参数名称	设计值	计量单位	其他污染治理设施参数信息	是否为可行技术	污染治理设施其他信息					
4	3	系统	45	性有机液体装载设施	与管线组件密封点泄漏	性有机物	织									装车为密闭装车，无需油气回收					
125	PU023	装载系统	MF0146	挥发性有机液体装载设施	设备与管线组件密封点泄漏	挥发性有机物	无组织	/								柴油装车为密闭装车，无需					

2019150105000004201911121003 20

序号	主要生产装置编号	主要生产装置名称	生产设施编号	生产设施名称（1）	对应产污环节名称（2）	污染物种类（3）	排放形式（4）	污染治理设施									有组织排放口编号（6）	有组织排放口名称	排放口设置是否符合要求（7）	排放口类型	其他信息
								污染治理设施编号	污染治理设施名称（5）	污染治理设施工艺	参数名称	设计值	计量单位	其他污染治理设施参数信息	是否为可行技术	污染治理设施其他信息					
																油气回收					
126	PU023	装载系统	MF0147	挥发性有机液体装载设施	设备与管线组件密封点泄漏	挥发性有机物	无组织	/								柴油装车为密闭装车，无需油气回收					
127	PU023	装载系统	MF0148	挥发性有机液	设备与管线组	挥发性有机物	无组织	/								柴油装车为密					

2019150105000004201911121003 20

序号	主要生产装置编号	主要生产装置名称	生产设施编号	生产设施名称（1）	对应产污环节名称（2）	污染物种类（3）	排放形式（4）	污染治理设施									有组织排放口编号（6）	有组织排放口名称	排放口设置是否符合要求（7）	排放口类型	其他信息
								污染治理设施编号	污染治理设施名称（5）	污染治理设施工艺	参数名称	设计值	计量单位	其他污染治理设施参数信息	是否为可行技术	污染治理设施其他信息					
				体装载设施	件密封点泄漏											闭装车，无需油气回收					
128	PU023	装载系统	MF0149	挥发性有机液体装载设施	设备与管线组件密封点泄漏	挥发性有机物	无组织	/								柴油装车为密闭装车，无需油气回收					

2019150105000004201911121003 20

序号	主要生产装置编号	主要生产装置名称	生产设施编号	生产设施名称（1）	对应产污环节名称（2）	污染物种类（3）	排放形式（4）	污染治理设施									有组织排放口编号（6）	有组织排放口名称	排放口设置是否符合要求（7）	排放口类型	其他信息
								污染治理设施编号	污染治理设施名称（5）	污染治理设施工艺	参数名称	设计值	计量单位	其他污染治理设施参数信息	是否为可行技术	污染治理设施其他信息					
129	PU023	装载系统	MF0150	挥发性有机液体装载设施	设备与管线组件密封点泄漏	挥发性有机物	无组织	/								柴油装车为密闭装车，无需油气回收					
130	PU023	装载系统	MF0151	挥发性有机液体装载设	设备与管线组件密封点	挥发性有机物	无组织	/								柴油装车为密闭装车，					

2019150105000004201911121003 20

序号	主要生产装置编号	主要生产装置名称	生产设施编号	生产设施名称（1）	对应产污环节名称（2）	污染物种类（3）	排放形式（4）	污染治理设施									有组织排放口编号（6）	有组织排放口名称	排放口设置是否符合要求（7）	排放口类型	其他信息
								污染治理设施编号	污染治理设施名称（5）	污染治理设施工艺	参数名称	设计值	计量单位	其他污染治理设施参数信息	是否为可行技术	污染治理设施其他信息					
				施	泄漏											无需油气回收					
131	PU023	装载系统	MF0152	挥发性有机液体装载设施	设备与管线组件密封点泄漏	挥发性有机物	无组织	/								柴油装车为密闭装车，无需油气回收					
132	PU023	装载系统	MF0153	挥发性有	设备与管	挥发性有	无组织	/								柴油装车					

20191501050000042019111210032 0

序号	主要生产装置编号	主要生产装置名称	生产设施编号	生产设施名称（1）	对应产污环节名称（2）	污染物种类（3）	排放形式（4）	污染治理设施									有组织排放口编号（6）	有组织排放口名称	排放口设置是否符合要求（7）	排放口类型	其他信息
								污染治理设施编号	污染治理设施名称（5）	污染治理设施工艺	参数名称	设计值	计量单位	其他污染治理设施参数信息	是否为可行技术	污染治理设施其他信息					
				机液体装载设施	线组件密封点泄漏	机物										为密闭装车，无需油气回收					
133	PU023	装载系统	MF0154	挥发性有机液体装载设施	设备与管线组件密封点泄漏	挥发性有机物	无组织	/								柴油装车为密闭装车，无需油气					

20191501050000042019111210032 0

序号	主要生产装置编号	主要生产装置名称	生产设施编号	生产设施名称（1）	对应产污环节名称（2）	污染物种类（3）	排放形式（4）	污染治理设施									有组织排放口编号（6）	有组织排放口名称	排放口设置是否符合要求（7）	排放口类型	其他信息
								污染治理设施编号	污染治理设施名称（5）	污染治理设施工艺	参数名称	设计值	计量单位	其他污染治理设施参数信息	是否为可行技术	污染治理设施其他信息					
																回收					
134	PU023	装载系统	MF0155	挥发性有机液体装载设施	设备与管线组件密封点泄漏	挥发性有机物	无组织	/								柴油装车为密闭装车，无需油气回收					
135	PU023	装载系统	MF0156	挥发性有机液体装	设备与管线组件密	挥发性有机物	无组织	/								柴油装车为密闭装					

2019150105000004201911121003 20

序号	主要生产装置编号	主要生产装置名称	生产设施编号	生产设施名称（1）	对应产污环节名称（2）	污染物种类（3）	排放形式（4）	污染治理设施									有组织排放口编号（6）	有组织排放口名称	排放口设置是否符合要求（7）	排放口类型	其他信息
								污染治理设施编号	污染治理设施名称（5）	污染治理设施工艺	参数名称	设计值	计量单位	其他污染治理设施参数信息	是否为可行技术	污染治理设施其他信息					
				载设施	封点泄漏											车，无需油气回收					
136	PU023	装载系统	MF0157	挥发性有机液体装载设施	设备与管线组件密封点泄漏	挥发性有机物	无组织	/								柴油装车为密闭装车，无需油气回收					
13	PU02	装载	MF01	挥发	设备	挥发	无组	/								柴油					

20191501050000042019111210032O

序号	主要生产装置编号	主要生产装置名称	生产设施编号	生产设施名称（1）	对应产污环节名称（2）	污染物种类（3）	排放形式（4）	污染治理设施									有组织排放口编号（6）	有组织排放口名称	排放口设置是否符合要求（7）	排放口类型	其他信息
								污染治理设施编号	污染治理设施名称（5）	污染治理设施工艺	参数名称	设计值	计量单位	其他污染治理设施参数信息	是否为可行技术	污染治理设施其他信息					
7	3	系统	58	性有机液体装载设施	与管线组件密封点泄漏	性有机物	织									装车为密闭装车，无需油气回收					
138	PU023	装载系统	MF0159	挥发性有机液体装载设施	设备与管线组件密封点泄漏	挥发性有机物	无组织	/								柴油装车为密闭装车，无需					

20191501050000042019111210032 0

序号	主要生产装置编号	主要生产装置名称	生产设施编号	生产设施名称（1）	对应产污环节名称（2）	污染物种类（3）	排放形式（4）	污染治理设施									有组织排放口编号（6）	有组织排放口名称	排放口设置是否符合要求（7）	排放口类型	其他信息
								污染治理设施编号	污染治理设施名称（5）	污染治理设施工艺	参数名称	设计值	计量单位	其他污染治理设施参数信息	是否为可行技术	污染治理设施其他信息					
																油气回收					
139	PU023	装载系统	MF0160	挥发性有机液体装载设施	设备与管线组件密封点泄漏	挥发性有机物	无组织	/								柴油装车为密闭装车，无需油气回收					
140	PU023	装载系统	MF0161	挥发性有机液	设备与管线组	挥发性有机物	无组织	/								柴油装车为密					

2019150105000004201911121003 20

序号	主要生产装置编号	主要生产装置名称	生产设施编号	生产设施名称（1）	对应产污环节名称（2）	污染物种类（3）	排放形式（4）	污染治理设施									有组织排放口编号（6）	有组织排放口名称	排放口设置是否符合要求（7）	排放口类型	其他信息
								污染治理设施编号	污染治理设施名称（5）	污染治理设施工艺	参数名称	设计值	计量单位	其他污染治理设施参数信息	是否为可行技术	污染治理设施其他信息					
				体装载设施	件密封点泄漏											闭装车，无需油气回收					
141	PU023	装载系统	MF0162	挥发性有机液体装载设施	设备与管线组件密封点泄漏	挥发性有机物	无组织	/								柴油装车为密闭装车，无需油气回收					

2019150105000004201911121003 20

序号	主要生产装置编号	主要生产装置名称	生产设施编号	生产设施名称（1）	对应产污环节名称（2）	污染物种类（3）	排放形式（4）	污染治理设施									有组织排放口编号（6）	有组织排放口名称	排放口设置是否符合要求（7）	排放口类型	其他信息
								污染治理设施编号	污染治理设施名称（5）	污染治理设施工艺	参数名称	设计值	计量单位	其他污染治理设施参数信息	是否为可行技术	污染治理设施其他信息					
142	PU023	装载系统	MF0163	挥发性有机液体装载设施	设备与管线组件密封点泄漏	挥发性有机物	无组织	/								柴油装车为密闭装车，无需油气回收					
143	PU023	装载系统	MF0164	挥发性有机液体装载设	设备与管线组件密封点	挥发性有机物	无组织	/								柴油装车为密闭装车，					

2019150105000004201911121003 20

序号	主要生产装置编号	主要生产装置名称	生产设施编号	生产设施名称（1）	对应产污环节名称（2）	污染物种类（3）	排放形式（4）	污染治理设施									有组织排放口编号（6）	有组织排放口名称	排放口设置是否符合要求（7）	排放口类型	其他信息
								污染治理设施编号	污染治理设施名称（5）	污染治理设施工艺	参数名称	设计值	计量单位	其他污染治理设施参数信息	是否为可行技术	污染治理设施其他信息					
				施	泄漏											无需油气回收					
144	PU023	装载系统	MF0165	挥发性有机液体装载设施	设备与管线组件密封点泄漏	挥发性有机物	无组织	/								柴油装车为密闭装车，无需油气回收					
145	PU023	装载系统	MF0166	挥发性有	设备与管	挥发性有	无组织	/								柴油装车					

20191501050000042019111210032O

序号	主要生产装置编号	主要生产装置名称	生产设施编号	生产设施名称（1）	对应产污环节名称（2）	污染物种类（3）	排放形式（4）	污染治理设施									有组织排放口编号（6）	有组织排放口名称	排放口设置是否符合要求（7）	排放口类型	其他信息
								污染治理设施编号	污染治理设施名称（5）	污染治理设施工艺	参数名称	设计值	计量单位	其他污染治理设施参数信息	是否为可行技术	污染治理设施其他信息					
				机液体装载设施	线组件密封点泄漏	机物										为密闭装车，无需油气回收					
146	PU023	装载系统	MF0167	挥发性有机液体装载设施	设备与管线组件密封点泄漏	挥发性有机物	无组织	/								柴油装车为密闭装车，无需油气					

2019150105000004201911121003 20

序号	主要生产装置编号	主要生产装置名称	生产设施编号	生产设施名称（1）	对应产污环节名称（2）	污染物种类（3）	排放形式（4）	污染治理设施									有组织排放口编号（6）	有组织排放口名称	排放口设置是否符合要求（7）	排放口类型	其他信息
								污染治理设施编号	污染治理设施名称（5）	污染治理设施工艺	参数名称	设计值	计量单位	其他污染治理设施参数信息	是否为可行技术	污染治理设施其他信息					
																回收					
147	PU023	装载系统	MF0168	挥发性有机液体装载设施	设备与管线组件密封点泄漏	挥发性有机物	无组织	/								柴油装车为密闭装车，无需油气回收					
148	PU023	装载系统	MF0169	挥发性有机液体装	设备与管线组件密	挥发性有机物	无组织	/								柴油装车为密闭装					

2019150105000004201911121003 20

序号	主要生产装置编号	主要生产装置名称	生产设施编号	生产设施名称（1）	对应产污环节名称（2）	污染物种类（3）	排放形式（4）	污染治理设施									有组织排放口编号（6）	有组织排放口名称	排放口设置是否符合要求（7）	排放口类型	其他信息
								污染治理设施编号	污染治理设施名称（5）	污染治理设施工艺	参数名称	设计值	计量单位	其他污染治理设施参数信息	是否为可行技术	污染治理设施其他信息					
				载设施	封点泄漏											车，无需油气回收					
149	PU023	装载系统	MF0170	挥发性有机液体装载设施	设备与管线组件密封点泄漏	挥发性有机物	无组织	/								柴油装车为密闭装车，无需油气回收					
15	PU02	装载	MF01	挥发	设备	挥发	无组	/								柴油					

20191501050000042019111210032O

序号	主要生产装置编号	主要生产装置名称	生产设施编号	生产设施名称（1）	对应产污环节名称（2）	污染物种类（3）	排放形式（4）	污染治理设施									有组织排放口编号（6）	有组织排放口名称	排放口设置是否符合要求（7）	排放口类型	其他信息
								污染治理设施编号	污染治理设施名称（5）	污染治理设施工艺	参数名称	设计值	计量单位	其他污染治理设施参数信息	是否为可行技术	污染治理设施其他信息					
0	3	系统	71	性有机液体装载设施	与管线组件密封点泄漏	性有机物	织									装车为密闭装车，无需油气回收					
151	PU023	装载系统	MF0172	挥发性有机液体装载设施	设备与管线组件密封点泄漏	挥发性有机物	无组织	/								柴油装车为密闭装车，无需					

20191501050000042019111210032 0

序号	主要生产装置编号	主要生产装置名称	生产设施编号	生产设施名称（1）	对应产污环节名称（2）	污染物种类（3）	排放形式（4）	污染治理设施									有组织排放口编号（6）	有组织排放口名称	排放口设置是否符合要求（7）	排放口类型	其他信息
								污染治理设施编号	污染治理设施名称（5）	污染治理设施工艺	参数名称	设计值	计量单位	其他污染治理设施参数信息	是否为可行技术	污染治理设施其他信息					
																油气回收					
152	PU023	装载系统	MF0173	挥发性有机液体装载设施	设备与管线组件密封点泄漏	挥发性有机物	无组织	/								柴油装车为密闭装车，无需油气回收					
153	PU023	装载系统	MF0174	挥发性有机液	设备与管线组	挥发性有机物	无组织	/								柴油装车为密					

2019150105000004201911121003 20

序号	主要生产装置编号	主要生产装置名称	生产设施编号	生产设施名称（1）	对应产污环节名称（2）	污染物种类（3）	排放形式（4）	污染治理设施									有组织排放口编号（6）	有组织排放口名称	排放口设置是否符合要求（7）	排放口类型	其他信息
								污染治理设施编号	污染治理设施名称（5）	污染治理设施工艺	参数名称	设计值	计量单位	其他污染治理设施参数信息	是否为可行技术	污染治理设施其他信息					
				体装载设施	件密封点泄漏											闭装车，无需油气回收					
154	PU023	装载系统	MF0175	挥发性有机液体装载设施	设备与管线组件密封点泄漏	挥发性有机物	无组织	/								柴油装车为密闭装车，无需油气回收					

2019150105000004201911121003 20

序号	主要生产装置编号	主要生产装置名称	生产设施编号	生产设施名称（1）	对应产污环节名称（2）	污染物种类（3）	排放形式（4）	污染治理设施									有组织排放口编号（6）	有组织排放口名称	排放口设置是否符合要求（7）	排放口类型	其他信息
								污染治理设施编号	污染治理设施名称（5）	污染治理设施工艺	参数名称	设计值	计量单位	其他污染治理设施参数信息	是否为可行技术	污染治理设施其他信息					
155	PU023	装载系统	MF0176	挥发性有机液体装载设施	设备与管线组件密封点泄漏	挥发性有机物	无组织	/								柴油装车为密闭装车，无需油气回收					
156	PU023	装载系统	MF0177	挥发性有机液体装载设	设备与管线组件密封点	挥发性有机物	无组织	/								柴油装车为密闭装车，					

2019150105000004201911121003 20

序号	主要生产装置编号	主要生产装置名称	生产设施编号	生产设施名称（1）	对应产污环节名称（2）	污染物种类（3）	排放形式（4）	污染治理设施									有组织排放口编号（6）	有组织排放口名称	排放口设置是否符合要求（7）	排放口类型	其他信息
								污染治理设施编号	污染治理设施名称（5）	污染治理设施工艺	参数名称	设计值	计量单位	其他污染治理设施参数信息	是否为可行技术	污染治理设施其他信息					
				施	泄漏											无需油气回收					
157	PU023	装载系统	MF0178	挥发性有机液体装载设施	设备与管线组件密封点泄漏	挥发性有机物	无组织	/								柴油装车为密闭装车，无需油气回收					
158	PU023	装载系统	MF0179	挥发性有	设备与管	挥发性有	无组织	/								柴油装车					

20191501050000042019111210032O

序号	主要生产装置编号	主要生产装置名称	生产设施编号	生产设施名称（1）	对应产污环节名称（2）	污染物种类（3）	排放形式（4）	污染治理设施									有组织排放口编号（6）	有组织排放口名称	排放口设置是否符合要求（7）	排放口类型	其他信息
								污染治理设施编号	污染治理设施名称（5）	污染治理设施工艺	参数名称	设计值	计量单位	其他污染治理设施参数信息	是否为可行技术	污染治理设施其他信息					
				机液体装载设施	线组件密封点泄漏	机物										为密闭装车，无需油气回收					
159	PU023	装载系统	MF0180	挥发性有机液体装载设施	设备与管线组件密封点泄漏	挥发性有机物	无组织	/								柴油装车为密闭装车，无需油气					

2019150105000004201911121003 20

序号	主要生产装置编号	主要生产装置名称	生产设施编号	生产设施名称（1）	对应产污环节名称（2）	污染物种类（3）	排放形式（4）	污染治理设施									有组织排放口编号（6）	有组织排放口名称	排放口设置是否符合要求（7）	排放口类型	其他信息
								污染治理设施编号	污染治理设施名称（5）	污染治理设施工艺	参数名称	设计值	计量单位	其他污染治理设施参数信息	是否为可行技术	污染治理设施其他信息					
																回收					
160	PU023	装载系统	MF0181	挥发性有机液体装载设施	设备与管线组件密封点泄漏	挥发性有机物	无组织	/								柴油装车为密闭装车，无需油气回收					
161	PU023	装载系统	MF0182	挥发性有机液体装	设备与管线组件密	挥发性有机物	无组织	/								柴油装车为密闭装					

2019150105000004201911121003 20

序号	主要生产装置编号	主要生产装置名称	生产设施编号	生产设施名称（1）	对应产污环节名称（2）	污染物种类（3）	排放形式（4）	污染治理设施									有组织排放口编号（6）	有组织排放口名称	排放口设置是否符合要求（7）	排放口类型	其他信息
								污染治理设施编号	污染治理设施名称（5）	污染治理设施工艺	参数名称	设计值	计量单位	其他污染治理设施参数信息	是否为可行技术	污染治理设施其他信息					
				载设施	封点泄漏											车，无需油气回收					
162	PU023	装载系统	MF0183	挥发性有机液体装载设施	火车装车油气回收	挥发性有机物	有组织	TA017	火车装车油气回收	吸附法	油气回收出口非甲烷总烃	120	mg/m3	目前油气回收设施执行标准为油气回收处	是	无	DA013	火车装车油气回收排放口	是	主要排放口	无

20191501050000042019111210032O

序号	主要生产装置编号	主要生产装置名称	生产设施编号	生产设施名称（1）	对应产污环节名称（2）	污染物种类（3）	排放形式（4）	污染治理设施									有组织排放口编号（6）	有组织排放口名称	排放口设置是否符合要求（7）	排放口类型	其他信息
								污染治理设施编号	污染治理设施名称（5）	污染治理设施工艺	参数名称	设计值	计量单位	其他污染治理设施参数信息	是否为可行技术	污染治理设施其他信息					
														理率为95%							
163	PU023	装载系统	MF0184	挥发性有机液体装载设施	火车装车油气回收	挥发性有机物	有组织	TA017	火车装车油气回收	吸附法	油气回收出口非甲烷总烃	120	mg	目前油气回收设施执行标准为油气回收处理率	是	无	DA013	火车装车油气回收排放口	是	主要排放口	无

20191501050000042019111210032O

序号	主要生产装置编号	主要生产装置名称	生产设施编号	生产设施名称（1）	对应产污环节名称（2）	污染物种类（3）	排放形式（4）	污染治理设施									有组织排放口编号（6）	有组织排放口名称	排放口设置是否符合要求（7）	排放口类型	其他信息
								污染治理设施编号	污染治理设施名称（5）	污染治理设施工艺	参数名称	设计值	计量单位	其他污染治理设施参数信息	是否为可行技术	污染治理设施其他信息					
														为95%							
164	PU023	装载系统	MF0185	挥发性有机液体装载设施	火车装车油气回收	挥发性有机物	有组织	TA017	火车装车油气回收	吸附法	油气回收出口非甲烷总烃	120	mg/m3	目前油气回收设施执行标准为油气回收处理率为95	是	无	DA013	火车装车油气回收排放口	是	主要排放口	无

20191501050000042019111210032O

序号	主要生产装置编号	主要生产装置名称	生产设施编号	生产设施名称（1）	对应产污环节名称（2）	污染物种类（3）	排放形式（4）	污染治理设施									有组织排放口编号（6）	有组织排放口名称	排放口设置是否符合要求（7）	排放口类型	其他信息
								污染治理设施编号	污染治理设施名称（5）	污染治理设施工艺	参数名称	设计值	计量单位	其他污染治理设施参数信息	是否为可行技术	污染治理设施其他信息					
														%							
165	PU023	装载系统	MF0186	挥发性有机液体装载设施	火车装车油气回收	挥发性有机物	有组织	TA017	火车装车油气回收	吸附法	油气回收出口非甲烷总烃	120	mg/m3	目前油气回收设施执行标准为油气回收处理率为95%	是	无	DA013	火车装车油气回收排放口	是	主要排放口	无

2019150105000004201911121003 20

序号	主要生产装置编号	主要生产装置名称	生产设施编号	生产设施名称（1）	对应产污环节名称（2）	污染物种类（3）	排放形式（4）	污染治理设施									有组织排放口编号（6）	有组织排放口名称	排放口设置是否符合要求（7）	排放口类型	其他信息
								污染治理设施编号	污染治理设施名称（5）	污染治理设施工艺	参数名称	设计值	计量单位	其他污染治理设施参数信息	是否为可行技术	污染治理设施其他信息					
166	PU023	装载系统	MF0187	挥发性有机液体装载设施	火车装车油气回收	挥发性有机物	有组织	TA017	火车装车油气回收	吸附法	油气回收出口非甲烷总烃	120	mg/m3	目前油气回收设施执行标准为油气回收处理率为95%	是	无	DA013	火车装车油气回收排放口	是	主要排放口	无
16	PU02	装载	MF01	挥发	火车	挥发	有组	TA01	火车	吸附	油气	120	mg/m	目前	是	无	DA013	火车	是	主要	无

2019150105000004201911121003 20

序号	主要生产装置编号	主要生产装置名称	生产设施编号	生产设施名称（1）	对应产污环节名称（2）	污染物种类（3）	排放形式（4）	污染治理设施									有组织排放口编号（6）	有组织排放口名称	排放口设置是否符合要求（7）	排放口类型	其他信息
								污染治理设施编号	污染治理设施名称（5）	污染治理设施工艺	参数名称	设计值	计量单位	其他污染治理设施参数信息	是否为可行技术	污染治理设施其他信息					
7	3	系统	88	性有机液体装载设施	装车油气回收	性有机物	织	7	装车油气回收	法	回收出口非甲烷总烃		3	油气回收设施执行标准为油气回收处理率为95%				装车油气回收排放口		排放口	
168	PU023	装载系统	MF0189	挥发性有	火车装车	挥发性有	有组织	TA017	火车装车	吸附法	油气回收	120	mg/m3	目前油气	是	无	DA013	火车装车	是	主要排放	无

20191501050000042019111210032O

序号	主要生产装置编号	主要生产装置名称	生产设施编号	生产设施名称（1）	对应产污环节名称（2）	污染物种类（3）	排放形式（4）	污染治理设施									有组织排放口编号（6）	有组织排放口名称	排放口设置是否符合要求（7）	排放口类型	其他信息
								污染治理设施编号	污染治理设施名称（5）	污染治理设施工艺	参数名称	设计值	计量单位	其他污染治理设施参数信息	是否为可行技术	污染治理设施其他信息					
				机液体装载设施	油气回收	机物			油气回收		出口非甲烷总烃			回收设施执行标准为油气回收处理率为95%				油气回收排放口		口	
169	PU024	装载系统	MF0190	挥发性有机液	火车装车油气	挥发性有机物	有组织	TA017	火车装车油气	吸附法	油气回收出口	120	mg/m3	目前油气回收	是	无	DA013	火车装车油气	是	主要排放口	无

20191501050000042019111210032 0

序号	主要生产装置编号	主要生产装置名称	生产设施编号	生产设施名称（1）	对应产污环节名称（2）	污染物种类（3）	排放形式（4）	污染治理设施									有组织排放口编号（6）	有组织排放口名称	排放口设置是否符合要求（7）	排放口类型	其他信息
								污染治理设施编号	污染治理设施名称（5）	污染治理设施工艺	参数名称	设计值	计量单位	其他污染治理设施参数信息	是否为可行技术	污染治理设施其他信息					
				体装载设施	回收				回收		非甲烷总烃			设施执行标准为油气回收处理率为95%				回收排放口			
170	PU024	装载系统	MF0191	挥发性有机液体装	火车装车油气回收	挥发性有机物	有组织	TA017	火车装车油气回收	吸附法	油气回收出口非甲	120	mg/m3	目前油气回收设施	是	无	DA013	火车装车油气回收	是	主要排放口	无

20191501050000042019111210032O

序号	主要生产装置编号	主要生产装置名称	生产设施编号	生产设施名称（1）	对应产污环节名称（2）	污染物种类（3）	排放形式（4）	污染治理设施									有组织排放口编号（6）	有组织排放口名称	排放口设置是否符合要求（7）	排放口类型	其他信息
								污染治理设施编号	污染治理设施名称（5）	污染治理设施工艺	参数名称	设计值	计量单位	其他污染治理设施参数信息	是否为可行技术	污染治理设施其他信息					
				载设施							烷总烃			执行标准为油气回收处理率为95%				排放口			
171	PU024	装载系统	MF0192	挥发性有机液体装载设	火车装车油气回收	挥发性有机物	有组织	TA017	火车装车油气回收	吸附法	油气回收出口非甲烷总	120	mg/m3	目前油气回收设施执行	是	无	DA013	火车装车油气回收排放	是	主要排放口	无

20191501050000042019111210032 0

序号	主要生产装置编号	主要生产装置名称	生产设施编号	生产设施名称（1）	对应产污环节名称（2）	污染物种类（3）	排放形式（4）	污染治理设施									有组织排放口编号（6）	有组织排放口名称	排放口设置是否符合要求（7）	排放口类型	其他信息
								污染治理设施编号	污染治理设施名称（5）	污染治理设施工艺	参数名称	设计值	计量单位	其他污染治理设施参数信息	是否为可行技术	污染治理设施其他信息					
				施							烃			标准为油气回收处理率为95%				口			
172	PU024	装载系统	MF0193	挥发性有机液体装载设施	火车装车油气回收	挥发性有机物	有组织	TA017	火车	吸附法	油气回收出口非甲烷总烃	120	mg/m3	目前油气回收设施执行标准	是	无	DA013	火车装车油气回收排放口	是	主要排放口	无

2019150105000004201911121003 20

序号	主要生产装置编号	主要生产装置名称	生产设施编号	生产设施名称（1）	对应产污环节名称（2）	污染物种类（3）	排放形式（4）	污染治理设施									有组织排放口编号（6）	有组织排放口名称	排放口设置是否符合要求（7）	排放口类型	其他信息
								污染治理设施编号	污染治理设施名称（5）	污染治理设施工艺	参数名称	设计值	计量单位	其他污染治理设施参数信息	是否为可行技术	污染治理设施其他信息					
														为油气回收处理率为95%							
173	PU027	装载系统	MF0201	挥发性有机液体装载设施	设备与管线组件密封点泄漏	挥发性有机物	无组织	/								航煤装车时为密闭装车，挥发性					

2019150105000004201911121003 20

序号	主要生产装置编号	主要生产装置名称	生产设施编号	生产设施名称（1）	对应产污环节名称（2）	污染物种类（3）	排放形式（4）	污染治理设施									有组织排放口编号（6）	有组织排放口名称	排放口设置是否符合要求（7）	排放口类型	其他信息
								污染治理设施编号	污染治理设施名称（5）	污染治理设施工艺	参数名称	设计值	计量单位	其他污染治理设施参数信息	是否为可行技术	污染治理设施其他信息					
																低，排放油气较少，无需油气回收设施					
174	PU027	装载系统	MF0202	挥发性有机液体装	设备与管线组件密	挥发性有机物	无组织	/								航煤装车时为密闭					

2019150105000004201911121003 20

序号	主要生产装置编号	主要生产装置名称	生产设施编号	生产设施名称（1）	对应产污环节名称（2）	污染物种类（3）	排放形式（4）	污染治理设施									有组织排放口编号（6）	有组织排放口名称	排放口设置是否符合要求（7）	排放口类型	其他信息
								污染治理设施编号	污染治理设施名称（5）	污染治理设施工艺	参数名称	设计值	计量单位	其他污染治理设施参数信息	是否为可行技术	污染治理设施其他信息					
				载设施	封点泄漏											装车，挥发性低，排放油气较少，无需油气回收设施					
17	PU02	装载	MF02	挥发	设备	挥发	无组	/								航煤					

20191501050000042019111210032O

序号	主要生产装置编号	主要生产装置名称	生产设施编号	生产设施名称（1）	对应产污环节名称（2）	污染物种类（3）	排放形式（4）	污染治理设施									有组织排放口编号（6）	有组织排放口名称	排放口设置是否符合要求（7）	排放口类型	其他信息
								污染治理设施编号	污染治理设施名称（5）	污染治理设施工艺	参数名称	设计值	计量单位	其他污染治理设施参数信息	是否为可行技术	污染治理设施其他信息					
5	7	系统	03	性有机液体装载设施	与管线组件密封点泄漏	性有机物	织									装车时为密闭装车，挥发性低，排放油气较少，无需油气回					

20191501050000042019111210032 0

序号	主要生产装置编号	主要生产装置名称	生产设施编号	生产设施名称（1）	对应产污环节名称（2）	污染物种类（3）	排放形式（4）	污染治理设施									有组织排放口编号（6）	有组织排放口名称	排放口设置是否符合要求（7）	排放口类型	其他信息
								污染治理设施编号	污染治理设施名称（5）	污染治理设施工艺	参数名称	设计值	计量单位	其他污染治理设施参数信息	是否为可行技术	污染治理设施其他信息					
																收设施					
176	PU027	装载系统	MF0204	挥发性有机液体装载设施	设备与管线组件密封点泄漏	挥发性有机物	无组织	/								航煤装车时为密闭装车，挥发性低，排放油气较少					

2019150105000004201911121003 20

序号	主要生产装置编号	主要生产装置名称	生产设施编号	生产设施名称（1）	对应产污环节名称（2）	污染物种类（3）	排放形式（4）	污染治理设施									有组织排放口编号（6）	有组织排放口名称	排放口设置是否符合要求（7）	排放口类型	其他信息
								污染治理设施编号	污染治理设施名称（5）	污染治理设施工艺	参数名称	设计值	计量单位	其他污染治理设施参数信息	是否为可行技术	污染治理设施其他信息					
																，无需油气回收设施					
177	PU027	装载系统	MF0205	挥发性有机液体装载设施	设备与管线组件密封点泄漏	挥发性有机物	无组织	/								航煤装车时为密闭装车，挥发性低，					

2019150105000004201911121003 20

序号	主要生产装置编号	主要生产装置名称	生产设施编号	生产设施名称（1）	对应产污环节名称（2）	污染物种类（3）	排放形式（4）	污染治理设施									有组织排放口编号（6）	有组织排放口名称	排放口设置是否符合要求（7）	排放口类型	其他信息
								污染治理设施编号	污染治理设施名称（5）	污染治理设施工艺	参数名称	设计值	计量单位	其他污染治理设施参数信息	是否为可行技术	污染治理设施其他信息					
																排放油气较少，无需油气回收设施					
178	PU027	装载系统	MF0206	挥发性有机液体装载设	设备与管线组件密封点	挥发性有机物	无组织	/								航煤装车时为密闭装车					

2019150105000004201911121003 20

序号	主要生产装置编号	主要生产装置名称	生产设施编号	生产设施名称（1）	对应产污环节名称（2）	污染物种类（3）	排放形式（4）	污染治理设施									有组织排放口编号（6）	有组织排放口名称	排放口设置是否符合要求（7）	排放口类型	其他信息
								污染治理设施编号	污染治理设施名称（5）	污染治理设施工艺	参数名称	设计值	计量单位	其他污染治理设施参数信息	是否为可行技术	污染治理设施其他信息					
				施	泄漏											，挥发性低，排放油气较少，无需油气回收设施					
179	PU027	装载系统	MF0207	挥发性有	汽油散装	挥发性有	有组织	TA020	汽油散装	吸附法	汽油散装	25	g/m3	无	是	无	DA016	汽油散装	是	主要排放	无

2019150105000004201911121003 20

序号	主要生产装置编号	主要生产装置名称	生产设施编号	生产设施名称（1）	对应产污环节名称（2）	污染物种类（3）	排放形式（4）	污染治理设施									有组织排放口编号（6）	有组织排放口名称	排放口设置是否符合要求（7）	排放口类型	其他信息
								污染治理设施编号	污染治理设施名称（5）	污染治理设施工艺	参数名称	设计值	计量单位	其他污染治理设施参数信息	是否为可行技术	污染治理设施其他信息					
				机液体装载设施	油气回收	机物			油气回收		油气回收出口非甲烷总烃							油气回收排放口		口	
180	PU027	装载系统	MF0208	挥发性有机液体装载设施	汽油散装油气回收	挥发性有机物	有组织	TA020	汽油散装油气回收	吸附法	汽油散装油气回收出口非甲烷总	25	g/m3	无	是	无	DA016	汽油散装油气回收排放口	是	主要排放口	无

2019150105000004201911121003 20

序号	主要生产装置编号	主要生产装置名称	生产设施编号	生产设施名称（1）	对应产污环节名称（2）	污染物种类（3）	排放形式（4）	污染治理设施									有组织排放口编号（6）	有组织排放口名称	排放口设置是否符合要求（7）	排放口类型	其他信息
								污染治理设施编号	污染治理设施名称（5）	污染治理设施工艺	参数名称	设计值	计量单位	其他污染治理设施参数信息	是否为可行技术	污染治理设施其他信息					
											烃										
181	PU027	装载系统	MF0209	挥发性有机液体装载设施	汽油散装油气回收	挥发性有机物	有组织	TA020	汽油散装油气回收	吸附法	汽油散装油气回收出口非甲烷总烃	25	g/m3	无	是	无	DA016	汽油散装油气回收排放口	是	主要排放口	无
182	PU027	装载系统	MF0210	挥发性有机液体装	汽油散装油气回收	挥发性有机物	有组织	TA020	汽油散装油气回收	吸附法	汽油散装油气回收	25	g/m3	无	是	无	DA016	汽油散装油气回收	是	主要排放口	无

2019150105000004201911121003 20

序号	主要生产装置编号	主要生产装置名称	生产设施编号	生产设施名称（1）	对应产污环节名称（2）	污染物种类（3）	排放形式（4）	污染治理设施									有组织排放口编号（6）	有组织排放口名称	排放口设置是否符合要求（7）	排放口类型	其他信息
								污染治理设施编号	污染治理设施名称（5）	污染治理设施工艺	参数名称	设计值	计量单位	其他污染治理设施参数信息	是否为可行技术	污染治理设施其他信息					
				载设施							出口非甲烷总烃							排放口			
183	PU027	装载系统	MF0211	挥发性有机液体装载设施	设备与管线组件密封点泄漏	挥发性有机物	无组织	/								柴油装车时为密闭装车，挥发性低，排放					

20191501050000042019111210032O

序号	主要生产装置编号	主要生产装置名称	生产设施编号	生产设施名称（1）	对应产污环节名称（2）	污染物种类（3）	排放形式（4）	污染治理设施									有组织排放口编号（6）	有组织排放口名称	排放口设置是否符合要求（7）	排放口类型	其他信息
								污染治理设施编号	污染治理设施名称（5）	污染治理设施工艺	参数名称	设计值	计量单位	其他污染治理设施参数信息	是否为可行技术	污染治理设施其他信息					
																油气较少，无需油气回收设施					
184	PU027	装载系统	MF0212	挥发性有机液体装载设施	设备与管线组件密封点泄漏	挥发性有机物	无组织	/								柴油装车时为密闭装车，挥					

2019150105000004201911121003 20

序号	主要生产装置编号	主要生产装置名称	生产设施编号	生产设施名称（1）	对应产污环节名称（2）	污染物种类（3）	排放形式（4）	污染治理设施									有组织排放口编号（6）	有组织排放口名称	排放口设置是否符合要求（7）	排放口类型	其他信息
								污染治理设施编号	污染治理设施名称（5）	污染治理设施工艺	参数名称	设计值	计量单位	其他污染治理设施参数信息	是否为可行技术	污染治理设施其他信息					
																发性低，排放油气较少，无需油气回收设施					
185	PU027	装载系统	MF0213	挥发性有机液	设备与管线组	挥发性有机物	无组织	/								柴油装车时为					

20191501050000042019111210032 0

序号	主要生产装置编号	主要生产装置名称	生产设施编号	生产设施名称（1）	对应产污环节名称（2）	污染物种类（3）	排放形式（4）	污染治理设施									有组织排放口编号（6）	有组织排放口名称	排放口设置是否符合要求（7）	排放口类型	其他信息
								污染治理设施编号	污染治理设施名称（5）	污染治理设施工艺	参数名称	设计值	计量单位	其他污染治理设施参数信息	是否为可行技术	污染治理设施其他信息					
				体装载设施	件密封点泄漏											密闭装车，挥发性低，排放油气较少，无需油气回收设施					

20191501050000042019111210032 0

序号	主要生产装置编号	主要生产装置名称	生产设施编号	生产设施名称（1）	对应产污环节名称（2）	污染物种类（3）	排放形式（4）	污染治理设施									有组织排放口编号（6）	有组织排放口名称	排放口设置是否符合要求（7）	排放口类型	其他信息
								污染治理设施编号	污染治理设施名称（5）	污染治理设施工艺	参数名称	设计值	计量单位	其他污染治理设施参数信息	是否为可行技术	污染治理设施其他信息					
186	PU027	装载系统	MF0214	挥发性有机液体装载设施	设备与管线组件密封点泄漏	挥发性有机物	无组织	/								柴油装车时为密闭装车，挥发性低，排放油气较少，无需油					

2019150105000004201911121003 20

序号	主要生产装置编号	主要生产装置名称	生产设施编号	生产设施名称（1）	对应产污环节名称（2）	污染物种类（3）	排放形式（4）	污染治理设施									有组织排放口编号（6）	有组织排放口名称	排放口设置是否符合要求（7）	排放口类型	其他信息
								污染治理设施编号	污染治理设施名称（5）	污染治理设施工艺	参数名称	设计值	计量单位	其他污染治理设施参数信息	是否为可行技术	污染治理设施其他信息					
																气回收设施					
187	PU028	装载系统	MF0216	挥发性有机液体装载设施	原油油气	挥发性有机物	有组织	TA016	原油油气回收	吸附法	原油油气回收排放口	25	g/m3	无	是	无	DA012	油气回收排放口	是	主要排放口	无
188	PU028	装载系统	MF0217	挥发性有机液体装	原油油气	挥发性有机物	有组织	TA016	原油油气回收	吸附法	原油油气回收排放	25	g/m3	无	是	无	DA012	油气回收排放口	是	主要排放口	无

2019150105000004201911121003 20

序号	主要生产装置编号	主要生产装置名称	生产设施编号	生产设施名称（1）	对应产污环节名称（2）	污染物种类（3）	排放形式（4）	污染治理设施									有组织排放口编号（6）	有组织排放口名称	排放口设置是否符合要求（7）	排放口类型	其他信息
								污染治理设施编号	污染治理设施名称（5）	污染治理设施工艺	参数名称	设计值	计量单位	其他污染治理设施参数信息	是否为可行技术	污染治理设施其他信息					
				载设施							口										
189	PU028	装载系统	MF0218	挥发性有机液体装载设施	其他	挥发性有机物	有组织	TA016	原油油气回收	吸附法	原油油气回收排放口	25	g/m3	无	是	无	DA012	油气回收排放口	是	主要排放口	无
190	PU028	装载系统	MF0219	挥发性有机液体装载设	原油油气	挥发性有机物	有组织	TA016	原油油气回收	吸附法	原油油气回收排放口	25	g/m3	无	是	无	DA012	油气回收排放口	是	主要排放口	无

20191501050000042019111210032O

序号	主要生产装置编号	主要生产装置名称	生产设施编号	生产设施名称（1）	对应产污环节名称（2）	污染物种类（3）	排放形式（4）	污染治理设施									有组织排放口编号（6）	有组织排放口名称	排放口设置是否符合要求（7）	排放口类型	其他信息
								污染治理设施编号	污染治理设施名称（5）	污染治理设施工艺	参数名称	设计值	计量单位	其他污染治理设施参数信息	是否为可行技术	污染治理设施其他信息					
				施																	
191	PU028	装载系统	MF0220	挥发性有机液体装载设施	原油油气	挥发性有机物	有组织	TA016	原油油气回收	吸附法	原油油气回收排放口	25	g/m3	无	是	无	DA012	油气回收排放口	是	主要排放口	无
192	PU028	装载系统	MF0221	挥发性有机液体装载设施	原油油气	挥发性有机物	有组织	TA016	原油油气回收	吸附法	原油油气回收排放口	25	g/m3	无	是	无	DA012	油气回收排放口	是	主要排放口	无

20191501050000042019111210032 0

序号	主要生产装置编号	主要生产装置名称	生产设施编号	生产设施名称（1）	对应产污环节名称（2）	污染物种类（3）	排放形式（4）	污染治理设施									有组织排放口编号（6）	有组织排放口名称	排放口设置是否符合要求（7）	排放口类型	其他信息
								污染治理设施编号	污染治理设施名称（5）	污染治理设施工艺	参数名称	设计值	计量单位	其他污染治理设施参数信息	是否为可行技术	污染治理设施其他信息					
193	PU028	装载系统	MF0222	挥发性有机液体装载设施	原油油气	挥发性有机物	有组织	TA016	原油油气回收	吸附法	原油油气回收排放口	25	g/m3	无	是	无	DA012	油气回收排放口	是	主要排放口	无
194	PU028	装载系统	MF0223	挥发性有机液体装载设施	原油油气	挥发性有机物	有组织	TA016	原油油气回收	吸附法	原油油气回收排放口	25	g/m3	无	是	无	DA012	油气回收排放口	是	主要排放口	无
19	PU02	装载	MF02	挥发	原油	挥发	有组	TA01	原油	吸附	原油	25	g/m3	无	是	无	DA012	油气	是	主要	无

20191501050000042019111210032O

序号	主要生产装置编号	主要生产装置名称	生产设施编号	生产设施名称（1）	对应产污环节名称（2）	污染物种类（3）	排放形式（4）	污染治理设施									有组织排放口编号（6）	有组织排放口名称	排放口设置是否符合要求（7）	排放口类型	其他信息
								污染治理设施编号	污染治理设施名称（5）	污染治理设施工艺	参数名称	设计值	计量单位	其他污染治理设施参数信息	是否为可行技术	污染治理设施其他信息					
5	8	系统	24	性有机液体装载设施	油气	性有机物	织	6	油气回收	法	油气回收排放口							回收排放口		排放口	
196	PU028	装载系统	MF0225	挥发性有机液体装载设施	原油油气	挥发性有机物	有组织	TA016	原油油气回收	吸附法	原油油气回收排放口	25	g/m3	无	是	无	DA012	油气回收排放口	是	主要排放口	无
197	PU028	装载系统	MF0226	挥发性有	原油油气	挥发性有	有组织	TA016	原油油气	吸附法	原油油气	25	g/m3	无	是	无	DA012	油气回收	是	主要排放	无

20191501050000042019111210032O

序号	主要生产装置编号	主要生产装置名称	生产设施编号	生产设施名称（1）	对应产污环节名称（2）	污染物种类（3）	排放形式（4）	污染治理设施									有组织排放口编号（6）	有组织排放口名称	排放口设置是否符合要求（7）	排放口类型	其他信息
								污染治理设施编号	污染治理设施名称（5）	污染治理设施工艺	参数名称	设计值	计量单位	其他污染治理设施参数信息	是否为可行技术	污染治理设施其他信息					
				机液体装载设施		机物			回收		回收排放口							排放口		口	
198	PU028	装载系统	MF0227	挥发性有机液体装载设施	原油油气	挥发性有机物	有组织	TA016	原油油气回收	吸附法	原油油气回收排放口	25	g/m3	无	是	无	DA012	油气回收排放口	是	主要排放口	无
199	PU028	装载系统	MF0228	挥发性有机液	原油油气	挥发性有机物	有组织	TA016	原油油气回收	吸附法	原油油气回收	25	g/m3	无	是	无	DA012	油气回收排放	是	主要排放口	无

2019150105000004201911121003 20

序号	主要生产装置编号	主要生产装置名称	生产设施编号	生产设施名称（1）	对应产污环节名称（2）	污染物种类（3）	排放形式（4）	污染治理设施									有组织排放口编号（6）	有组织排放口名称	排放口设置是否符合要求（7）	排放口类型	其他信息
								污染治理设施编号	污染治理设施名称（5）	污染治理设施工艺	参数名称	设计值	计量单位	其他污染治理设施参数信息	是否为可行技术	污染治理设施其他信息					
				体装载设施							排放口							口			
200	PU028	装载系统	MF0229	挥发性有机液体装载设施	原油油气	挥发性有机物	有组织	TA016	原油油气回收	吸附法	原油油气回收排放口	25	g/m3	无	是	无	DA012	油气回收排放口	是	主要排放口	无
201	PU028	装载系统	MF0230	挥发性有机液体装	原油油气	挥发性有机物	有组织	TA016	原油油气回收	吸附法	原油油气回收排放	25	g/m3	无	是	无	DA012	油气回收排放口	是	主要排放口	无

2019150105000004201911121003 20

序号	主要生产装置编号	主要生产装置名称	生产设施编号	生产设施名称（1）	对应产污环节名称（2）	污染物种类（3）	排放形式（4）	污染治理设施									有组织排放口编号（6）	有组织排放口名称	排放口设置是否符合要求（7）	排放口类型	其他信息
								污染治理设施编号	污染治理设施名称（5）	污染治理设施工艺	参数名称	设计值	计量单位	其他污染治理设施参数信息	是否为可行技术	污染治理设施其他信息					
				载设施							口										
202	PU028	装载系统	MF0231	挥发性有机液体装载设施	原油油气	挥发性有机物	有组织	TA016	原油油气回收	吸附法	原油油气回收排放口	25	g/m3	无	是	无	DA012	油气回收排放口	是	主要排放口	无
203	PU028	装载系统	MF0232	挥发性有机液体装载设	原油油气	挥发性有机物	有组织	TA016	原油油气回收	吸附法	原油油气回收排放口	25	g/m3	无	是	无	DA012	油气回收排放口	是	主要排放口	无

20191501050000042019111210032O

序号	主要生产装置编号	主要生产装置名称	生产设施编号	生产设施名称（1）	对应产污环节名称（2）	污染物种类（3）	排放形式（4）	污染治理设施									有组织排放口编号（6）	有组织排放口名称	排放口设置是否符合要求（7）	排放口类型	其他信息
								污染治理设施编号	污染治理设施名称（5）	污染治理设施工艺	参数名称	设计值	计量单位	其他污染治理设施参数信息	是否为可行技术	污染治理设施其他信息					
				施																	
204	PU028	装载系统	MF0233	挥发性有机液体装载设施	原油油气	挥发性有机物	有组织	TA016	原油油气回收	吸附法	原油油气回收排放口	25	g/m3	无	是	无	DA012	油气回收排放口	是	主要排放口	无
205	PU028	装载系统	MF0234	挥发性有机液体装载设施	原油油气	挥发性有机物	有组织	TA016	原油油气回收	吸附法	原油油气回收排放口	25	g/m3	无	是	无	DA012	油气回收排放口	是	主要排放口	无

20191501050000042019111210032 0

序号	主要生产装置编号	主要生产装置名称	生产设施编号	生产设施名称（1）	对应产污环节名称（2）	污染物种类（3）	排放形式（4）	污染治理设施									有组织排放口编号（6）	有组织排放口名称	排放口设置是否符合要求（7）	排放口类型	其他信息
								污染治理设施编号	污染治理设施名称（5）	污染治理设施工艺	参数名称	设计值	计量单位	其他污染治理设施参数信息	是否为可行技术	污染治理设施其他信息					
206	PU028	装载系统	MF0235	挥发性有机液体装载设施	原油油气	挥发性有机物	有组织	TA016	原油油气回收	吸附法	原油油气回收排放口	25	g/m3	无	是	无	DA012	油气回收排放口	是	主要排放口	无
207	PU028	装载系统	MF0236	挥发性有机液体装载设施	原油油气	挥发性有机物	有组织	TA016	原油油气回收	吸附法	原油油气回收排放口	25	g/m3	无	是	无	DA012	油气回收排放口	是	主要排放口	无
20	PU02	装载	MF02	挥发	原油	挥发	有组	TA01	原油	吸附	原油	25	g/m3	无	是	无	DA012	油气	是	主要	无

2019150105000004201911121003 20

序号	主要生产装置编号	主要生产装置名称	生产设施编号	生产设施名称（1）	对应产污环节名称（2）	污染物种类（3）	排放形式（4）	污染治理设施									有组织排放口编号（6）	有组织排放口名称	排放口设置是否符合要求（7）	排放口类型	其他信息
								污染治理设施编号	污染治理设施名称（5）	污染治理设施工艺	参数名称	设计值	计量单位	其他污染治理设施参数信息	是否为可行技术	污染治理设施其他信息					
8	8	系统	37	性有机液体装载设施	油气	性有机物	织	6	油气回收	法	油气回收排放口							回收排放口		排放口	
209	PU028	装载系统	MF0238	挥发性有机液体装载设施	原油油气	挥发性有机物	有组织	TA016	原油油气回收	吸附法	原油油气回收排放口	25	g/m3	无	是	无	DA012	油气回收排放口	是	主要排放口	无
210	PU028	装载系统	MF0239	挥发性有	原油油气	挥发性有	有组织	TA016	原油油气	吸附法	原油油气	25	g/m3	无	是	无	DA012	油气回收	是	主要排放	无

2019150105000004201911121003 20

序号	主要生产装置编号	主要生产装置名称	生产设施编号	生产设施名称（1）	对应产污环节名称（2）	污染物种类（3）	排放形式（4）	污染治理设施									有组织排放口编号（6）	有组织排放口名称	排放口设置是否符合要求（7）	排放口类型	其他信息
								污染治理设施编号	污染治理设施名称（5）	污染治理设施工艺	参数名称	设计值	计量单位	其他污染治理设施参数信息	是否为可行技术	污染治理设施其他信息					
				机液体装载设施		机物			回收		回收排放口							排放口		口	
211	PU028	装载系统	MF0240	挥发性有机液体装载设施	原油油气	挥发性有机物	有组织	TA016	原油油气回收	吸附法	原油油气回收排放口	25	g/m3	无	是	无	DA012	油气回收排放口	是	主要排放口	无
212	PU028	装载系统	MF0241	挥发性有机液	原油油气	挥发性有机物	有组织	TA016	原油油气回收	吸附法	原油油气回收	25	g/m3	无	是	无	DA012	油气回收排放	是	主要排放口	无

20191501050000042019111210032O

序号	主要生产装置编号	主要生产装置名称	生产设施编号	生产设施名称（1）	对应产污环节名称（2）	污染物种类（3）	排放形式（4）	污染治理设施									有组织排放口编号（6）	有组织排放口名称	排放口设置是否符合要求（7）	排放口类型	其他信息
								污染治理设施编号	污染治理设施名称（5）	污染治理设施工艺	参数名称	设计值	计量单位	其他污染治理设施参数信息	是否为可行技术	污染治理设施其他信息					
				体装载设施							排放口							口			
213	PU028	装载系统	MF0242	挥发性有机液体装载设施	原油油气	挥发性有机物	有组织	TA016	原油油气回收	吸附法	原油油气回收排放口	25	g/m3	无	是	无	DA012	油气回收排放口	是	主要排放口	无
214	PU028	装载系统	MF0243	挥发性有机液体装	原油油气	挥发性有机物	有组织	TA016	原油油气回收	吸附法	原油油气回收排放	25	g/m3	无	是	无	DA012	油气回收排放口	是	主要排放口	无

2019150105000004201911121003 20

序号	主要生产装置编号	主要生产装置名称	生产设施编号	生产设施名称（1）	对应产污环节名称（2）	污染物种类（3）	排放形式（4）	污染治理设施									有组织排放口编号（6）	有组织排放口名称	排放口设置是否符合要求（7）	排放口类型	其他信息
								污染治理设施编号	污染治理设施名称（5）	污染治理设施工艺	参数名称	设计值	计量单位	其他污染治理设施参数信息	是否为可行技术	污染治理设施其他信息					
				载设施							口										
215	PU028	装载系统	MF0244	挥发性有机液体装载设施	原油油气	挥发性有机物	有组织	TA016	原油油气回收	吸附法	原油油气回收排放口	25	g/m3	无	是	无	DA012	油气回收排放口	是	主要排放口	无
216	PU028	装载系统	MF0245	挥发性有机液体装载设	原油油气	挥发性有机物	有组织	TA016	原油油气回收	吸附法	原油油气回收排放口	25	g/m3	无	是	无	DA012	油气回收排放口	是	主要排放口	无

2019150105000004201911121003 20

序号	主要生产装置编号	主要生产装置名称	生产设施编号	生产设施名称（1）	对应产污环节名称（2）	污染物种类（3）	排放形式（4）	污染治理设施									有组织排放口编号（6）	有组织排放口名称	排放口设置是否符合要求（7）	排放口类型	其他信息
								污染治理设施编号	污染治理设施名称（5）	污染治理设施工艺	参数名称	设计值	计量单位	其他污染治理设施参数信息	是否为可行技术	污染治理设施其他信息					
				施																	
217	PU028	装载系统	MF0246	挥发性有机液体装载设施	原油油气	挥发性有机物	有组织	TA016	原油油气回收	吸附法	原油油气回收排放口	25	g/m3	无	是	无	DA012	油气回收排放口	是	主要排放口	无
218	PU028	装载系统	MF0247	挥发性有机液体装载设施	原油油气	挥发性有机物	有组织	TA016	原油油气回收	吸附法	原油油气回收排放口	25	g/m3	无	是	无	DA012	油气回收排放口	是	主要排放口	无

20191501050000042019111210032 0

序号	主要生产装置编号	主要生产装置名称	生产设施编号	生产设施名称（1）	对应产污环节名称（2）	污染物种类（3）	排放形式（4）	污染治理设施									有组织排放口编号（6）	有组织排放口名称	排放口设置是否符合要求（7）	排放口类型	其他信息
								污染治理设施编号	污染治理设施名称（5）	污染治理设施工艺	参数名称	设计值	计量单位	其他污染治理设施参数信息	是否为可行技术	污染治理设施其他信息					
219	PU028	装载系统	MF0248	挥发性有机液体装载设施	原油油气	挥发性有机物	有组织	TA016	原油油气回收	吸附法	原油油气回收排放口	25	g/m3	无	是	无	DA012	油气回收排放口	是	主要排放口	无
220	PU028	装载系统	MF0249	挥发性有机液体装载设施	原油油气	挥发性有机物	有组织	TA016	原油油气回收	吸附法	原油油气回收排放口	25	g/m3	无	是	无	DA012	油气回收排放口	是	主要排放口	无
22	PU02	装载	MF02	挥发	原油	挥发	有组	TA01	原油	吸附	原油	25	g/m3	无	是	无	DA012	油气	是	主要	无

20191501050000042019111210032 0

序号	主要生产装置编号	主要生产装置名称	生产设施编号	生产设施名称（1）	对应产污环节名称（2）	污染物种类（3）	排放形式（4）	污染治理设施									有组织排放口编号（6）	有组织排放口名称	排放口设置是否符合要求（7）	排放口类型	其他信息
								污染治理设施编号	污染治理设施名称（5）	污染治理设施工艺	参数名称	设计值	计量单位	其他污染治理设施参数信息	是否为可行技术	污染治理设施其他信息					
1	8	系统	50	性有机液体装载设施	油气	性有机物	织	6	油气回收	法	油气回收排放口							回收排放口		排放口	
222	PU028	装载系统	MF0251	挥发性有机液体装载设施	原油油气	挥发性有机物	有组织	TA016	原油油气回收	吸附法	原油油气回收排放口	25	g/m3	无	是	无	DA012	油气回收排放口	是	主要排放口	无
223	PU028	装载系统	MF0252	挥发性有	原油油气	挥发性有	有组织	TA016	原油油气	吸附法	原油油气	25	g/m3	无	是	无	DA012	油气回收	是	主要排放	无

20191501050000042019111210032O

序号	主要生产装置编号	主要生产装置名称	生产设施编号	生产设施名称（1）	对应产污环节名称（2）	污染物种类（3）	排放形式（4）	污染治理设施									有组织排放口编号（6）	有组织排放口名称	排放口设置是否符合要求（7）	排放口类型	其他信息
								污染治理设施编号	污染治理设施名称（5）	污染治理设施工艺	参数名称	设计值	计量单位	其他污染治理设施参数信息	是否为可行技术	污染治理设施其他信息					
				机液体装载设施		机物			回收		回收排放口							排放口		口	
224	PU028	装载系统	MF0253	挥发性有机液体装载设施	原油油气	挥发性有机物	有组织	TA016	原油油气回收	吸附法	原油油气回收排放口	25	g/m3	无	是	无	DA012	油气回收排放口	是	主要排放口	无
225	PU028	装载系统	MF0254	挥发性有机液	原油油气	挥发性有机物	有组织	TA016	原油油气回收	吸附法	原油油气回收	25	g/m3	无	是	无	DA012	油气回收排放	是	主要排放口	无

20191501050000042019111210032O

序号	主要生产装置编号	主要生产装置名称	生产设施编号	生产设施名称（1）	对应产污环节名称（2）	污染物种类（3）	排放形式（4）	污染治理设施									有组织排放口编号（6）	有组织排放口名称	排放口设置是否符合要求（7）	排放口类型	其他信息
								污染治理设施编号	污染治理设施名称（5）	污染治理设施工艺	参数名称	设计值	计量单位	其他污染治理设施参数信息	是否为可行技术	污染治理设施其他信息					
				体装载设施							排放口							口			
226	PU028	装载系统	MF0255	挥发性有机液体装载设施	原油油气	挥发性有机物	有组织	TA016	原油油气回收	吸附法	原油油气回收排放口	25	g/m3	无	是	无	DA012	油气回收排放口	是	主要排放口	无
227	PU028	装载系统	MF0256	挥发性有机液体装	原油油气	挥发性有机物	有组织	TA016	原油油气回收	吸附法	原油油气回收排放	25	g/m3	无	是	无	DA012	油气回收排放口	是	主要排放口	无

2019150105000004201911121003 20

序号	主要生产装置编号	主要生产装置名称	生产设施编号	生产设施名称（1）	对应产污环节名称（2）	污染物种类（3）	排放形式（4）	污染治理设施									有组织排放口编号（6）	有组织排放口名称	排放口设置是否符合要求（7）	排放口类型	其他信息
								污染治理设施编号	污染治理设施名称（5）	污染治理设施工艺	参数名称	设计值	计量单位	其他污染治理设施参数信息	是否为可行技术	污染治理设施其他信息					
				载设施							口										
228	PU028	装载系统	MF0257	挥发性有机液体装载设施	原油油气	挥发性有机物	有组织	TA016	原油油气回收	吸附法	原油油气回收排放口	25	g/m3	无	是	无	DA012	油气回收排放口	是	主要排放口	无
229	PU028	装载系统	MF0258	挥发性有机液体装载设	原油油气	挥发性有机物	有组织	TA016	原油油气回收	吸附法	原油油气回收排放口	25	g/m3	无	是	无	DA012	油气回收排放口	是	主要排放口	无

20191501050000042019111210032O

序号	主要生产装置编号	主要生产装置名称	生产设施编号	生产设施名称（1）	对应产污环节名称（2）	污染物种类（3）	排放形式（4）	污染治理设施									有组织排放口编号（6）	有组织排放口名称	排放口设置是否符合要求（7）	排放口类型	其他信息
								污染治理设施编号	污染治理设施名称（5）	污染治理设施工艺	参数名称	设计值	计量单位	其他污染治理设施参数信息	是否为可行技术	污染治理设施其他信息					
				施																	
230	PU028	装载系统	MF0259	挥发性有机液体装载设施	原油油气	挥发性有机物	有组织	TA016	原油油气回收	吸附法	原油油气回收排放口	25	g/m3	无	是	无	DA012	油气回收排放口	是	主要排放口	无
231	PU028	装载系统	MF0260	挥发性有机液体装载设施	原油油气	挥发性有机物	有组织	TA016	原油油气回收	吸附法	原油油气回收排放口	25	g/m3	无	是	无	DA012	油气回收排放口	是	主要排放口	无

20191501050000042019111210032O

序号	主要生产装置编号	主要生产装置名称	生产设施编号	生产设施名称（1）	对应产污环节名称（2）	污染物种类（3）	排放形式（4）	污染治理设施									有组织排放口编号（6）	有组织排放口名称	排放口设置是否符合要求（7）	排放口类型	其他信息
								污染治理设施编号	污染治理设施名称（5）	污染治理设施工艺	参数名称	设计值	计量单位	其他污染治理设施参数信息	是否为可行技术	污染治理设施其他信息					
232	PU028	装载系统	MF0261	挥发性有机液体装载设施	原油油气	挥发性有机物	有组织	TA016	原油油气回收	吸附法	原油油气回收排放口	25	g/m3	无	是	无	DA012	油气回收排放口	是	主要排放口	无
233	PU028	装载系统	MF0262	挥发性有机液体装载设施	原油油气	挥发性有机物	有组织	TA016	原油油气回收	吸附法	原油油气回收排放口	25	g/m3	无	是	无	DA012	油气回收排放口	是	主要排放口	无
23	PU02	装载	MF02	挥发	原油	挥发	有组	TA01	原油	吸附	原油	25	g/m3	无	是	无	DA012	油气	是	主要	无

2019150105000004201911121003 20

序号	主要生产装置编号	主要生产装置名称	生产设施编号	生产设施名称（1）	对应产污环节名称（2）	污染物种类（3）	排放形式（4）	污染治理设施									有组织排放口编号（6）	有组织排放口名称	排放口设置是否符合要求（7）	排放口类型	其他信息
								污染治理设施编号	污染治理设施名称（5）	污染治理设施工艺	参数名称	设计值	计量单位	其他污染治理设施参数信息	是否为可行技术	污染治理设施其他信息					
4	8	系统	63	性有机液体装载设施	油气	性有机物	织	6	油气回收	法	油气回收排放口							回收排放口		排放口	
235	PU028	装载系统	MF0264	挥发性有机液体装载设施	原油油气	挥发性有机物	有组织	TA016	原油油气回收	吸附法	原油油气回收排放口	25	g/m3	无	是	无	DA012	油气回收排放口	是	主要排放口	无
236	PU028	装载系统	MF0265	挥发性有	原油油气	挥发性有	有组织	TA016	原油油气	吸附法	原油油气	25	g/m3	无	是	无	DA012	油气回收	是	主要排放	无

20191501050000042019111210032O

序号	主要生产装置编号	主要生产装置名称	生产设施编号	生产设施名称（1）	对应产污环节名称（2）	污染物种类（3）	排放形式（4）	污染治理设施									有组织排放口编号（6）	有组织排放口名称	排放口设置是否符合要求（7）	排放口类型	其他信息
								污染治理设施编号	污染治理设施名称（5）	污染治理设施工艺	参数名称	设计值	计量单位	其他污染治理设施参数信息	是否为可行技术	污染治理设施其他信息					
				机液体装载设施		机物			回收		回收排放口							排放口		口	
237	PU028	装载系统	MF0266	挥发性有机液体装载设施	原油油气	挥发性有机物	有组织	TA016	原油油气回收	吸附法	原油油气回收排放口	25	g/m3	无	是	无	DA012	油气回收排放口	是	主要排放口	无
238	PU028	装载系统	MF0267	挥发性有机液	原油油气	挥发性有机物	有组织	TA016	原油油气回收	吸附法	原油油气回收	25	g/m3	无	是	无	DA012	油气回收排放	是	主要排放口	无

20191501050000042019111210032O

序号	主要生产装置编号	主要生产装置名称	生产设施编号	生产设施名称（1）	对应产污环节名称（2）	污染物种类（3）	排放形式（4）	污染治理设施									有组织排放口编号（6）	有组织排放口名称	排放口设置是否符合要求（7）	排放口类型	其他信息
								污染治理设施编号	污染治理设施名称（5）	污染治理设施工艺	参数名称	设计值	计量单位	其他污染治理设施参数信息	是否为可行技术	污染治理设施其他信息					
				体装载设施							排放口							口			
239	PU028	装载系统	MF0268	挥发性有机液体装载设施	原油油气	挥发性有机物	有组织	TA016	原油油气回收	吸附法	原油油气回收排放口	25	g/m3	无	是	无	DA012	油气回收排放口	是	主要排放口	无
240	PU028	装载系统	MF0269	挥发性有机液体装	原油油气	挥发性有机物	有组织	TA016	原油油气回收	吸附法	原油油气回收排放	25	g/m3	无	是	无	DA012	油气回收排放口	是	主要排放口	无

2019150105000004201911121003 20

序号	主要生产装置编号	主要生产装置名称	生产设施编号	生产设施名称（1）	对应产污环节名称（2）	污染物种类（3）	排放形式（4）	污染治理设施									有组织排放口编号（6）	有组织排放口名称	排放口设置是否符合要求（7）	排放口类型	其他信息
								污染治理设施编号	污染治理设施名称（5）	污染治理设施工艺	参数名称	设计值	计量单位	其他污染治理设施参数信息	是否为可行技术	污染治理设施其他信息					
				载设施							口										
241	PU028	装载系统	MF0270	挥发性有机液体装载设施	原油油气	挥发性有机物	有组织	TA016	原油油气回收	吸附法	原油油气回收排放口	25	g/m3	无	是	无	DA012	油气回收排放口	是	主要排放口	无
242	PU028	装载系统	MF0271	挥发性有机液体装载设	原油油气	挥发性有机物	有组织	TA016	原油油气回收	吸附法	原油油气回收排放口	25	g/m3	无	是	无	DA012	油气回收排放口	是	主要排放口	无

20191501050000042019111210032O

序号	主要生产装置编号	主要生产装置名称	生产设施编号	生产设施名称（1）	对应产污环节名称（2）	污染物种类（3）	排放形式（4）	污染治理设施									有组织排放口编号（6）	有组织排放口名称	排放口设置是否符合要求（7）	排放口类型	其他信息
								污染治理设施编号	污染治理设施名称（5）	污染治理设施工艺	参数名称	设计值	计量单位	其他污染治理设施参数信息	是否为可行技术	污染治理设施其他信息					
				施																	
243	PU028	装载系统	MF0272	挥发性有机液体装载设施	原油油气	挥发性有机物	有组织	TA016	原油油气回收	吸附法	原油油气回收排放口	25	g/m3	无	是	无	DA012	油气回收排放口	是	主要排放口	无
244	PU028	装载系统	MF0273	挥发性有机液体装载设施	原油油气	挥发性有机物	有组织	TA016	原油油气回收	吸附法	原油油气回收排放口	25	g/m3	无	是	无	DA012	油气回收排放口	是	主要排放口	无

20191501050000042019111210032 0

序号	主要生产装置编号	主要生产装置名称	生产设施编号	生产设施名称（1）	对应产污环节名称（2）	污染物种类（3）	排放形式（4）	污染治理设施									有组织排放口编号（6）	有组织排放口名称	排放口设置是否符合要求（7）	排放口类型	其他信息
								污染治理设施编号	污染治理设施名称（5）	污染治理设施工艺	参数名称	设计值	计量单位	其他污染治理设施参数信息	是否为可行技术	污染治理设施其他信息					
245	PU028	装载系统	MF0274	挥发性有机液体装载设施	原油油气	挥发性有机物	有组织	TA016	原油油气回收	吸附法	原油油气回收排放口	25	g/m3	无	是	无	DA012	油气回收排放口	是	主要排放口	无
246	PU028	装载系统	MF0275	挥发性有机液体装载设施	原油油气	挥发性有机物	有组织	TA016	原油油气回收	吸附法	原油油气回收排放口	25	g/m3	无	是	无	DA012	油气回收排放口	是	主要排放口	无
24	PU02	装载	MF02	挥发	原油	挥发	有组	TA01	原油	吸附	原油	25	g/m3	无	是	无	DA012	油气	是	主要	无

2019150105000004201911121003 20

序号	主要生产装置编号	主要生产装置名称	生产设施编号	生产设施名称（1）	对应产污环节名称（2）	污染物种类（3）	排放形式（4）	污染治理设施									有组织排放口编号（6）	有组织排放口名称	排放口设置是否符合要求（7）	排放口类型	其他信息
								污染治理设施编号	污染治理设施名称（5）	污染治理设施工艺	参数名称	设计值	计量单位	其他污染治理设施参数信息	是否为可行技术	污染治理设施其他信息					
7	8	系统	76	性有机液体装载设施	油气	性有机物	织	6	油气回收	法	油气回收排放口							回收排放口		排放口	
248	PU028	装载系统	MF0277	挥发性有机液体装载设施	原油油气	挥发性有机物	有组织	TA016	原油油气回收	吸附法	原油油气回收排放口	25	g/m3	无	是	无	DA012	油气回收排放口	是	主要排放口	无
249	PU028	装载系统	MF0278	挥发性有	原油油气	挥发性有	有组织	TA016	原油油气	吸附法	原油油气	25	g/m3	无	是	无	DA012	油气回收	是	主要排放	无

20191501050000042019111210032O

序号	主要生产装置编号	主要生产装置名称	生产设施编号	生产设施名称（1）	对应产污环节名称（2）	污染物种类（3）	排放形式（4）	污染治理设施									有组织排放口编号（6）	有组织排放口名称	排放口设置是否符合要求（7）	排放口类型	其他信息
								污染治理设施编号	污染治理设施名称（5）	污染治理设施工艺	参数名称	设计值	计量单位	其他污染治理设施参数信息	是否为可行技术	污染治理设施其他信息					
				机液体装载设施		机物			回收		回收排放口							排放口		口	
250	PU028	装载系统	MF0279	挥发性有机液体装载设施	原油油气	挥发性有机物	有组织	TA016	原油油气回收	吸附法	原油油气回收排放口	25	g/m3	无	是	无	DA012	油气回收排放口	是	主要排放口	无
251	PU028	装载系统	MF0280	挥发性有机液	原油油气	挥发性有机物	有组织	TA016	原油油气回收	吸附法	原油油气回收	25	g/m3	无	是	无	DA012	油气回收排放	是	主要排放口	无

20191501050000042019111210032O

序号	主要生产装置编号	主要生产装置名称	生产设施编号	生产设施名称（1）	对应产污环节名称（2）	污染物种类（3）	排放形式（4）	污染治理设施									有组织排放口编号（6）	有组织排放口名称	排放口设置是否符合要求（7）	排放口类型	其他信息
								污染治理设施编号	污染治理设施名称（5）	污染治理设施工艺	参数名称	设计值	计量单位	其他污染治理设施参数信息	是否为可行技术	污染治理设施其他信息					
				体装载设施							排放口							口			
252	PU028	装载系统	MF0281	挥发性有机液体装载设施	原油油气	挥发性有机物	有组织	TA016	原油油气回收	吸附法	原油油气回收排放口	25	g/m3	无	是	无	DA012	油气回收排放口	是	主要排放口	无
253	PU028	装载系统	MF0282	挥发性有机液体装	原油油气	挥发性有机物	有组织	TA016	原油油气回收	吸附法	原油油气回收排放	25	g/m3	无	是	无	DA012	油气回收排放口	是	主要排放口	无

2019150105000004201911121003 20

序号	主要生产装置编号	主要生产装置名称	生产设施编号	生产设施名称（1）	对应产污环节名称（2）	污染物种类（3）	排放形式（4）	污染治理设施									有组织排放口编号（6）	有组织排放口名称	排放口设置是否符合要求（7）	排放口类型	其他信息
								污染治理设施编号	污染治理设施名称（5）	污染治理设施工艺	参数名称	设计值	计量单位	其他污染治理设施参数信息	是否为可行技术	污染治理设施其他信息					
				载设施							口										
254	PU028	装载系统	MF0283	挥发性有机液体装载设施	原油油气	挥发性有机物	有组织	TA016	原油油气回收	吸附法	原油油气回收排放口	25	g/m3	无	是	无	DA012	油气回收排放口	是	主要排放口	无
255	PU029	装载系统	MF0285	挥发性有机液体装载设	设备与管线组件密封点	挥发性有机物	无组织	/								液化气、丙烷、丙烯、					

20191501050000042019111210032O

序号	主要生产装置编号	主要生产装置名称	生产设施编号	生产设施名称（1）	对应产污环节名称（2）	污染物种类（3）	排放形式（4）	污染治理设施									有组织排放口编号（6）	有组织排放口名称	排放口设置是否符合要求（7）	排放口类型	其他信息
								污染治理设施编号	污染治理设施名称（5）	污染治理设施工艺	参数名称	设计值	计量单位	其他污染治理设施参数信息	是否为可行技术	污染治理设施其他信息					
				施	泄漏											燃料油装车均为密闭装车，且挥发性低，不需要油气回收设					

2019150105000004201911121003 20

序号	主要生产装置编号	主要生产装置名称	生产设施编号	生产设施名称（1）	对应产污环节名称（2）	污染物种类（3）	排放形式（4）	污染治理设施									有组织排放口编号（6）	有组织排放口名称	排放口设置是否符合要求（7）	排放口类型	其他信息
								污染治理设施编号	污染治理设施名称（5）	污染治理设施工艺	参数名称	设计值	计量单位	其他污染治理设施参数信息	是否为可行技术	污染治理设施其他信息					
																施					
256	PU029	装载系统	MF0286	挥发性有机液体装载设施	设备与管线组件密封点泄漏	挥发性有机物	无组织	/								液化气、丙烷、丙烯、燃料油装车均为密闭装车，且挥					

20191501050000042019111210032 0

序号	主要生产装置编号	主要生产装置名称	生产设施编号	生产设施名称（1）	对应产污环节名称（2）	污染物种类（3）	排放形式（4）	污染治理设施									有组织排放口编号（6）	有组织排放口名称	排放口设置是否符合要求（7）	排放口类型	其他信息
								污染治理设施编号	污染治理设施名称（5）	污染治理设施工艺	参数名称	设计值	计量单位	其他污染治理设施参数信息	是否为可行技术	污染治理设施其他信息					
																发性低，不需要油气回收设施					
257	PU029	装载系统	MF0287	挥发性有机液体装载设施	设备与管线组件密封点泄漏	挥发性有机物	无组织	/								液化气、丙烷、丙烯、燃料					

2019150105000004201911121003 20

序号	主要生产装置编号	主要生产装置名称	生产设施编号	生产设施名称（1）	对应产污环节名称（2）	污染物种类（3）	排放形式（4）	污染治理设施									有组织排放口编号（6）	有组织排放口名称	排放口设置是否符合要求（7）	排放口类型	其他信息
								污染治理设施编号	污染治理设施名称（5）	污染治理设施工艺	参数名称	设计值	计量单位	其他污染治理设施参数信息	是否为可行技术	污染治理设施其他信息					
																油装车均为密闭装车，且挥发性低，不需要油气回收设施					

20191501050000042019111210032 0

序号	主要生产装置编号	主要生产装置名称	生产设施编号	生产设施名称（1）	对应产污环节名称（2）	污染物种类（3）	排放形式（4）	污染治理设施									有组织排放口编号（6）	有组织排放口名称	排放口设置是否符合要求（7）	排放口类型	其他信息
								污染治理设施编号	污染治理设施名称（5）	污染治理设施工艺	参数名称	设计值	计量单位	其他污染治理设施参数信息	是否为可行技术	污染治理设施其他信息					
258	PU029	装载系统	MF0288	挥发性有机液体装载设施	设备与管线组件密封点泄漏	挥发性有机物	无组织	/								液化气、丙烷、丙烯、燃料油装车均为密闭装车，且挥发性					

2019150105000004201911121003 20

序号	主要生产装置编号	主要生产装置名称	生产设施编号	生产设施名称（1）	对应产污环节名称（2）	污染物种类（3）	排放形式（4）	污染治理设施									有组织排放口编号（6）	有组织排放口名称	排放口设置是否符合要求（7）	排放口类型	其他信息
								污染治理设施编号	污染治理设施名称（5）	污染治理设施工艺	参数名称	设计值	计量单位	其他污染治理设施参数信息	是否为可行技术	污染治理设施其他信息					
																低，不需要油气回收设施					
259	PU029	装载系统	MF0289	挥发性有机液体装载设施	设备与管线组件密封点泄漏	挥发性有机物	无组织	/								液化气、丙烷、丙烯、燃料油装					

20191501050000042019111210032O

序号	主要生产装置编号	主要生产装置名称	生产设施编号	生产设施名称（1）	对应产污环节名称（2）	污染物种类（3）	排放形式（4）	污染治理设施									有组织排放口编号（6）	有组织排放口名称	排放口设置是否符合要求（7）	排放口类型	其他信息
								污染治理设施编号	污染治理设施名称（5）	污染治理设施工艺	参数名称	设计值	计量单位	其他污染治理设施参数信息	是否为可行技术	污染治理设施其他信息					
																车均为密闭装车，且挥发性低，不需要油气回收设施					
26	PU02	装载	MF02	挥发	设备	挥发	无组	/								液化					

20191501050000042019111210032O

序号	主要生产装置编号	主要生产装置名称	生产设施编号	生产设施名称（1）	对应产污环节名称（2）	污染物种类（3）	排放形式（4）	污染治理设施									有组织排放口编号（6）	有组织排放口名称	排放口设置是否符合要求（7）	排放口类型	其他信息
								污染治理设施编号	污染治理设施名称（5）	污染治理设施工艺	参数名称	设计值	计量单位	其他污染治理设施参数信息	是否为可行技术	污染治理设施其他信息					
0	9	系统	90	性有机液体装载设施	与管线组件密封点泄漏	性有机物	织									气、丙烷、丙烯、燃料油装车均为密闭装车，且挥发性低，					

2019150105000004201911121003 20

序号	主要生产装置编号	主要生产装置名称	生产设施编号	生产设施名称（1）	对应产污环节名称（2）	污染物种类（3）	排放形式（4）	污染治理设施									有组织排放口编号（6）	有组织排放口名称	排放口设置是否符合要求（7）	排放口类型	其他信息
								污染治理设施编号	污染治理设施名称（5）	污染治理设施工艺	参数名称	设计值	计量单位	其他污染治理设施参数信息	是否为可行技术	污染治理设施其他信息					
																不需要油气回收设施					
261	PU029	装载系统	MF0291	挥发性有机液体装载设施	设备与管线组件密封点泄漏	挥发性有机物	无组织	/								液化气、丙烷、丙烯、燃料油装车均					

20191501050000042019111210032 0

序号	主要生产装置编号	主要生产装置名称	生产设施编号	生产设施名称（1）	对应产污环节名称（2）	污染物种类（3）	排放形式（4）	污染治理设施									有组织排放口编号（6）	有组织排放口名称	排放口设置是否符合要求（7）	排放口类型	其他信息
								污染治理设施编号	污染治理设施名称（5）	污染治理设施工艺	参数名称	设计值	计量单位	其他污染治理设施参数信息	是否为可行技术	污染治理设施其他信息					
																为密闭装车，且挥发性低，不需要油气回收设施					
262	PU029	装载系统	MF0292	挥发性有	设备与管	挥发性有	无组织	/								液化气、					

20191501050000042019111210032O

序号	主要生产装置编号	主要生产装置名称	生产设施编号	生产设施名称（1）	对应产污环节名称（2）	污染物种类（3）	排放形式（4）	污染治理设施									有组织排放口编号（6）	有组织排放口名称	排放口设置是否符合要求（7）	排放口类型	其他信息
								污染治理设施编号	污染治理设施名称（5）	污染治理设施工艺	参数名称	设计值	计量单位	其他污染治理设施参数信息	是否为可行技术	污染治理设施其他信息					
				机液体装载设施	线组件密封点泄漏	机物										丙烷、丙烯、燃料油装车均为密闭装车，且挥发性低，不需					

20191501050000042019111210032 0

序号	主要生产装置编号	主要生产装置名称	生产设施编号	生产设施名称（1）	对应产污环节名称（2）	污染物种类（3）	排放形式（4）	污染治理设施									有组织排放口编号（6）	有组织排放口名称	排放口设置是否符合要求（7）	排放口类型	其他信息
								污染治理设施编号	污染治理设施名称（5）	污染治理设施工艺	参数名称	设计值	计量单位	其他污染治理设施参数信息	是否为可行技术	污染治理设施其他信息					
																要油气回收设施					
263	PU029	装载系统	MF0293	挥发性有机液体装载设施	设备与管线组件密封点泄漏	挥发性有机物	无组织	/								液化气、丙烷、丙烯、燃料油装车均为密					

2019150105000004201911121003 20

序号	主要生产装置编号	主要生产装置名称	生产设施编号	生产设施名称（1）	对应产污环节名称（2）	污染物种类（3）	排放形式（4）	污染治理设施									有组织排放口编号（6）	有组织排放口名称	排放口设置是否符合要求（7）	排放口类型	其他信息
								污染治理设施编号	污染治理设施名称（5）	污染治理设施工艺	参数名称	设计值	计量单位	其他污染治理设施参数信息	是否为可行技术	污染治理设施其他信息					
																闭装车，且挥发性低，不需要油气回收设施					
264	PU029	装载系统	MF0294	挥发性有机液	设备与管线组	挥发性有机物	无组织	/								液化气、丙烷					

2019150105000004201911121003 20

序号	主要生产装置编号	主要生产装置名称	生产设施编号	生产设施名称（1）	对应产污环节名称（2）	污染物种类（3）	排放形式（4）	污染治理设施									有组织排放口编号（6）	有组织排放口名称	排放口设置是否符合要求（7）	排放口类型	其他信息
								污染治理设施编号	污染治理设施名称（5）	污染治理设施工艺	参数名称	设计值	计量单位	其他污染治理设施参数信息	是否为可行技术	污染治理设施其他信息					
				体装载设施	件密封点泄漏											、丙烯、燃料油装车均为密闭装车，且挥发性低，不需要油					

2019150105000004201911121003 20

序号	主要生产装置编号	主要生产装置名称	生产设施编号	生产设施名称（1）	对应产污环节名称（2）	污染物种类（3）	排放形式（4）	污染治理设施									有组织排放口编号（6）	有组织排放口名称	排放口设置是否符合要求（7）	排放口类型	其他信息
								污染治理设施编号	污染治理设施名称（5）	污染治理设施工艺	参数名称	设计值	计量单位	其他污染治理设施参数信息	是否为可行技术	污染治理设施其他信息					
																气回收设施					
265	PU029	装载系统	MF0295	挥发性有机液体装载设施	设备与管线组件密封点泄漏	挥发性有机物	无组织	/								液化气、丙烷、丙烯、燃料油装车均为密闭装					

20191501050000042019111210032 0

序号	主要生产装置编号	主要生产装置名称	生产设施编号	生产设施名称（1）	对应产污环节名称（2）	污染物种类（3）	排放形式（4）	污染治理设施									有组织排放口编号（6）	有组织排放口名称	排放口设置是否符合要求（7）	排放口类型	其他信息
								污染治理设施编号	污染治理设施名称（5）	污染治理设施工艺	参数名称	设计值	计量单位	其他污染治理设施参数信息	是否为可行技术	污染治理设施其他信息					
																车，且挥发性低，不需要油气回收设施					
266	PU029	装载系统	MF0296	挥发性有机液体装	设备与管线组件密	挥发性有机物	无组织	/								液化气、丙烷、丙					

20191501050000042019111210032 0

序号	主要生产装置编号	主要生产装置名称	生产设施编号	生产设施名称（1）	对应产污环节名称（2）	污染物种类（3）	排放形式（4）	污染治理设施									有组织排放口编号（6）	有组织排放口名称	排放口设置是否符合要求（7）	排放口类型	其他信息
								污染治理设施编号	污染治理设施名称（5）	污染治理设施工艺	参数名称	设计值	计量单位	其他污染治理设施参数信息	是否为可行技术	污染治理设施其他信息					
				载设施	封点泄漏											烯、燃料油装车均为密闭装车，且挥发性低，不需要油气回					

20191501050000042019111210032 0

序号	主要生产装置编号	主要生产装置名称	生产设施编号	生产设施名称（1）	对应产污环节名称（2）	污染物种类（3）	排放形式（4）	污染治理设施									有组织排放口编号（6）	有组织排放口名称	排放口设置是否符合要求（7）	排放口类型	其他信息
								污染治理设施编号	污染治理设施名称（5）	污染治理设施工艺	参数名称	设计值	计量单位	其他污染治理设施参数信息	是否为可行技术	污染治理设施其他信息					
																收设施					
267	PU029	装载系统	MF0297	挥发性有机液体装载设施	设备与管线组件密封点泄漏	挥发性有机物	无组织	/								液化气、丙烷、丙烯、燃料油装车均为密闭装车，					

2019150105000004201911121003 20

序号	主要生产装置编号	主要生产装置名称	生产设施编号	生产设施名称（1）	对应产污环节名称（2）	污染物种类（3）	排放形式（4）	污染治理设施									有组织排放口编号（6）	有组织排放口名称	排放口设置是否符合要求（7）	排放口类型	其他信息
								污染治理设施编号	污染治理设施名称（5）	污染治理设施工艺	参数名称	设计值	计量单位	其他污染治理设施参数信息	是否为可行技术	污染治理设施其他信息					
																且挥发性低，不需要油气回收设施					
268	PU029	装载系统	MF0298	挥发性有机液体装载设	苯装车油气回收	苯	有组织	TA018	苯装车油气回收	冷凝法	苯油气回收出口非甲烷	12	g/m3	目前苯装车油气回收出	是	无	DA014	苯装车油气回收排放口	是	主要排放口	无

20191501050000042019111210032O

序号	主要生产装置编号	主要生产装置名称	生产设施编号	生产设施名称（1）	对应产污环节名称（2）	污染物种类（3）	排放形式（4）	污染治理设施									有组织排放口编号（6）	有组织排放口名称	排放口设置是否符合要求（7）	排放口类型	其他信息
								污染治理设施编号	污染治理设施名称（5）	污染治理设施工艺	参数名称	设计值	计量单位	其他污染治理设施参数信息	是否为可行技术	污染治理设施其他信息					
				施							总烃			口非甲烷总烃含量执行标准为12 g/m3							
269	PU029	装载系统	MF0298	挥发性有机液体装载设	有机液体装载及分装废	挥发性有机物	有组织	TA019	挥发性有机物回收或治	吸附法,膜分离	油气回收额定处理量	100	m3/h	无	是	排放口污染物设计出口	DA015	苯油气回收出口	是	主要排放口	无

20191501050000042019111210032 0

序号	主要生产装置编号	主要生产装置名称	生产设施编号	生产设施名称（1）	对应产污环节名称（2）	污染物种类（3）	排放形式（4）	污染治理设施									有组织排放口编号（6）	有组织排放口名称	排放口设置是否符合要求（7）	排放口类型	其他信息
								污染治理设施编号	污染治理设施名称（5）	污染治理设施工艺	参数名称	设计值	计量单位	其他污染治理设施参数信息	是否为可行技术	污染治理设施其他信息					
				施	气				理设施							浓度≤12 g/m3，回收率95%					
270	PU017	动力系统	MF0188	2#燃气锅	锅炉烟气	二氧化硫,氮氧化物,颗粒物,	有组织	TA021	高效低氮燃烧器	低氮燃烧	年运行时间	8760	h/a		是		DA010	锅炉烟囱	是	主要排放	

20191501050000042019111210032O

序号	主要生产装置编号	主要生产装置名称	生产设施编号	生产设施名称（1）	对应产污环节名称（2）	污染物种类（3）	排放形式（4）	污染治理设施									有组织排放口编号（6）	有组织排放口名称	排放口设置是否符合要求（7）	排放口类型	其他信息
								污染治理设施编号	污染治理设施名称（5）	污染治理设施工艺	参数名称	设计值	计量单位	其他污染治理设施参数信息	是否为可行技术	污染治理设施其他信息					
						汞及其化合物，林格曼黑度			器												
271	PU025	催化裂化装置	MF0197	挥发性有机物流经的设备与管线	设备与管线组件密封点泄漏	挥发性有机物	无组织	/													

20191501050000042019111210032O

序号	主要生产装置编号	主要生产装置名称	生产设施编号	生产设施名称（1）	对应产污环节名称（2）	污染物种类（3）	排放形式（4）	污染治理设施									有组织排放口编号（6）	有组织排放口名称	排放口设置是否符合要求（7）	排放口类型	其他信息
								污染治理设施编号	污染治理设施名称（5）	污染治理设施工艺	参数名称	设计值	计量单位	其他污染治理设施参数信息	是否为可行技术	污染治理设施其他信息					
				组件																	
272	PU009	催化重整装置	MF0084	连续催化重整装置催化剂再生器	重整催化剂再生烟气	挥发性有机物,氯化氢	有组织	TA022	再生氯吸附	吸收法					是		DA020	再生烟气排放口	是	主要排放口	
273	PU025	催化裂化装置	MF0195	催化裂化装置再生器	催化裂化催化剂再生尾	二氧化硫,氮氧化物,	有组织	TA005	脱硫设施	氢氧化钠法脱硫	二氧化硫	100	mg/Nm3		是		DA005	洗涤塔烟囱	是	主要排放口	

20191501050000042019111210032 0

序号	主要生产装置编号	主要生产装置名称	生产设施编号	生产设施名称（1）	对应产污环节名称（2）	污染物种类（3）	排放形式（4）	污染治理设施									有组织排放口编号（6）	有组织排放口名称	排放口设置是否符合要求（7）	排放口类型	其他信息
								污染治理设施编号	污染治理设施名称（5）	污染治理设施工艺	参数名称	设计值	计量单位	其他污染治理设施参数信息	是否为可行技术	污染治理设施其他信息					
					气	颗粒物，镍及其化合物															
					催化裂化催化剂再生尾气	二氧化硫，氮氧化物，颗粒物，镍及	有组织	TA005	脱硝设施	选择性催化还原法（SCR）脱硝	氮氧化物	200	mg/Nm3		是		DA005	洗涤塔烟囱	是	主要排放口	

20191501050000042019111210032 0

序号	主要生产装置编号	主要生产装置名称	生产设施编号	生产设施名称（1）	对应产污环节名称（2）	污染物种类（3）	排放形式（4）	污染治理设施									有组织排放口编号（6）	有组织排放口名称	排放口设置是否符合要求（7）	排放口类型	其他信息
								污染治理设施编号	污染治理设施名称（5）	污染治理设施工艺	参数名称	设计值	计量单位	其他污染治理设施参数信息	是否为可行技术	污染治理设施其他信息					
						其化合物															
					催化裂化催化剂再生尾气	二氧化硫,氮氧化物,颗粒物,镍及其化合物	有组织	TA005	除尘设施	洗涤塔	颗粒物	50	mg/Nm3		是		DA005	洗涤塔烟囱	是	主要排放口	
27	PU02	装载	MF02	挥发	有机	挥发	无组	/													

20191501050000042019111210032O

序号	主要生产装置编号	主要生产装置名称	生产设施编号	生产设施名称（1）	对应产污环节名称（2）	污染物种类（3）	排放形式（4）	污染治理设施									有组织排放口编号（6）	有组织排放口名称	排放口设置是否符合要求（7）	排放口类型	其他信息
								污染治理设施编号	污染治理设施名称（5）	污染治理设施工艺	参数名称	设计值	计量单位	其他污染治理设施参数信息	是否为可行技术	污染治理设施其他信息					
4	9	系统	85	性有机液体装载设施	液体装载及分装废气	性有机物	织														
275	PU029	装载系统	MF0286	挥发性有机液体装载设施	有机液体装载及分装废气	挥发性有机物	无组织	/													
276	PU029	装载系统	MF0287	挥发性有	有机液体	挥发性有	无组织	/													

20191501050000042019111210032 0

序号	主要生产装置编号	主要生产装置名称	生产设施编号	生产设施名称（1）	对应产污环节名称（2）	污染物种类（3）	排放形式（4）	污染治理设施									有组织排放口编号（6）	有组织排放口名称	排放口设置是否符合要求（7）	排放口类型	其他信息
								污染治理设施编号	污染治理设施名称（5）	污染治理设施工艺	参数名称	设计值	计量单位	其他污染治理设施参数信息	是否为可行技术	污染治理设施其他信息					
				机液体装载设施	装载及分装废气	机物															
277	PU029	装载系统	MF0288	挥发性有机液体装载设施	有机液体装载及分装废气	挥发性有机物	无组织	/													
278	PU029	装载系统	MF0289	挥发性有机液	有机液体装载	挥发性有机物	无组织	/													

20191501050000042019111210032O

序号	主要生产装置编号	主要生产装置名称	生产设施编号	生产设施名称（1）	对应产污环节名称（2）	污染物种类（3）	排放形式（4）	污染治理设施									有组织排放口编号（6）	有组织排放口名称	排放口设置是否符合要求（7）	排放口类型	其他信息
								污染治理设施编号	污染治理设施名称（5）	污染治理设施工艺	参数名称	设计值	计量单位	其他污染治理设施参数信息	是否为可行技术	污染治理设施其他信息					
				体装载设施	及分装废气																
279	PU029	装载系统	MF0290	挥发性有机液体装载设施	有机液体装载及分装废气	挥发性有机物	无组织	/													
280	PU029	装载系统	MF0291	挥发性有机液体装	有机液体装载及分	挥发性有机物	无组织	/													

2019150105000004201911121003 20

序号	主要生产装置编号	主要生产装置名称	生产设施编号	生产设施名称（1）	对应产污环节名称（2）	污染物种类（3）	排放形式（4）	污染治理设施									有组织排放口编号（6）	有组织排放口名称	排放口设置是否符合要求（7）	排放口类型	其他信息
								污染治理设施编号	污染治理设施名称（5）	污染治理设施工艺	参数名称	设计值	计量单位	其他污染治理设施参数信息	是否为可行技术	污染治理设施其他信息					
				载设施	装废气																
281	PU029	装载系统	MF0292	挥发性有机液体装载设施	有机液体装载及分装废气	挥发性有机物	无组织	/													
282	PU029	装载系统	MF0293	挥发性有机液体装载设	有机液体装载及分装废	挥发性有机物	无组织	/													

2019150105000004201911121003 20

序号	主要生产装置编号	主要生产装置名称	生产设施编号	生产设施名称（1）	对应产污环节名称（2）	污染物种类（3）	排放形式（4）	污染治理设施									有组织排放口编号（6）	有组织排放口名称	排放口设置是否符合要求（7）	排放口类型	其他信息
								污染治理设施编号	污染治理设施名称（5）	污染治理设施工艺	参数名称	设计值	计量单位	其他污染治理设施参数信息	是否为可行技术	污染治理设施其他信息					
				施	气																
283	PU029	装载系统	MF0294	挥发性有机液体装载设施	有机液体装载及分装废气	挥发性有机物	无组织	/													
284	PU029	装载系统	MF0295	挥发性有机液体装载设施	有机液体装载及分装废气	挥发性有机物	无组织	/													

2019150105000004201911121003 20

序号	主要生产装置编号	主要生产装置名称	生产设施编号	生产设施名称（1）	对应产污环节名称（2）	污染物种类（3）	排放形式（4）	污染治理设施									有组织排放口编号（6）	有组织排放口名称	排放口设置是否符合要求（7）	排放口类型	其他信息
								污染治理设施编号	污染治理设施名称（5）	污染治理设施工艺	参数名称	设计值	计量单位	其他污染治理设施参数信息	是否为可行技术	污染治理设施其他信息					
285	PU029	装载系统	MF0296	挥发性有机液体装载设施	有机液体装载及分装废气	挥发性有机物	无组织	/													
286	PU029	装载系统	MF0297	挥发性有机液体装载设施	有机液体装载及分装废气	挥发性有机物	无组织	/													
28	PU00	制氢	MF00	挥发	设备	挥发	无组	/													

20191501050000042019111210032O

序号	主要生产装置编号	主要生产装置名称	生产设施编号	生产设施名称（1）	对应产污环节名称（2）	污染物种类（3）	排放形式（4）	污染治理设施									有组织排放口编号（6）	有组织排放口名称	排放口设置是否符合要求（7）	排放口类型	其他信息
								污染治理设施编号	污染治理设施名称（5）	污染治理设施工艺	参数名称	设计值	计量单位	其他污染治理设施参数信息	是否为可行技术	污染治理设施其他信息					
7	1	装置	01	性有机物流经的设备与管线组件	与管线组件密封点泄漏	性有机物	织														
28 8	PU02 6	制氢装置	MF02 00	挥发性有机物流经的设备与	设备与管线组件密封点泄漏	挥发性有机物	无组织	/													

2019150105000004201911121003 20

序号	主要生产装置编号	主要生产装置名称	生产设施编号	生产设施名称（1）	对应产污环节名称（2）	污染物种类（3）	排放形式（4）	污染治理设施									有组织排放口编号（6）	有组织排放口名称	排放口设置是否符合要求（7）	排放口类型	其他信息
								污染治理设施编号	污染治理设施名称（5）	污染治理设施工艺	参数名称	设计值	计量单位	其他污染治理设施参数信息	是否为可行技术	污染治理设施其他信息					
				管线组件																	
289	PU010	制氢装置	MF0086	挥发性有机物流经的设备与管线组件	设备与管线组件密封点泄漏	挥发性有机物	无组织	/													
290	PU021	轻汽油醚化装	MF0137	挥发性有机物	设备与管线组	挥发性有机物	无组织	/													

2019150105000004201911121003 20

序号	主要生产装置编号	主要生产装置名称	生产设施编号	生产设施名称（1）	对应产污环节名称（2）	污染物种类（3）	排放形式（4）	污染治理设施									有组织排放口编号（6）	有组织排放口名称	排放口设置是否符合要求（7）	排放口类型	其他信息
								污染治理设施编号	污染治理设施名称（5）	污染治理设施工艺	参数名称	设计值	计量单位	其他污染治理设施参数信息	是否为可行技术	污染治理设施其他信息					
		置		流经的设备与管线组件	件密封点泄漏																
291	PU012	储存系统	MF2002	挥发性有机物流经的设备与管线组件	设备与管线组件密封点泄漏	挥发性有机物	无组织	/													

2019150105000004201911121003 20

序号	主要生产装置编号	主要生产装置名称	生产设施编号	生产设施名称（1）	对应产污环节名称（2）	污染物种类（3）	排放形式（4）	污染治理设施									有组织排放口编号（6）	有组织排放口名称	排放口设置是否符合要求（7）	排放口类型	其他信息
								污染治理设施编号	污染治理设施名称（5）	污染治理设施工艺	参数名称	设计值	计量单位	其他污染治理设施参数信息	是否为可行技术	污染治理设施其他信息					
292	PU029	装载系统	MF0299	挥发性有机液体装载设施	设备与管线组件密封点泄漏	挥发性有机物	无组织	/													
293	PU013	储存系统	MF2003	挥发性有机物流经的设备与管线	设备与管线组件密封点泄漏	挥发性有机物	无组织	/													

2019150105000004201911121003 20

序号	主要生产装置编号	主要生产装置名称	生产设施编号	生产设施名称（1）	对应产污环节名称（2）	污染物种类（3）	排放形式（4）	污染治理设施									有组织排放口编号（6）	有组织排放口名称	排放口设置是否符合要求（7）	排放口类型	其他信息
								污染治理设施编号	污染治理设施名称（5）	污染治理设施工艺	参数名称	设计值	计量单位	其他污染治理设施参数信息	是否为可行技术	污染治理设施其他信息					
				组件																	
294	PU027	装载系统	MF0215	挥发性有机液体装载设施	设备与管线组件密封点泄漏	挥发性有机物	无组织	/													
295	PU023	装载系统	MF2004	挥发性有机物流经的设备与	设备与管线组件密封点泄漏	挥发性有机物	无组织	/													

2019150105000004201911121003 20

序号	主要生产装置编号	主要生产装置名称	生产设施编号	生产设施名称（1）	对应产污环节名称（2）	污染物种类（3）	排放形式（4）	污染治理设施									有组织排放口编号（6）	有组织排放口名称	排放口设置是否符合要求（7）	排放口类型	其他信息
								污染治理设施编号	污染治理设施名称（5）	污染治理设施工艺	参数名称	设计值	计量单位	其他污染治理设施参数信息	是否为可行技术	污染治理设施其他信息					
				管线组件																	
296	PU028	装载系统	MF2008	挥发性有机物流经的设备与管线组件	设备与管线组件密封点泄漏	挥发性有机物	无组织	/													
297	PU008	储存系统	MF2001	挥发性有机物	设备与管线组	挥发性有机物	无组织	/													

20191501050000042019111210032 0

序号	主要生产装置编号	主要生产装置名称	生产设施编号	生产设施名称（1）	对应产污环节名称（2）	污染物种类（3）	排放形式（4）	污染治理设施									有组织排放口编号（6）	有组织排放口名称	排放口设置是否符合要求（7）	排放口类型	其他信息
								污染治理设施编号	污染治理设施名称（5）	污染治理设施工艺	参数名称	设计值	计量单位	其他污染治理设施参数信息	是否为可行技术	污染治理设施其他信息					
				流经的设备与管线组件	件密封点泄漏																
298	PU027	装载系统	MF2005	挥发性有机物流经的设备与管线组件	设备与管线组件密封点泄漏	挥发性有机物	无组织	/													

2019150105000004201911121003 20

序号	主要生产装置编号	主要生产装置名称	生产设施编号	生产设施名称（1）	对应产污环节名称（2）	污染物种类（3）	排放形式（4）	污染治理设施									有组织排放口编号（6）	有组织排放口名称	排放口设置是否符合要求（7）	排放口类型	其他信息
								污染治理设施编号	污染治理设施名称（5）	污染治理设施工艺	参数名称	设计值	计量单位	其他污染治理设施参数信息	是否为可行技术	污染治理设施其他信息					
299	PU024	装载系统	MF0194	挥发性有机液体装载设施	设备与管线组件密封点泄漏	挥发性有机物	无组织	/													
300	PU029	装载系统	MF2006	挥发性有机物流经的设备与管线	设备与管线组件密封点泄漏	挥发性有机物	无组织	/													

2019150105000004201911121003 20

序号	主要生产装置编号	主要生产装置名称	生产设施编号	生产设施名称（1）	对应产污环节名称（2）	污染物种类（3）	排放形式（4）	污染治理设施									有组织排放口编号（6）	有组织排放口名称	排放口设置是否符合要求（7）	排放口类型	其他信息
								污染治理设施编号	污染治理设施名称（5）	污染治理设施工艺	参数名称	设计值	计量单位	其他污染治理设施参数信息	是否为可行技术	污染治理设施其他信息					
				组件																	
301	PU017	动力系统	MF2000	挥发性有机物流经的设备与管线组件	设备与管线组件密封点泄漏	挥发性有机物	无组织	/													
302	PU018	供排水系统	MF0132	挥发性有机物流经	设备与管线组件密	挥发性有机物	无组织	/													

2019150105000004201911121003 20

序号	主要生产装置编号	主要生产装置名称	生产设施编号	生产设施名称（1）	对应产污环节名称（2）	污染物种类（3）	排放形式（4）	污染治理设施									有组织排放口编号（6）	有组织排放口名称	排放口设置是否符合要求（7）	排放口类型	其他信息
								污染治理设施编号	污染治理设施名称（5）	污染治理设施工艺	参数名称	设计值	计量单位	其他污染治理设施参数信息	是否为可行技术	污染治理设施其他信息					
				的设备与管线组件	封点泄漏																
303	PU024	装载系统	MF2007	挥发性有机物流经的设备与管线组件	设备与管线组件密封点泄漏	挥发性有机物	无组织	/													
30	PU00	火炬	MF00	挥发	设备	挥发	无组	/													

2019150105000004201911121003 20

序号	主要生产装置编号	主要生产装置名称	生产设施编号	生产设施名称（1）	对应产污环节名称（2）	污染物种类（3）	排放形式（4）	污染治理设施									有组织排放口编号（6）	有组织排放口名称	排放口设置是否符合要求（7）	排放口类型	其他信息
								污染治理设施编号	污染治理设施名称（5）	污染治理设施工艺	参数名称	设计值	计量单位	其他污染治理设施参数信息	是否为可行技术	污染治理设施其他信息					
4	7	系统	25	性有机物流经的设备与管线组件	与管线组件密封点泄漏	性有机物	织														
305	PU028	装载系统	MF0284	挥发性有机液体装载设施	设备与管线组件密封点泄漏	挥发性有机物	无组织	/													

2019150105000004201911121003 20

序号	主要生产装置编号	主要生产装置名称	生产设施编号	生产设施名称（1）	对应产污环节名称（2）	污染物种类（3）	排放形式（4）	污染治理设施									有组织排放口编号（6）	有组织排放口名称	排放口设置是否符合要求（7）	排放口类型	其他信息
								污染治理设施编号	污染治理设施名称（5）	污染治理设施工艺	参数名称	设计值	计量单位	其他污染治理设施参数信息	是否为可行技术	污染治理设施其他信息					
306	PU018	供排水系统	MF0133	污水处理设施	设备与管线组件密封点泄漏	挥发性有机物	无组织	/													

注：（1）指主要生产设施。

（2）指生产设施对应的主要产污环节名称。

（3）以相应排放标准中确定的污染因子为准。

2019150105000004201911121003 20

（4）指有组织排放或无组织排放。

（5）污染治理设施名称，对于有组织废气，以火电行业为例，污染治理设施名称包括三电场静电除尘器、四电场静电除尘器、普通袋式除尘器、覆膜滤料袋式除尘器等。

（6）排放口编号可按照地方生态环境主管部门现有编号进行填写或者由排污单位自行编制。

（7）指排放口设置是否符合排污口规范化整治技术要求等相关文件的规定。

2019150105000004201911121003 20

表5 废水类别、污染物及污染治理设施信息表

序号	行业类别	废水类别（1）	污染物种类（2）	废水去向（3）	污染治理设施									排放去向	排放方式	排放规律（4）	排放口编号（7）	排放口名称	排放口设置是否符合要求（8）	排放口类型	其他信息
					污染治理设施编号	污染治理设施名称（5）	污染治理设施工艺	治理设施参数名称	设计值	计量单位	其他污染治理设施参数信息	是否为可行技术	污染治理设施其他信息								
							活性污泥法，气浮，隔油池，曝气生物滤池（BAF），除油，中	污水处理场年运行时间	8760	h/a	/										

20191501050000042019111210032O

序号	行业类别	废水类别（1）	污染物种类（2）	废水去向（3）	污染治理设施									排放去向	排放方式	排放规律（4）	排放口编号（7）	排放口名称	排放口设置是否符合要求（8）	排放口类型	其他信息
					污染治理设施编号	污染治理设施名称（5）	污染治理设施工艺	治理设施参数名称	设计值	计量单位	其他污染治理设施参数信息	是否为可行技术	污染治理设施其他信息								
			物,五日生化需氧量,总有机碳,石油类,硫化物,挥发酚,总钒,苯,甲苯,乙苯,邻二			施	和,污水调节罐,均质罐,事故罐,均质池,事故池,污水调节池,														

20191501050000042019111210032 0

序号	行业类别	废水类别（1）	污染物种类（2）	废水去向（3）	污染治理设施									排放去向	排放方式	排放规律（4）	排放口编号（7）	排放口名称	排放口设置是否符合要求（8）	排放口类型	其他信息
					污染治理设施编号	污染治理设施名称（5）	污染治理设施工艺	治理设施参数名称	设计值	计量单位	其他污染治理设施参数信息	是否为可行技术	污染治理设施其他信息								
			甲苯,对二甲苯,间二甲苯,总氰化物				溶气气浮池/设备（DAF）,混凝沉淀池,厌氧/缺氧/好氧法（A2/O														

20191501050000042019111210032O

序号	行业类别	废水类别（1）	污染物种类（2）	废水去向（3）	污染治理设施									排放去向	排放方式	排放规律（4）	排放口编号（7）	排放口名称	排放口设置是否符合要求（8）	排放口类型	其他信息
					污染治理设施编号	污染治理设施名称（5）	污染治理设施工艺	治理设施参数名称	设计值	计量单位	其他污染治理设施参数信息	是否为可行技术	污染治理设施其他信息								
							），二沉池，臭氧氧化处理设施，流砂过滤器，超滤（UF）处理设施														

20191501050000042019111210032 0

序号	行业类别	废水类别（1）	污染物种类（2）	废水去向（3）	污染治理设施									排放去向	排放方式	排放规律（4）	排放口编号（7）	排放口名称	排放口设置是否符合要求（8）	排放口类型	其他信息
					污染治理设施编号	污染治理设施名称（5）	污染治理设施工艺	治理设施参数名称	设计值	计量单位	其他污染治理设施参数信息	是否为可行技术	污染治理设施其他信息								
							,反渗透（RO）处理设施														
2	原油加工及石油制品制造	生活污水	化学需氧量,氨氮（NH3-N），总氮（以N计），	污水处理场										排至厂内综合污水处理站	间接排放	间断排放，排放期间流量不稳定，但有周	DW002				

20191501050000042019111210032O

序号	行业类别	废水类别（1）	污染物种类（2）	废水去向（3）	污染治理设施									排放去向	排放方式	排放规律（4）	排放口编号（7）	排放口名称	排放口设置是否符合要求（8）	排放口类型	其他信息
					污染治理设施编号	污染治理设施名称（5）	污染治理设施工艺	治理设施参数名称	设计值	计量单位	其他污染治理设施参数信息	是否为可行技术	污染治理设施其他信息								
			总磷（以P计），pH值，色度													期性规律					
3	原油加工及石油制品制造	污染雨水	化学需氧量,氨氮（NH3-N），总氮（以N计），总磷	污水处理场										排至厂内综合污水处理站	间接排放	间断排放，排放期间流量不稳定且无规律，但	DW002				

2019150105000004201911121003 20

序号	行业类别	废水类别（1）	污染物种类（2）	废水去向（3）	污染治理设施									排放去向	排放方式	排放规律（4）	排放口编号（7）	排放口名称	排放口设置是否符合要求（8）	排放口类型	其他信息
					污染治理设施编号	污染治理设施名称（5）	污染治理设施工艺	治理设施参数名称	设计值	计量单位	其他污染治理设施参数信息	是否为可行技术	污染治理设施其他信息								
			（以P计），pH值，色度													不属于冲击型排放					
4	原油加工及石油制品制造	酸性水气提排水	化学需氧量,氨氮（NH3-N），总砷	污水处理场										排至厂内综合污水处理站	间接排放	连续排放，流量稳定	DW003	酸性水气提排放口	是	一般排放口-车间或生产设施排放口	

20191501050000042019111210032 0

注：（1）指产生废水的工艺、工序，或废水类型的名称。

（2）以相应排放标准中确定的污染因子为准。

（3）包括不外排；排至厂内综合污水处理站；直接进入海域；直接进入江河、湖、库等水环境；进入城市下水道（再入江河、湖、库）；进入城市下水道（再入沿海海域）；进入城市污水处理厂；直接进入污灌农田；进入地渗或蒸发地；进入其他单位；工业废水集中处理厂；其他（包括回喷、回填、回灌、回用等）。对于工艺、工序产生的废水，“不外排”指全部在工序内部循环使用，“排至厂内综合污水处理站”指工序废水经处理后排至综合处理站。对于综合污水处理站，“不外排”指全厂废水经处理后全部回用不排放。

（4）包括连续排放，流量稳定；连续排放，流量不稳定，但有周期性规律；连续排放，流量不稳定，但有规律，且不属于周期性规律；连续排放，流量不稳定，属于冲击型排放；连续排放，流量不稳定且无规律，但不属于冲击型排放；间断排放，排放期间流量稳定；间断排放，排放期间流量不稳定，但有周期性规律；间断排放，排放期间流量不稳定，但有规律，且不属于非周期性规律；间断排放，排放期间流量不稳定，属于冲击型排放；间断排放，排放期间流量不稳定且无规律，但不属于冲击型排放。

（5）指主要污水处理设施名称，如“综合污水处理站”、“生活污水处理系统”等。

（6）排放口编号可按地方环境管理部门现有编号进行填写或由排污单位根据国家相关规范进行编制。

（7）指排放口设置是否符合排污口规范化整治技术要求等相关文件的规定。

2019150105000004201911121003 20

三、大气污染物排放

（一）排放口

表6 大气排放口基本情况表

序号	排放口编号	排放口名称	污染物种类	排放口地理坐标（1）		排气筒高度（m）	排气筒出口内径（m）（2）	排气温度（℃）	其他信息
				经度	纬度				
1	DA001	蒸汽过热炉烟囱	二氧化硫,氮氧化物,颗粒物	111°44′48.59″	40°44′16.19″	52	2.3		设计排气温度180℃（离开空气预热器温度）
2	DA002	常压炉烟囱	二氧化硫,氮氧化物,颗粒物	111°44′56.98″	40°44′20.62″	75	2.2		设计排气温度180℃（离开空气预热器温度）
3	DA003	尾气焚烧炉烟囱	二氧化硫,硫化氢	111°44′48.48″	40°43′54.16″	80	1.1		
4	DA004	汽油加氢装置F101	二氧化硫,氮氧化	111°45′19.80″	40°44′18.67″	52	1.916		设计排烟温度136.9℃（

20191501050000042019111210032 0

序号	排放口编号	排放口名称	污染物种类	排放口地理坐标（1）		排气筒高度（m）	排气筒出口内径（m）（2）	排气温度（℃）	其他信息
				经度	纬度				
		、F201联合烟囱	物,颗粒物						离开空气预热器）
5	DA005	洗涤塔烟囱	二氧化硫,氮氧化物,颗粒物,镍及其化合物	111° 44′ 47.18″	40° 44′ 15.86″	70	3.2		设计排气温度58℃
6	DA006	四台圆筒炉，四合一炉联合烟囱	二氧化硫,氮氧化物,颗粒物	111° 45′ 4.68″	40° 44′ 20.62″	80	3		设计排烟温度150℃（四台圆筒炉，离开空气预热器温度）；设计排烟温度170℃（四合一炉离开对流室温度）
7	DA007	反应分馏	二氧化硫	111° 45′ 19.33″	40° 44′ 19.61″	50	1.5		设计排烟温

2019150105000004201911121003 20

序号	排放口编号	排放口名称	污染物种类	排放口地理坐标（1）		排气筒高度（m）	排气筒出口内径（m）（2）	排气温度（℃）	其他信息
				经度	纬度				
		二合一加热炉烟囱	,氮氧化物,颗粒物						度135℃。（空气预热器出口烟气温度 ℃）
8	DA008	反应分馏联合加热炉烟囱	二氧化硫,氮氧化物,颗粒物	111° 45′ 7.96″	40° 44′ 19.61″	50	1.85		设计排烟温度130℃（离开空气预热器）
9	DA009	反应加热炉烟囱	二氧化硫,氮氧化物,颗粒物	111° 45′ 6.70″	40° 44′ 19.79″	28	1.0		设计排烟温度150℃（离开空气预热器）
10	DA010	锅炉烟囱	二氧化硫,氮氧化物,颗粒物,汞及其化合物,林格曼	111° 44′ 41.24″	40° 44′ 19.61″	80	2		

2019150105000004201911121003 20

序号	排放口编号	排放口名称	污染物种类	排放口地理坐标（1）		排气筒高度（m）	排气筒出口内径（m）（2）	排气温度（℃）	其他信息
				经度	纬度				
			黑度						
11	DA011	VOCs总排口	苯,甲苯,二甲苯,挥发性有机物,硫化氢	111° 44′ 46.90″	40° 44′ 5.50″	30	1.4	常温	
12	DA012	油气回收排放口	挥发性有机物	111° 45′ 16.63″	40° 44′ 15.54″	4	0.08		
13	DA013	火车装车油气回收排放口	挥发性有机物	111° 45′ 15.48″	40° 44′ 13.52″	15	0.1		
14	DA014	苯装车油气回收排放口	苯	111° 45′ 26.24″	40° 44′ 5.75″	1.5	0.05		
15	DA015	苯油气回收出口	挥发性有机物	111° 45′ 29.41″	40° 44′ 1.10″	4.5	0.065		
16	DA016	汽油散装油气回收	挥发性有机物	111° 45′ 24.01″	40° 44′ 6.36″	1.5	0.05		

2019150105000004201911121003 20

序号	排放口编号	排放口名称	污染物种类	排放口地理坐标（1）		排气筒高度（m）	排气筒出口内径（m）（2）	排气温度（℃）	其他信息
				经度	纬度				
		排放口							
17	DA017	高压火炬气	颗粒物	111° 45′ 11.34″	40° 44′ 28.90″	150	1		
18	DA018	低压火炬口	颗粒物	111° 45′ 11.27″	40° 44′ 28.82″	150	1.1		
19	DA019	酸性气火炬口	颗粒物	111° 45′ 10.98″	40° 44′ 28.75″	150	0.3		
20	DA020	再生烟气排放口	挥发性有机物,氯化氢	111° 45′ 6.34″	40° 44′ 19.79″	76	0.2		

注：（1）指排气筒所在地经纬度坐标，可通过排污许可管理信息平台中的GIS系统点选后自动生成经纬度。

（2）对于不规则形状排气筒，填写等效内径。

表7 废气污染物排放执行标准表

序号	排放口编	排放口名	污染物种	国家或地方污染物排放标准（1）	环境影响评价批复	承诺更加严格排放	其他信息

2019150105000004201911121003 20

	号	称	类	名称	浓度限值	速率限值(kg/h)	要求（2）	限值（3）	
1	DA001	蒸汽过热炉烟囱	氮氧化物	石油炼制工业污染物排放标准GB 31570-2015	150mg/Nm3	/	240mg/Nm3	100mg/Nm3	
2	DA001	蒸汽过热炉烟囱	颗粒物	石油炼制工业污染物排放标准GB 31570-2015	20mg/Nm3	/	120mg/Nm3	20mg/Nm3	
3	DA001	蒸汽过热炉烟囱	二氧化硫	石油炼制工业污染物排放标准GB 31570-2015	100mg/Nm3	/	850mg/Nm3	50mg/Nm3	
4	DA002	常压炉烟囱	氮氧化物	石油炼制工业污染物排放标准GB 31570-2015	150mg/Nm3	/	240mg/Nm3	100mg/Nm3	
5	DA002	常压炉烟囱	二氧化硫	石油炼制工业污染物排放标准GB 31570-2015	100mg/Nm3	/	850mg/Nm3	50mg/Nm3	
6	DA002	常压炉烟囱	颗粒物	石油炼制工业污染物排放标准GB 31570-2015	20mg/Nm3	/	120mg/Nm3	20mg/Nm3	

2019150105000004201911121003 20

7	DA003	尾气焚烧炉烟囱	二氧化硫	石油炼制工业污染物排放标准GB 31570-2015	400mg/Nm3	/	850mg/Nm3	100mg/Nm3	
8	DA003	尾气焚烧炉烟囱	硫化氢	恶臭污染物排放标准GB 14554-93	/mg/Nm3	9.3	/mg/Nm3	/mg/Nm3	
9	DA004	汽油加氢装置F101、F201联合烟囱	颗粒物	石油炼制工业污染物排放标准GB 31570-2015	20mg/Nm3	/	120mg/Nm3	20mg/Nm3	
10	DA004	汽油加氢装置F101、F201联合烟囱	氮氧化物	石油炼制工业污染物排放标准GB 31570-2015	150mg/Nm3	/	240mg/Nm3	100mg/Nm3	
11	DA004	汽油加氢装置F101、F201联合	二氧化硫	石油炼制工业污染物排放标准GB 31570-2015	100mg/Nm3	/	850mg/Nm3	50mg/Nm3	

2019150105000004201911121003 20

		烟囱							
12	DA005	洗涤塔烟囱	氮氧化物	石油炼制工业污染物排放标准GB 31570-2015	200mg/Nm3	/	240mg/Nm3	100mg/Nm3	
13	DA005	洗涤塔烟囱	颗粒物	石油炼制工业污染物排放标准GB 31570-2015	50mg/Nm3	/	120mg/Nm3	30mg/Nm3	
14	DA005	洗涤塔烟囱	二氧化硫	石油炼制工业污染物排放标准GB 31570-2015	100mg/Nm3	/	850mg/Nm3	50mg/Nm3	
15	DA005	洗涤塔烟囱	镍及其化合物	石油炼制工业污染物排放标准GB 31570-2015	0.5mg/Nm3	/	/mg/Nm3	0.3mg/Nm3	
16	DA006	四台圆筒炉，四合一炉联合烟囱	颗粒物	石油炼制工业污染物排放标准GB 31570-2015	20mg/Nm3	/	120mg/Nm3	20mg/Nm3	
17	DA006	四台圆筒炉，	氮氧化物	石油炼制工业污染物排放标准GB	150mg/Nm3	/	240mg/Nm3	100mg/Nm3	

2019150105000004201911121003 20

		四合一炉联合烟囱		31570-2015					
18	DA006	四台圆筒炉，四合一炉联合烟囱	二氧化硫	石油炼制工业污染物排放标准GB 31570-2015	100mg/Nm3	/	850mg/Nm3	50mg/Nm3	
19	DA007	反应分馏二合一加热炉烟囱	二氧化硫	石油炼制工业污染物排放标准GB 31570-2015	100mg/Nm3	/	850mg/Nm3	50mg/Nm3	
20	DA007	反应分馏二合一加热炉烟囱	氮氧化物	石油炼制工业污染物排放标准GB 31570-2015	150mg/Nm3	/	240mg/Nm3	100mg/Nm3	
21	DA007	反应分馏二合一加热炉烟囱	颗粒物	石油炼制工业污染物排放标准GB 31570-2015	20mg/Nm3	/	120mg/Nm3	20mg/Nm3	

2019150105000004201911121003 20

22	DA008	反应分馏联合加热炉烟囱	二氧化硫	石油炼制工业污染物排放标准GB 31570-2015	100mg/Nm3	/	850mg/Nm3	50mg/Nm3	
23	DA008	反应分馏联合加热炉烟囱	颗粒物	石油炼制工业污染物排放标准GB 31570-2015	20mg/Nm3	/	120mg/Nm3	20mg/Nm3	
24	DA008	反应分馏联合加热炉烟囱	氮氧化物	石油炼制工业污染物排放标准GB 31570-2015	150mg/Nm3	/	240mg/Nm3	100mg/Nm3	
25	DA009	反应加热炉烟囱	颗粒物	石油炼制工业污染物排放标准GB 31570-2015	20mg/Nm3	/	120mg/Nm3	20mg/Nm3	
26	DA009	反应加热炉烟囱	二氧化硫	石油炼制工业污染物排放标准GB 31570-2015	100mg/Nm3	/	850mg/Nm3	50mg/Nm3	
27	DA009	反应加热炉烟	氮氧化物	石油炼制工业污染物排放标准GB	150mg/Nm3	/	240mg/Nm3	100mg/Nm3	

2019150105000004201911121003 20

		囱		31570-2015					
28	DA010	锅炉烟囱	二氧化硫	火电厂大气污染物排放标准GB 13223-2011	100mg/Nm3	/	900mg/Nm3	35mg/Nm3	按照《呼和浩特市生态环境局关于开展燃气锅炉污染治理的通知》（呼环通[2019]71号），按照北京市地方标准《锅炉大气污染物排放标准》（DB 11/139-2015）中高污染燃料禁燃区外20mg/Nm3控制。
29	DA010	锅炉烟囱	颗粒物	火电厂大气污染物排放标准GB 13223-2011	10mg/Nm3	/	100mg/Nm3	5mg/Nm3	按照《呼和浩特市生态环境局关于开展燃气锅炉污染治理的通知》（呼环通[2019]71号），按照北京市地方标准《锅炉大气污染

2019150105000004201911121003 20

									物排放标准》（DB 11/139-2015）中高污染燃料禁燃区外10mg/Nm3控制。
30	DA010	锅炉烟囱	汞及其化合物	火电厂大气污染物排放标准GB 13223-2011	/mg/Nm3	/	/mg/Nm3	30mg/Nm3	按照《呼和浩特市生态环境局关于开展燃气锅炉污染治理的通知》（呼环通[2019]71号），按照北京市地方标准《锅炉大气污染物排放标准》（DB 11/139-2015）中高污染燃料禁燃区外30mg/Nm3控制。
31	DA010	锅炉烟囱	林格曼黑度	火电厂大气污染物排放标准GB 13223-2011	1级	/	1级	1级	按照《呼和浩特市生态环境局关于开展燃气锅炉污染治

20191501050000042019111210032O

									理的通知》（呼环通[2019]71号），按照北京市地方标准《锅炉大气污染物排放标准》（DB 11/139-2015）中高污染燃料禁燃区外1级控制。
32	DA010	锅炉烟囱	氮氧化物	火电厂大气污染物排放标准GB 13223-2011	200mg/Nm3	/	420mg/Nm3	100mg/Nm3	按照《呼和浩特市生态环境局关于开展燃气锅炉污染治理的通知》（呼环通[2019]71号），按照北京市地方标准《锅炉大气污染物排放标准》（DB 11/139-2015）中高污染燃料禁燃区外150mg/

20191501050000042019111210032O

									Nm3控制。
33	DA011	VOCs总排口	甲苯	石油炼制工业污染物排放标准GB 31570-2015	15mg/Nm3	/	/mg/Nm3	15mg/Nm3	/
34	DA011	VOCs总排口	二甲苯	石油炼制工业污染物排放标准GB 31570-2015	20mg/Nm3	/	/mg/Nm3	20mg/Nm3	/
35	DA011	VOCs总排口	硫化氢	恶臭污染物排放标准GB 14554-93	/mg/Nm3	1.3	/mg/Nm3	/mg/Nm3	/
36	DA011	VOCs总排口	挥发性有机物	石油炼制工业污染物排放标准GB 31570-2015	120mg/Nm3	/	/mg/Nm3	120mg/Nm3	《石油炼制工业污染物排放标准》（GB31570-2015）中，指标以非甲烷总烃计。
37	DA011	VOCs总排口	苯	石油炼制工业污染物排放标准GB 31570-2015	4mg/Nm3	/	/mg/Nm3	4mg/Nm3	/
38	DA012	油气回收排放	挥发性有机物	石油炼制工业污染物排放标准GB	95%	/	/%	97%	原油油气回收处理效率为95%。2020

20191501050000042019111210032O

		口		31570-2015					年1月1日起，按照特别排放限值要求，原油油气回收处理效率≥97%
39	DA013	火车装车油气回收排放口	挥发性有机物	石油炼制工业污染物排放标准GB 31570-2015	95%	/	/%	97%	油气回收处理效率为95%。2020年1月1日起，按照特别排放限值要求，油气回收处理效率≥97%
40	DA014	苯装车油气回收排放口	苯	石油炼制工业污染物排放标准GB 31570-2015	/	/	/	/	目前，苯装车油气回收设施排放口设计标准为12g/m3，现在按照设计标准进行排放
41	DA015	苯油气回收出口	挥发性有机物	石油炼制工业污染物排放标准GB 31570-2015	95%	/	/%	97%	油气回收处理效率为95%。2020年1月1日起，按照特别排放限值要求，油气回收处理效率≥

2019150105000004201911121003 20

									97%
42	DA016	汽油散装油气回收排放口	挥发性有机物	石油炼制工业污染物排放标准GB 31570-2015	95%	/	/%	97%	油气回收处理效率为95%。2020年1月1日起，按照特别排放限值要求，油气回收处理效率≥97%
43	DA017	高压火炬气	颗粒物	石油炼制工业污染物排放标准GB 31570-2015	/	/	/	/	/
44	DA018	低压火炬口	颗粒物	石油炼制工业污染物排放标准GB 31570-2015	/	/	/	/	
45	DA019	酸性气火炬口	颗粒物	石油炼制工业污染物排放标准GB 31570-2015	/	/	/	/	
46	DA020	再生烟气排放口	氯化氢	石油炼制工业污染物排放标准GB 31570-2015	30mg/Nm3	/	/mg/Nm3	10mg/Nm3	
47	DA020	再生烟	挥发性	石油炼制工业污	60mg/Nm3	/	/mg/Nm3	30mg/Nm3	《石油炼制工业污

2019150105000004201911121003 20

		气排放口	有机物	染物排放标准GB 31570-2015					染物排放标准》（GB31570-2015）中，指标以非甲烷总烃计。

注：（1）指对应排放口须执行的国家或地方污染物排放标准的名称、编号及浓度限值。

（2）新增污染源必填。

（3）如火电厂超低排放浓度限值。

20191501050000042019111210032 0

（二）有组织排放信息

表8 大气污染物有组织排放表

序号	排放口编号	排放口名称	污染物种类	申请许可排放浓度限值	申请许可排放速率限值（kg/h）	申请年许可排放量限值（t/a）					申请特殊排放浓度限值（1）	申请特殊时段许可排放量限值（2）
						第一年	第二年	第三年	第四年	第五年		
主要排放口												
1	DA001	蒸汽过热炉烟囱	颗粒物	20mg/Nm3	/	6.13	6.13	6.13	/	/	20mg/Nm3	/
2	DA001	蒸汽过热炉烟囱	二氧化硫	100mg/Nm3	/	29.123411	15.33	15.33	/	/	50mg/Nm3	/
3	DA001	蒸汽过热炉烟囱	氮氧化物	150mg/Nm3	/	45.99	30.66	30.66	/	/	100mg/Nm3	/
4	DA002	常压炉烟囱	氮氧化物	150mg/Nm3	/	84.8	56.53	56.53	/	/	100mg/Nm3	/
5	DA002	常压炉烟囱	颗粒物	20mg/Nm3	/	11.31	11.31	11.31	/	/	20mg/Nm3	/

2019150105000004201911121003 20

序号	排放口编号	排放口名称	污染物种类	申请许可排放浓度限值	申请许可排放速率限值(kg/h)	申请年许可排放量限值（t/a）					申请特殊排放浓度限值（1）	申请特殊时段许可排放量限值（2）
						第一年	第二年	第三年	第四年	第五年		
6	DA002	常压炉烟囱	二氧化硫	100mg/Nm3	/	53.696883	28.27	28.27	/	/	50mg/Nm3	/
7	DA003	尾气焚烧炉烟囱	二氧化硫	400mg/Nm3	/	62.91	15.73	15.73	/	/	100mg/Nm3	/
8	DA003	尾气焚烧炉烟囱	硫化氢	/mg/Nm3	9.3	/	/	/	/	/	/mg/Nm3	/
9	DA004	汽油加氢装置F101、F201联合烟囱	颗粒物	20mg/Nm3	/	6.59	6.59	6.59	/	/	20mg/Nm3	/
10	DA004	汽油加氢装置F101、F201联合	二氧化硫	100mg/Nm3	/	32.95	16.47	16.47	/	/	50mg/Nm3	/

2019150105000004201911121003 20

序号	排放口编号	排放口名称	污染物种类	申请许可排放浓度限值	申请许可排放速率限值（kg/h）	申请年许可排放量限值（t/a）					申请特殊排放浓度限值（1）	申请特殊时段许可排放量限值（2）
						第一年	第二年	第三年	第四年	第五年		
		烟囱										
11	DA004	汽油加氢装置F101、F201联合烟囱	氮氧化物	150mg/Nm3	/	49.42	32.95	32.95	/	/	100mg/Nm3	/
12	DA005	洗涤塔烟囱	颗粒物	50mg/Nm3	/	171.70	103.02	103.02	/	/	30mg/Nm3	/
13	DA005	洗涤塔烟囱	氮氧化物	200mg/Nm3	/	686.82	343.41	343.41	/	/	100mg/Nm3	/
14	DA005	洗涤塔烟囱	二氧化硫	100mg/Nm3	/	343.41	171.70	171.70	/	/	50mg/Nm3	/
15	DA005	洗涤塔烟囱	镍及其化合物	0.5mg/Nm3	/	/	/	/	/	/	0.3mg/Nm3	/
16	DA006	四台圆筒炉，四合一	氮氧化物	150mg/Nm3	/	104.24	69.5	69.5	/	/	100mg/Nm3	/

2019150105000004201911121003 20

序号	排放口编号	排放口名称	污染物种类	申请许可排放浓度限值	申请许可排放速率限值（kg/h）	申请年许可排放量限值（t/a）					申请特殊排放浓度限值（1）	申请特殊时段许可排放量限值（2）
						第一年	第二年	第三年	第四年	第五年		
		炉联合烟囱										
17	DA006	四台圆筒炉，四合一炉联合烟囱	颗粒物	20mg/Nm3	/	13.90	13.90	13.90	/	/	20mg/Nm3	/
18	DA006	四台圆筒炉，四合一炉联合烟囱	二氧化硫	100mg/Nm3	/	69.5	34.75	34.75	/	/	50mg/Nm3	/
19	DA007	反应分馏二合一加热炉烟囱	氮氧化物	150mg/Nm3	/	25.38	16.92	16.92	/	/	100mg/Nm3	/
20	DA007	反应分	二氧化	100mg/Nm3	/	16.92	8.46	8.46	/	/	50mg/Nm3	/

2019150105000004201911121003 20

序号	排放口编号	排放口名称	污染物种类	申请许可排放浓度限值	申请许可排放速率限值（kg/h）	申请年许可排放量限值（t/a）					申请特殊排放浓度限值（1）	申请特殊时段许可排放量限值（2）
						第一年	第二年	第三年	第四年	第五年		
		馏二合一加热炉烟囱	硫									
21	DA007	反应分馏二合一加热炉烟囱	颗粒物	20mg/Nm3	/	3.38	3.38	3.38	/	/	20mg/Nm3	/
22	DA008	反应分馏联合加热炉烟囱	二氧化硫	100mg/Nm3	/	33.79	16.89	16.89	/	/	50mg/Nm3	/
23	DA008	反应分馏联合加热炉烟囱	氮氧化物	150mg/Nm3	/	50.68	33.79	33.79	/	/	100mg/Nm3	/
24	DA008	反应分馏联合	颗粒物	20mg/Nm3	/	6.76	6.76	6.76	/	/	20mg/Nm3	/

2019150105000004201911121003 20

序号	排放口编号	排放口名称	污染物种类	申请许可排放浓度限值	申请许可排放速率限值（kg/h）	申请年许可排放量限值（t/a）					申请特殊排放浓度限值（1）	申请特殊时段许可排放量限值（2）
						第一年	第二年	第三年	第四年	第五年		
		加热炉烟囱										
25	DA009	反应加热炉烟囱	颗粒物	20mg/Nm3	/	1.01	1.01	1.01	/	/	20mg/Nm3	/
26	DA009	反应加热炉烟囱	二氧化硫	100mg/Nm3	/	5.05	2.52	2.52	/	/	50mg/Nm3	/
27	DA009	反应加热炉烟囱	氮氧化物	150mg/Nm3	/	7.57	5.05	5.05	/	/	100mg/Nm3	/
28	DA010	锅炉烟囱	颗粒物	10mg/Nm3	/	18.13	9.07	9.07	/	/	5mg/Nm3	/
29	DA010	锅炉烟囱	氮氧化物	200mg/Nm3	/	362.66	181.33	181.33	/	/	100mg/Nm3	/
30	DA010	锅炉烟囱	林格曼黑度	1级	/	/	/	/	/	/	/mg/Nm3	/

2019150105000004201911121003 20

序号	排放口编号	排放口名称	污染物种类	申请许可排放浓度限值	申请许可排放速率限值（kg/h）	申请年许可排放量限值（t/a）					申请特殊排放浓度限值（1）	申请特殊时段许可排放量限值（2）
						第一年	第二年	第三年	第四年	第五年		
31	DA010	锅炉烟囱	二氧化硫	100mg/Nm3	/	181.33	63.47	63.47	/	/	35mg/Nm3	/
32	DA010	锅炉烟囱	汞及其化合物	/mg/Nm3	/	/	/	/	/	/	/mg/Nm3	/
33	DA011	VOCs总排口	甲苯	15mg/Nm3	/	/	/	/	/	/	15mg/Nm3	/
34	DA011	VOCs总排口	二甲苯	20mg/Nm3	/	/	/	/	/	/	20mg/Nm3	/
35	DA011	VOCs总排口	挥发性有机物	120mg/Nm3	/	26.28	26.28	26.28	/	/	120mg/Nm3	/
36	DA011	VOCs总排口	硫化氢	/mg/Nm3	1.3	/	/	/	/	/	/mg/Nm3	/
37	DA011	VOCs总排口	苯	4mg/Nm3	/	/	/	/	/	/	4mg/Nm3	/
38	DA012	油气回收排放口	挥发性有机物	95%	/	0.14	0.14	0.14	/	/	/%	/

2019150105000004201911121003 20

序号	排放口编号	排放口名称	污染物种类	申请许可排放浓度限值	申请许可排放速率限值（kg/h）	申请年许可排放量限值（t/a）					申请特殊排放浓度限值（1）	申请特殊时段许可排放量限值（2）
						第一年	第二年	第三年	第四年	第五年		
39	DA013	火车装车油气回收排放口	挥发性有机物	95%	/	0.12	0.12	0.12	/	/	/%	/
40	DA014	苯装车油气回收排放口	苯	97%	/	/	/	/	/	/	/%	/
41	DA015	苯油气回收出口	挥发性有机物	95%	/	0.12	0.12	0.12	/	/	/%	/
42	DA016	汽油散装油气回收排放口	挥发性有机物	95%	/	0.12	0.12	0.12	/	/	/%	/
43	DA020	再生烟气排放	氯化氢	30mg/Nm3	/	/	/	/	/	/	/mg/Nm3	/

2019150105000004201911121003 20

序号	排放口编号	排放口名称	污染物种类	申请许可排放浓度限值	申请许可排放速率限值（kg/h）	申请年许可排放量限值（t/a）					申请特殊排放浓度限值（1）	申请特殊时段许可排放量限值（2）
						第一年	第二年	第三年	第四年	第五年		
		口										
44	DA020	再生烟气排放口	挥发性有机物	60mg/Nm3	/	0.16	0.16	0.16	/	/	/mg/Nm3	/
主要排放口合计			颗粒物			238.910000	161.170000	161.170000	/	/	/	/
			SO2			828.680294	373.590000	373.590000	/	/	/	/
			NOx			1417.560000	770.140000	770.140000	/	/	/	/
			VOCs			26.940000	26.940000	26.940000	/	/	/	/
一般排放口												
一般排放口合计			颗粒物			/	/	/	/	/	/	/
			SO2			/	/	/	/	/	/	/
			NOx			/	/	/	/	/	/	/

2019150105000004201911121003 20

序号	排放口编号	排放口名称	污染物种类	申请许可排放浓度限值	申请许可排放速率限值（kg/h）	申请年许可排放量限值（t/a）					申请特殊排放浓度限值（1）	申请特殊时段许可排放量限值（2）
						第一年	第二年	第三年	第四年	第五年		
			VOCs			/	/	/	/	/	/	/
全厂有组织排放总计（3）												
全厂有组织排放总计			颗粒物			238.91	161.17	161.17	/	/	/	/
			SO2			828.680294	373.59	373.59	/	/	/	/
			NOx			1417.56	770.14	770.14	/	/	/	/
			VOCs			26.94	26.94	26.94	/	/	/	/

主要排放口备注信息
一般排放口备注信息

2019150105000004201911121003 20

全厂排放口备注信息

注：（1）（2）指地方政府制定的环境质量限期达标规划、重污染天气应对措施中对排污单位有更加严格的排放控制要求。

（3）“全厂有组织排放总计”指的是，主要排放口与一般排放口之和数据。

申请年排放量限值计算过程：（包括方法、公式、参数选取过程，以及计算结果的描述等内容）

2019150105000004201911121003 20

计算过程详见附件

申请特殊时段许可排放量限值计算过程：（包括方法、公式、参数选取过程，以及计算结果的描述等内容）

计算过程详见附件

20191501050000042019111210032 0

（三）无组织排放信息

表9 大气污染物无组织排放表

序号	生产设施编号/无组织排放编号	产污环节（1）	污染物种类	主要污染防治措施	国家或地方污染物排放标准		其他信息	年许可排放量限值（t/a）					申请特殊时段许可排放量限值
					名称	浓度限值（mg/Nm³）		第一年	第二年	第三年	第四年	第五年	
1	MF0029	挥发性有机液体常压储罐呼吸	挥发性有机物		石油炼制工业污染物排放标准GB 31570-2015	/		1.40	1.40	1.40	/	/	/
2	MF0030	挥发性有机液体常压储罐呼吸	挥发性有机物		石油炼制工业污染物排放标准GB 31570-2015	/		1.40	1.40	1.40	/	/	/
3	MF0031	挥发性有机液体常压储罐呼吸	挥发性有机物		石油炼制工业污染物排放标准GB 31570-2015	/		1.40	1.40	1.40	/	/	/
4	MF0032	挥发性有机液体常压储罐呼吸	挥发性有机物		石油炼制工业污染物排放标准GB 31570-2015	/		1.40	1.40	1.40	/	/	/
5	MF0033	挥发性有机液体常压储罐呼吸	挥发性有机物		石油炼制工业污染物排放标准GB 31570-2015	/mg/Nm3		46.37	46.37	46.37	/	/	/

2019150105000004201911121003 20

序号	生产设施编号/无组织排放编号	产污环节（1）	污染物种类	主要污染防治措施	国家或地方污染物排放标准		其他信息	年许可排放量限值（t/a）					申请特殊时段许可排放量限值
					名称	浓度限值（mg/Nm³）		第一年	第二年	第三年	第四年	第五年	
6	MF0034	挥发性有机液体常压储罐呼吸	挥发性有机物		石油炼制工业污染物排放标准GB 31570-2015	/		7.36	7.36	7.36	/	/	/
7	MF0035	挥发性有机液体常压储罐呼吸	挥发性有机物		石油炼制工业污染物排放标准GB 31570-2015	/		49.15	49.15	49.15	/	/	/
8	MF0036	挥发性有机液体常压储罐呼吸	挥发性有机物		石油炼制工业污染物排放标准GB 31570-2015	/		49.15	49.15	49.15	/	/	/
9	MF0037	挥发性有机液体常压储罐呼吸	挥发性有机物		石油炼制工业污染物排放标准GB 31570-2015	/mg/Nm3		1.01	1.01	1.01	/	/	/
10	MF0038	挥发性有机液体常压储罐呼吸	挥发性有机物		石油炼制工业污染物排放标准GB 31570-2015	/mg/Nm3		1.01	1.01	1.01	/	/	/
11	MF0039	挥发性有机液体常压储罐呼吸	挥发性有机物		石油炼制工业污染物排放标准GB 31570-2015	/		0.59	0.59	0.59	/	/	/

2019150105000004201911121003 20

序号	生产设施编号/无组织排放编号	产污环节（1）	污染物种类	主要污染防治措施	国家或地方污染物排放标准		其他信息	年许可排放量限值（t/a）					申请特殊时段许可排放量限值
					名称	浓度限值（mg/Nm³）		第一年	第二年	第三年	第四年	第五年	
12	MF0040	挥发性有机液体常压储罐呼吸	挥发性有机物		石油炼制工业污染物排放标准GB 31570-2015	/		0.59	0.59	0.59	/	/	/
13	MF0041	挥发性有机液体常压储罐呼吸	挥发性有机物		石油炼制工业污染物排放标准GB 31570-2015	/		2.67	2.67	2.67	/	/	/
14	MF0042	挥发性有机液体常压储罐呼吸	挥发性有机物		石油炼制工业污染物排放标准GB 31570-2015	/		1.40	1.40	1.40	/	/	/
15	MF0043	挥发性有机液体常压储罐呼吸	挥发性有机物		石油炼制工业污染物排放标准GB 31570-2015	/		0.72	0.72	0.72	/	/	/
16	MF0044	挥发性有机液体常压储罐呼吸	挥发性有机物		石油炼制工业污染物排放标准GB 31570-2015	/		0.72	0.72	0.72	/	/	/
17	MF0045	挥发性有机液体常压储罐呼吸	挥发性有机物		石油炼制工业污染物排放标准GB 31570-2015	/		0.72	0.72	0.72	/	/	/

2019150105000004201911121003 20

序号	生产设施编号/无组织排放编号	产污环节（1）	污染物种类	主要污染防治措施	国家或地方污染物排放标准		其他信息	年许可排放量限值（t/a）					申请特殊时段许可排放量限值
					名称	浓度限值（mg/Nm³）		第一年	第二年	第三年	第四年	第五年	
18	MF0046	挥发性有机液体常压储罐呼吸	挥发性有机物		石油炼制工业污染物排放标准GB 31570-2015	/		4.64	4.64	4.64	/	/	/
19	MF0047	挥发性有机液体常压储罐呼吸	挥发性有机物		石油炼制工业污染物排放标准GB 31570-2015	/		4.64	4.64	4.64	/	/	/
20	MF0048	挥发性有机液体常压储罐呼吸	挥发性有机物		石油炼制工业污染物排放标准GB 31570-2015	/		0.20	0.20	0.20	/	/	/
21	MF0049	挥发性有机液体常压储罐呼吸	挥发性有机物		石油炼制工业污染物排放标准GB 31570-2015	/		0.20	0.20	0.20	/	/	/
22	MF0050	挥发性有机液体常压储罐呼吸	挥发性有机物		石油炼制工业污染物排放标准GB 31570-2015	/		4.75	4.75	4.75	/	/	/
23	MF0051	挥发性有机液体常压储罐呼吸	挥发性有机物		石油炼制工业污染物排放标准GB 31570-2015	/		4.75	4.75	4.75	/	/	/

2019150105000004201911121003 20

序号	生产设施编号/无组织排放编号	产污环节（1）	污染物种类	主要污染防治措施	国家或地方污染物排放标准		其他信息	年许可排放量限值（t/a）					申请特殊时段许可排放量限值
					名称	浓度限值（mg/Nm³）		第一年	第二年	第三年	第四年	第五年	
24	MF0052	挥发性有机液体常压储罐呼吸	挥发性有机物		石油炼制工业污染物排放标准GB 31570-2015	/		4.75	4.75	4.75	/	/	/
25	MF0053	挥发性有机液体常压储罐呼吸	挥发性有机物		石油炼制工业污染物排放标准GB 31570-2015	/		0.20	0.20	0.20	/	/	/
26	MF0054	挥发性有机液体常压储罐呼吸	挥发性有机物		石油炼制工业污染物排放标准GB 31570-2015	/		0.20	0.20	0.20	/	/	/
27	MF0055	挥发性有机液体常压储罐呼吸	挥发性有机物		石油炼制工业污染物排放标准GB 31570-2015	/		0.20	0.20	0.20	/	/	/
28	MF0056	挥发性有机液体常压储罐呼吸	挥发性有机物		石油炼制工业污染物排放标准GB 31570-2015	/		2.98	2.98	2.98	/	/	/
29	MF0057	挥发性有机液体常压储罐呼吸	挥发性有机物		石油炼制工业污染物排放标准GB 31570-2015	/		2.98	2.98	2.98	/	/	/

2019150105000004201911121003 20

序号	生产设施编号/无组织排放编号	产污环节（1）	污染物种类	主要污染防治措施	国家或地方污染物排放标准		其他信息	年许可排放量限值（t/a）					申请特殊时段许可排放量限值
					名称	浓度限值（mg/Nm³）		第一年	第二年	第三年	第四年	第五年	
30	MF0058	挥发性有机液体常压储罐呼吸	挥发性有机物		石油炼制工业污染物排放标准GB 31570-2015	/		2.68	2.68	2.68	/	/	/
31	MF0059	挥发性有机液体常压储罐呼吸	挥发性有机物		石油炼制工业污染物排放标准GB 31570-2015	/		2.68	2.68	2.68	/	/	/
32	MF0060	挥发性有机液体常压储罐呼吸	挥发性有机物		石油炼制工业污染物排放标准GB 31570-2015	/		2.68	2.68	2.68	/	/	/
33	MF0061	挥发性有机液体常压储罐呼吸	挥发性有机物		石油炼制工业污染物排放标准GB 31570-2015	/		3.39	3.39	3.39	/	/	/
34	MF0062	挥发性有机液体常压储罐呼吸	挥发性有机物		石油炼制工业污染物排放标准GB 31570-2015	/		2.33	2.33	2.33	/	/	/
35	MF0063	挥发性有机液体常压储罐呼吸	挥发性有机物		石油炼制工业污染物排放标准GB 31570-2015	/		0.21	0.21	0.21	/	/	/

2019150105000004201911121003 20

序号	生产设施编号/无组织排放编号	产污环节（1）	污染物种类	主要污染防治措施	国家或地方污染物排放标准		其他信息	年许可排放量限值（t/a）					申请特殊时段许可排放量限值
					名称	浓度限值（mg/Nm³）		第一年	第二年	第三年	第四年	第五年	
36	MF0064	挥发性有机液体常压储罐呼吸	挥发性有机物		石油炼制工业污染物排放标准GB 31570-2015	/		0.21	0.21	0.21	/	/	/
37	MF0065	挥发性有机液体常压储罐呼吸	挥发性有机物		石油炼制工业污染物排放标准GB 31570-2015	/mg/Nm3		2.4	2.4	2.4	/	/	/
38	MF0066	挥发性有机液体常压储罐呼吸	挥发性有机物		石油炼制工业污染物排放标准GB 31570-2015	/mg/Nm3		3.5	3.5	3.5	/	/	/
39	MF0067	挥发性有机液体常压储罐呼吸	挥发性有机物		石油炼制工业污染物排放标准GB 31570-2015	/		0.22	0.22	0.22	/	/	/
40	MF0068	挥发性有机液体常压储罐呼吸	挥发性有机物		石油炼制工业污染物排放标准GB 31570-2015	/		0.22	0.22	0.22	/	/	/
41	MF0069	挥发性有机液体常压储罐呼吸	挥发性有机物		石油炼制工业污染物排放标准GB 31570-2015	/		5.16	5.16	5.16	/	/	/

2019150105000004201911121003 20

序号	生产设施编号/无组织排放编号	产污环节（1）	污染物种类	主要污染防治措施	国家或地方污染物排放标准		其他信息	年许可排放量限值（t/a）					申请特殊时段许可排放量限值
					名称	浓度限值（mg/Nm³）		第一年	第二年	第三年	第四年	第五年	
42	MF0070	挥发性有机液体常压储罐呼吸	挥发性有机物		石油炼制工业污染物排放标准GB 31570-2015	/		5.16	5.16	5.16	/	/	/
43	MF0071	挥发性有机液体常压储罐呼吸	挥发性有机物		石油炼制工业污染物排放标准GB 31570-2015	/		5.16	5.16	5.16	/	/	/
44	MF0072	挥发性有机液体常压储罐呼吸	挥发性有机物		石油炼制工业污染物排放标准GB 31570-2015	/		0.20	0.20	0.20	/	/	/
45	MF0073	挥发性有机液体常压储罐呼吸	挥发性有机物		石油炼制工业污染物排放标准GB 31570-2015	/		3.26	3.26	3.26	/	/	/
46	MF0074	挥发性有机液体常压储罐呼吸	挥发性有机物		石油炼制工业污染物排放标准GB 31570-2015	/		3.26	3.26	3.26	/	/	/
47	MF0075	挥发性有机液体常压储罐呼吸	挥发性有机物		石油炼制工业污染物排放标准GB 31570-2015	/		10.80	10.80	10.80	/	/	/

2019150105000004201911121003 20

序号	生产设施编号/无组织排放编号	产污环节（1）	污染物种类	主要污染防治措施	国家或地方污染物排放标准		其他信息	年许可排放量限值（t/a）					申请特殊时段许可排放量限值
					名称	浓度限值（mg/Nm³）		第一年	第二年	第三年	第四年	第五年	
48	MF0076	挥发性有机液体常压储罐呼吸	挥发性有机物		石油炼制工业污染物排放标准GB 31570-2015	/		10.80	10.80	10.80	/	/	/
49	MF0077	挥发性有机液体常压储罐呼吸	挥发性有机物		石油炼制工业污染物排放标准GB 31570-2015	/		6.63	6.63	6.63	/	/	/
50	MF0078	挥发性有机液体常压储罐呼吸	挥发性有机物		石油炼制工业污染物排放标准GB 31570-2015	/		6.63	6.63	6.63	/	/	/
51	MF0079	挥发性有机液体常压储罐呼吸	挥发性有机物		石油炼制工业污染物排放标准GB 31570-2015	/		6.63	6.63	6.63	/	/	/
52	MF0080	挥发性有机液体常压储罐呼吸	挥发性有机物		石油炼制工业污染物排放标准GB 31570-2015	/		6.63	6.63	6.63	/	/	/
53	MF0081	挥发性有机液体常压储罐呼吸	挥发性有机物		石油炼制工业污染物排放标准GB 31570-2015	/		2.24	2.24	2.24	/	/	/

2019150105000004201911121003 20

序号	生产设施编号/无组织排放编号	产污环节（1）	污染物种类	主要污染防治措施	国家或地方污染物排放标准		其他信息	年许可排放量限值（t/a）					申请特殊时段许可排放量限值
					名称	浓度限值（mg/Nm³）		第一年	第二年	第三年	第四年	第五年	
54	MF0082	挥发性有机液体常压储罐呼吸	挥发性有机物		石油炼制工业污染物排放标准GB 31570-2015	/		2.24	2.24	2.24	/	/	/
55	MF0105	挥发性有机液体常压储罐呼吸	挥发性有机物		石油炼制工业污染物排放标准GB 31570-2015	/		0.61	0.61	0.61	/	/	/
56	MF0111	挥发性有机液体常压储罐呼吸	挥发性有机物		石油炼制工业污染物排放标准GB 31570-2015	/		0.73	0.73	0.73	/	/	/
57	MF0124	挥发性有机液体常压储罐呼吸	挥发性有机物		石油炼制工业污染物排放标准GB 31570-2015	/		0.99	0.99	0.99	/	/	/
58	MF0100	挥发性有机液体常压储罐呼吸	挥发性有机物		石油炼制工业污染物排放标准GB 31570-2015	/		24.32	24.32	24.32	/	/	/
59	MF0088	挥发性有机液体常压储罐呼吸	挥发性有机物		石油炼制工业污染物排放标准GB 31570-2015	/		6.32	6.32	6.32	/	/	/

2019150105000004201911121003 20

序号	生产设施编号/无组织排放编号	产污环节（1）	污染物种类	主要污染防治措施	国家或地方污染物排放标准		其他信息	年许可排放量限值（t/a）					申请特殊时段许可排放量限值
					名称	浓度限值（mg/Nm³）		第一年	第二年	第三年	第四年	第五年	
60	MF0102	挥发性有机液体常压储罐呼吸	挥发性有机物		石油炼制工业污染物排放标准GB 31570-2015	/		24.32	24.32	24.32	/	/	/
61	MF0091	挥发性有机液体常压储罐呼吸	挥发性有机物		石油炼制工业污染物排放标准GB 31570-2015	/		8.47	8.47	8.47	/	/	/
62	MF0092	挥发性有机液体常压储罐呼吸	挥发性有机物		石油炼制工业污染物排放标准GB 31570-2015	/		8.47	8.47	8.47	/	/	/
63	MF0114	挥发性有机液体常压储罐呼吸	挥发性有机物		石油炼制工业污染物排放标准GB 31570-2015	/		0.78	0.78	0.78	/	/	/
64	MF0121	挥发性有机液体常压储罐呼吸	挥发性有机物		石油炼制工业污染物排放标准GB 31570-2015	/		1.96	1.96	1.96	/	/	/
65	MF0107	挥发性有机液体常压储罐呼吸	挥发性有机物		石油炼制工业污染物排放标准GB 31570-2015	/		0.61	0.61	0.61	/	/	/

2019150105000004201911121003 20

序号	生产设施编号/无组织排放编号	产污环节（1）	污染物种类	主要污染防治措施	国家或地方污染物排放标准		其他信息	年许可排放量限值（t/a）					申请特殊时段许可排放量限值
					名称	浓度限值（mg/Nm³）		第一年	第二年	第三年	第四年	第五年	
66	MF0097	挥发性有机液体常压储罐呼吸	挥发性有机物		石油炼制工业污染物排放标准GB 31570-2015	/		7.14	7.14	7.14	/	/	/
67	MF0112	挥发性有机液体常压储罐呼吸	挥发性有机物		石油炼制工业污染物排放标准GB 31570-2015	/		0.39	0.39	0.39	/	/	/
68	MF0113	挥发性有机液体常压储罐呼吸	挥发性有机物		石油炼制工业污染物排放标准GB 31570-2015	/		0.39	0.39	0.39	/	/	/
69	MF0096	挥发性有机液体常压储罐呼吸	挥发性有机物		石油炼制工业污染物排放标准GB 31570-2015	/		7.14	7.14	7.14	/	/	/
70	MF0103	挥发性有机液体常压储罐呼吸	挥发性有机物		石油炼制工业污染物排放标准GB 31570-2015	/		24.32	24.32	24.32	/	/	/
71	MF0094	挥发性有机液体常压储罐呼吸	挥发性有机物		石油炼制工业污染物排放标准GB 31570-2015	/		8.47	8.47	8.47	/	/	/

2019150105000004201911121003 20

序号	生产设施编号/无组织排放编号	产污环节（1）	污染物种类	主要污染防治措施	国家或地方污染物排放标准		其他信息	年许可排放量限值（t/a）					申请特殊时段许可排放量限值
					名称	浓度限值（mg/Nm³）		第一年	第二年	第三年	第四年	第五年	
72	MF0109	挥发性有机液体常压储罐呼吸	挥发性有机物		石油炼制工业污染物排放标准GB 31570-2015	/		0.97	0.97	0.97	/	/	/
73	MF0120	挥发性有机液体常压储罐呼吸	挥发性有机物		石油炼制工业污染物排放标准GB 31570-2015	/		0.39	0.39	0.39	/	/	/
74	MF0110	挥发性有机液体常压储罐呼吸	挥发性有机物		石油炼制工业污染物排放标准GB 31570-2015	/		0.97	0.97	0.97	/	/	/
75	MF0095	挥发性有机液体常压储罐呼吸	挥发性有机物		石油炼制工业污染物排放标准GB 31570-2015	/		8.47	8.47	8.47	/	/	/
76	MF0099	挥发性有机液体常压储罐呼吸	挥发性有机物		石油炼制工业污染物排放标准GB 31570-2015	/		7.14	7.14	7.14	/	/	/
77	MF0090	挥发性有机液体常压储罐呼吸	挥发性有机物		石油炼制工业污染物排放标准GB 31570-2015	/		8.47	8.47	8.47	/	/	/

2019150105000004201911121003 20

序号	生产设施编号/无组织排放编号	产污环节（1）	污染物种类	主要污染防治措施	国家或地方污染物排放标准		其他信息	年许可排放量限值（t/a）					申请特殊时段许可排放量限值
					名称	浓度限值（mg/Nm³）		第一年	第二年	第三年	第四年	第五年	
78	MF0106	挥发性有机液体常压储罐呼吸	挥发性有机物		石油炼制工业污染物排放标准GB 31570-2015	/		0.61	0.61	0.61	/	/	/
79	MF0098	挥发性有机液体常压储罐呼吸	挥发性有机物		石油炼制工业污染物排放标准GB 31570-2015	/		7.14	7.14	7.14	/	/	/
80	MF0104	挥发性有机液体常压储罐呼吸	挥发性有机物		石油炼制工业污染物排放标准GB 31570-2015	/		0.61	0.61	0.61	/	/	/
81	MF0123	挥发性有机液体常压储罐呼吸	挥发性有机物		石油炼制工业污染物排放标准GB 31570-2015	/		2.66	2.66	2.66	/	/	/
82	MF0093	挥发性有机液体常压储罐呼吸	挥发性有机物		石油炼制工业污染物排放标准GB 31570-2015	/		8.47	8.47	8.47	/	/	/
83	MF0089	挥发性有机液体常压储罐呼吸	挥发性有机物		石油炼制工业污染物排放标准GB 31570-2015	/		6.32	6.32	6.32	/	/	/

2019150105000004201911121003 20

序号	生产设施编号/无组织排放编号	产污环节（1）	污染物种类	主要污染防治措施	国家或地方污染物排放标准		其他信息	年许可排放量限值（t/a）					申请特殊时段许可排放量限值
					名称	浓度限值（mg/Nm³）		第一年	第二年	第三年	第四年	第五年	
84	MF0108	挥发性有机液体常压储罐呼吸	挥发性有机物		石油炼制工业污染物排放标准GB 31570-2015	/		0.97	0.97	0.97	/	/	/
85	MF0122	挥发性有机液体常压储罐呼吸	挥发性有机物		石油炼制工业污染物排放标准GB 31570-2015	/mg/Nm3		9.88448616	9.88448616	9.88448616	/	/	/
86	MF0115	挥发性有机液体常压储罐呼吸	挥发性有机物		石油炼制工业污染物排放标准GB 31570-2015	/		0.78	0.78	0.78	/	/	/
87	MF0101	挥发性有机液体常压储罐呼吸	挥发性有机物		石油炼制工业污染物排放标准GB 31570-2015	/		24.32	24.32	24.32	/	/	/
88	MF0291	设备与管线组件密封点泄漏	挥发性有机物		石油炼制工业污染物排放标准GB 31570-2015	/		3.68	3.68	3.68	/	/	/
89	MF0086	设备与管线组件密封点泄漏	挥发性有机物		石油炼制工业污染物排放标准GB 31570-2015	/mg/Nm3		3.69	3.69	3.69	/	/	/

2019150105000004201911121003 20

序号	生产设施编号/无组织排放编号	产污环节（1）	污染物种类	主要污染防治措施	国家或地方污染物排放标准		其他信息	年许可排放量限值（t/a）					申请特殊时段许可排放量限值
					名称	浓度限值（mg/Nm³）		第一年	第二年	第三年	第四年	第五年	
90	MF0145	设备与管线组件密封点泄漏	挥发性有机物		石油炼制工业污染物排放标准GB 31570-2015	/		1.86	1.86	1.86	/	/	/
91	MF0087	设备与管线组件密封点泄漏	硫化氢		石油炼制工业污染物排放标准GB 31570-2015	/mg/Nm3		2.58	2.58	2.58	/	/	/
92	MF0137	设备与管线组件密封点泄漏	挥发性有机物		石油炼制工业污染物排放标准GB 31570-2015	/mg/Nm3		12.47876892	12.47876892	12.47876892	/	/	/
93	MF0285	设备与管线组件密封点泄漏	挥发性有机物		石油炼制工业污染物排放标准GB 31570-2015	/		3.45	3.45	3.45	/	/	/
94	MF0154	设备与管线组件密封点泄漏	挥发性有机物		石油炼制工业污染物排放标准GB 31570-2015	/mg/Nm3		2.87	2.87	2.87	/	/	/
95	MF0166	设备与管线组件密封点泄漏	挥发性有机物		石油炼制工业污染物排放标准GB 31570-2015	/mg/Nm3		32.01	32.01	32.01	/	/	/

2019150105000004201911121003 20

序号	生产设施编号/无组织排放编号	产污环节（1）	污染物种类	主要污染防治措施	国家或地方污染物排放标准		其他信息	年许可排放量限值（t/a）					申请特殊时段许可排放量限值
					名称	浓度限值（mg/Nm³）		第一年	第二年	第三年	第四年	第五年	
96	MF0295	设备与管线组件密封点泄漏	挥发性有机物		石油炼制工业污染物排放标准GB 31570-2015	/		2.77	2.77	2.77	/	/	/
97	MF0177	设备与管线组件密封点泄漏	挥发性有机物		石油炼制工业污染物排放标准GB 31570-2015	/mg/Nm3		32.82	32.82	32.82	/	/	/
98	MF0142	设备与管线组件密封点泄漏	挥发性有机物		石油炼制工业污染物排放标准GB 31570-2015	/mg/Nm3		4.3	4.3	4.3	/	/	/
99	MF0293	设备与管线组件密封点泄漏	挥发性有机物		石油炼制工业污染物排放标准GB 31570-2015	/		2.46	2.46	2.46	/	/	/
100	MF0167	设备与管线组件密封点泄漏	挥发性有机物		石油炼制工业污染物排放标准GB 31570-2015	/		1.69	1.69	1.69	/	/	/
101	MF0119	设备与管线组件密封点泄漏	挥发性有机物		石油炼制工业污染物排放标准GB 31570-2015	/mg/Nm3		5.08407624	5.08407624	5.08407624	/	/	/

2019150105000004201911121003 20

序号	生产设施编号/无组织排放编号	产污环节（1）	污染物种类	主要污染防治措施	国家或地方污染物排放标准		其他信息	年许可排放量限值（t/a）					申请特殊时段许可排放量限值
					名称	浓度限值（mg/Nm³）		第一年	第二年	第三年	第四年	第五年	
102	MF0294	设备与管线组件密封点泄漏	挥发性有机物		石油炼制工业污染物排放标准GB 31570-2015	/		2.68	2.68	2.68	/	/	/
103	MF0132	设备与管线组件密封点泄漏	挥发性有机物		石油炼制工业污染物排放标准GB 31570-2015	/mg/Nm3		36.98	36.98	36.98	/	/	/
104	MF0213	设备与管线组件密封点泄漏	挥发性有机物		石油炼制工业污染物排放标准GB 31570-2015	/mg/Nm3		22.62	22.62	22.62	/	/	/
105	MF0296	设备与管线组件密封点泄漏	挥发性有机物		石油炼制工业污染物排放标准GB 31570-2015	/		0.96	0.96	0.96	/	/	/
106	MF2008	设备与管线组件密封点泄漏	挥发性有机物		石油炼制工业污染物排放标准GB 31570-2015	/mg/Nm3		27.89	27.89	27.89	/	/	/
107	MF0181	设备与管线组件密封点泄漏	挥发性有机物		石油炼制工业污染物排放标准GB 31570-2015	/		2.98	2.98	2.98	/	/	/

2019150105000004201911121003 20

序号	生产设施编号/无组织排放编号	产污环节（1）	污染物种类	主要污染防治措施	国家或地方污染物排放标准		其他信息	年许可排放量限值（t/a）					申请特殊时段许可排放量限值
					名称	浓度限值（mg/Nm³）		第一年	第二年	第三年	第四年	第五年	
108	MF0214	设备与管线组件密封点泄漏	挥发性有机物		石油炼制工业污染物排放标准GB 31570-2015	/		2.33	2.33	2.33	/	/	/
109	MF0149	设备与管线组件密封点泄漏	挥发性有机物		石油炼制工业污染物排放标准GB 31570-2015	/		2.83	2.83	2.83	/	/	/
110	MF0194	设备与管线组件密封点泄漏	挥发性有机物		石油炼制工业污染物排放标准GB 31570-2015	/mg/Nm3		6.98	6.98	6.98	/	/	/
111	MF0116	设备与管线组件密封点泄漏	挥发性有机物		石油炼制工业污染物排放标准GB 31570-2015	/mg/Nm3		19.18298088	19.18298088	19.18298088	/	/	/
112	MF2001	设备与管线组件密封点泄漏	挥发性有机物		石油炼制工业污染物排放标准GB 31570-2015	/mg/Nm3		56.74	56.74	56.74	/	/	/
113	MF0168	设备与管线组件密封点泄漏	挥发性有机物		石油炼制工业污染物排放标准GB 31570-2015	/		2.68	2.68	2.68	/	/	/

2019150105000004201911121003 20

序号	生产设施编号/无组织排放编号	产污环节（1）	污染物种类	主要污染防治措施	国家或地方污染物排放标准		其他信息	年许可排放量限值（t/a）					申请特殊时段许可排放量限值
					名称	浓度限值（mg/Nm³）		第一年	第二年	第三年	第四年	第五年	
114	MF0150	设备与管线组件密封点泄漏	挥发性有机物		石油炼制工业污染物排放标准GB 31570-2015	/mg/Nm3		13.56	13.56	13.56	/	/	/
115	MF0162	设备与管线组件密封点泄漏	挥发性有机物		石油炼制工业污染物排放标准GB 31570-2015	/		2.86	2.86	2.86	/	/	/
116	MF0146	设备与管线组件密封点泄漏	挥发性有机物		石油炼制工业污染物排放标准GB 31570-2015	/		3.11	3.11	3.11	/	/	/
117	MF0172	设备与管线组件密封点泄漏	挥发性有机物		石油炼制工业污染物排放标准GB 31570-2015	/mg/Nm3		6.85	6.85	6.85	/	/	/
118	MF0203	设备与管线组件密封点泄漏	挥发性有机物		石油炼制工业污染物排放标准GB 31570-2015	/		2.27	2.27	2.27	/	/	/
119	MF0143	设备与管线组件密封点泄漏	挥发性有机物		石油炼制工业污染物排放标准GB 31570-2015	/		3.05	3.05	3.05	/	/	/

2019150105000004201911121003 20

序号	生产设施编号/无组织排放编号	产污环节（1）	污染物种类	主要污染防治措施	国家或地方污染物排放标准		其他信息	年许可排放量限值（t/a）					申请特殊时段许可排放量限值
					名称	浓度限值（mg/Nm³）		第一年	第二年	第三年	第四年	第五年	
120	MF0155	设备与管线组件密封点泄漏	挥发性有机物		石油炼制工业污染物排放标准GB 31570-2015	/		2.78	2.78	2.78	/	/	/
121	MF0157	设备与管线组件密封点泄漏	挥发性有机物		石油炼制工业污染物排放标准GB 31570-2015	/mg/Nm3		33.09	33.09	33.09	/	/	/
122	MF0202	设备与管线组件密封点泄漏	挥发性有机物		石油炼制工业污染物排放标准GB 31570-2015	/		2.92	2.92	2.92	/	/	/
123	MF0159	设备与管线组件密封点泄漏	挥发性有机物		石油炼制工业污染物排放标准GB 31570-2015	/		0.87	0.87	0.87	/	/	/
124	MF0165	设备与管线组件密封点泄漏	挥发性有机物		石油炼制工业污染物排放标准GB 31570-2015	/		2.86	2.86	2.86	/	/	/
125	MF0158	设备与管线组件密封点泄漏	挥发性有机物		石油炼制工业污染物排放标准GB 31570-2015	/		2.26	2.26	2.26	/	/	/

2019150105000004201911121003 20

序号	生产设施编号/无组织排放编号	产污环节（1）	污染物种类	主要污染防治措施	国家或地方污染物排放标准		其他信息	年许可排放量限值（t/a）					申请特殊时段许可排放量限值
					名称	浓度限值（mg/Nm³）		第一年	第二年	第三年	第四年	第五年	
126	MF2007	设备与管线组件密封点泄漏	挥发性有机物		石油炼制工业污染物排放标准GB 31570-2015	/mg/Nm3		5.88	5.88	5.88	/	/	/
127	MF0170	设备与管线组件密封点泄漏	挥发性有机物		石油炼制工业污染物排放标准GB 31570-2015	/		2.93	2.93	2.93	/	/	/
128	MF0204	设备与管线组件密封点泄漏	挥发性有机物		石油炼制工业污染物排放标准GB 31570-2015	/mg/Nm3		12.83	12.83	12.83	/	/	/
129	MF0156	设备与管线组件密封点泄漏	挥发性有机物		石油炼制工业污染物排放标准GB 31570-2015	/mg/Nm3		20.93	20.93	20.93	/	/	/
130	MF0160	设备与管线组件密封点泄漏	挥发性有机物		石油炼制工业污染物排放标准GB 31570-2015	/mg/Nm3		32.17	32.17	32.17	/	/	/
131	MF2005	设备与管线组件密封点泄漏	挥发性有机物		石油炼制工业污染物排放标准GB 31570-2015	/mg/Nm3		36.71	36.71	36.71	/	/	/

2019150105000004201911121003 20

序号	生产设施编号/无组织排放编号	产污环节（1）	污染物种类	主要污染防治措施	国家或地方污染物排放标准		其他信息	年许可排放量限值（t/a）					申请特殊时段许可排放量限值
					名称	浓度限值（mg/Nm³）		第一年	第二年	第三年	第四年	第五年	
132	MF0140	设备与管线组件密封点泄漏	挥发性有机物		石油炼制工业污染物排放标准GB 31570-2015	/mg/Nm3		2.71	2.71	2.71	/	/	/
133	MF0179	设备与管线组件密封点泄漏	挥发性有机物		石油炼制工业污染物排放标准GB 31570-2015	/		2.72	2.72	2.72	/	/	/
134	MF0292	设备与管线组件密封点泄漏	挥发性有机物		石油炼制工业污染物排放标准GB 31570-2015	/		1.32	1.32	1.32	/	/	/
135	MF0174	设备与管线组件密封点泄漏	挥发性有机物		石油炼制工业污染物排放标准GB 31570-2015	/		2.74	2.74	2.74	/	/	/
136	MF0173	设备与管线组件密封点泄漏	挥发性有机物		石油炼制工业污染物排放标准GB 31570-2015	/		2.70	2.70	2.70	/	/	/
137	MF0126	设备与管线组件密封点泄漏	挥发性有机物	其他	石油炼制工业污染物排放标准GB 31570-2015	/mg/Nm3		6.36385968	6.36385968	6.36385968	/	/	/

2019150105000004201911121003 20

序号	生产设施编号/无组织排放编号	产污环节（1）	污染物种类	主要污染防治措施	国家或地方污染物排放标准		其他信息	年许可排放量限值（t/a）					申请特殊时段许可排放量限值
					名称	浓度限值（mg/Nm³）		第一年	第二年	第三年	第四年	第五年	
138	MF0133	设备与管线组件密封点泄漏	挥发性有机物		石油炼制工业污染物排放标准GB 31570-2015	/mg/Nm3		34.13	34.13	34.13	/	/	/
139	MF0085	设备与管线组件密封点泄漏	挥发性有机物		石油炼制工业污染物排放标准GB 31570-2015	/mg/Nm3		30.512 84076	30.512 84076	30.512 84076	/	/	/
140	MF2000	设备与管线组件密封点泄漏	挥发性有机物		石油炼制工业污染物排放标准GB 31570-2015	/mg/Nm3		16.72	16.72	16.72	/	/	/
141	MF0178	设备与管线组件密封点泄漏	挥发性有机物		石油炼制工业污染物排放标准GB 31570-2015	/		2.84	2.84	2.84	/	/	/
142	MF0153	设备与管线组件密封点泄漏	挥发性有机物		石油炼制工业污染物排放标准GB 31570-2015	/		5.67	5.67	5.67	/	/	/
143	MF0288	设备与管线组件密封点泄漏	挥发性有机物		石油炼制工业污染物排放标准GB 31570-2015	/mg/Nm3		12.83	12.83	12.83	/	/	/

2019150105000004201911121003 20

序号	生产设施编号/无组织排放编号	产污环节（1）	污染物种类	主要污染防治措施	国家或地方污染物排放标准		其他信息	年许可排放量限值（t/a）					申请特殊时段许可排放量限值
					名称	浓度限值（mg/Nm³）		第一年	第二年	第三年	第四年	第五年	
144	MF0201	设备与管线组件密封点泄漏	挥发性有机物		石油炼制工业污染物排放标准GB 31570-2015	/		2.59	2.59	2.59	/	/	/
145	MF0205	设备与管线组件密封点泄漏	挥发性有机物		石油炼制工业污染物排放标准GB 31570-2015	/		2.86	2.86	2.86	/	/	/
146	MF0286	设备与管线组件密封点泄漏	挥发性有机物		石油炼制工业污染物排放标准GB 31570-2015	/mg/Nm3		23.27	23.27	23.27	/	/	/
147	MF2002	设备与管线组件密封点泄漏	挥发性有机物		石油炼制工业污染物排放标准GB 31570-2015	/mg/Nm3		3.91	3.91	3.91	/	/	/
148	MF0176	设备与管线组件密封点泄漏	挥发性有机物		石油炼制工业污染物排放标准GB 31570-2015	/		0.78	0.78	0.78	/	/	/
149	MF0175	设备与管线组件密封点泄漏	挥发性有机物		石油炼制工业污染物排放标准GB 31570-2015	/		2.93	2.93	2.93	/	/	/

2019150105000004201911121003 20

序号	生产设施编号/无组织排放编号	产污环节（1）	污染物种类	主要污染防治措施	国家或地方污染物排放标准		其他信息	年许可排放量限值（t/a）					申请特殊时段许可排放量限值
					名称	浓度限值（mg/Nm³）		第一年	第二年	第三年	第四年	第五年	
150	MF0297	设备与管线组件密封点泄漏	挥发性有机物		石油炼制工业污染物排放标准GB 31570-2015	/		1.79	1.79	1.79	/	/	/
151	MF0144	设备与管线组件密封点泄漏	挥发性有机物		石油炼制工业污染物排放标准GB 31570-2015	/		3.02	3.02	3.02	/	/	/
152	MF0151	设备与管线组件密封点泄漏	挥发性有机物		石油炼制工业污染物排放标准GB 31570-2015	/		4.46	4.46	4.46	/	/	/
153	MF0178	设备与管线组件密封点泄漏	挥发性有机物		石油炼制工业污染物排放标准GB 31570-2015	/		2.26	2.26	2.26	/	/	/
154	MF0299	设备与管线组件密封点泄漏	挥发性有机物		石油炼制工业污染物排放标准GB 31570-2015	/mg/Nm3		39.82	39.82	39.82	/	/	/
155	MF0284	设备与管线组件密封点泄漏	挥发性有机物		石油炼制工业污染物排放标准GB 31570-2015	/mg/Nm3		17.69	17.69	17.69	/	/	/

2019150105000004201911121003 20

序号	生产设施编号/无组织排放编号	产污环节（1）	污染物种类	主要污染防治措施	国家或地方污染物排放标准		其他信息	年许可排放量限值（t/a）					申请特殊时段许可排放量限值
					名称	浓度限值（mg/Nm³）		第一年	第二年	第三年	第四年	第五年	
156	MF0290	设备与管线组件密封点泄漏	挥发性有机物		石油炼制工业污染物排放标准GB 31570-2015	/mg/Nm3		3.71	3.71	3.71	/	/	/
157	MF0211	设备与管线组件密封点泄漏	挥发性有机物		石油炼制工业污染物排放标准GB 31570-2015	/		3.15	3.15	3.15	/	/	/
158	MF0164	设备与管线组件密封点泄漏	挥发性有机物		石油炼制工业污染物排放标准GB 31570-2015	/		2.98	2.98	2.98	/	/	/
159	MF0206	设备与管线组件密封点泄漏	挥发性有机物		石油炼制工业污染物排放标准GB 31570-2015	/		2.72	2.72	2.72	/	/	/
160	MF0152	设备与管线组件密封点泄漏	挥发性有机物		石油炼制工业污染物排放标准GB 31570-2015	/mg/Nm3		35.12	35.12	35.12	/	/	/
161	MF0180	设备与管线组件密封点泄漏	挥发性有机物		石油炼制工业污染物排放标准GB 31570-2015	/mg/Nm3		12.83	12.83	12.83	/	/	/

2019150105000004201911121003 20

序号	生产设施编号/无组织排放编号	产污环节（1）	污染物种类	主要污染防治措施	国家或地方污染物排放标准		其他信息	年许可排放量限值（t/a）					申请特殊时段许可排放量限值
					名称	浓度限值（mg/Nm³）		第一年	第二年	第三年	第四年	第五年	
162	MF0182	设备与管线组件密封点泄漏	挥发性有机物		石油炼制工业污染物排放标准GB 31570-2015	/		2.87	2.87	2.87	/	/	/
163	MF0289	设备与管线组件密封点泄漏	挥发性有机物		石油炼制工业污染物排放标准GB 31570-2015	/mg/Nm3		22.83	22.83	22.83	/	/	/
164	MF2003	设备与管线组件密封点泄漏	挥发性有机物		石油炼制工业污染物排放标准GB 31570-2015	/mg/Nm3		7.42	7.42	7.42	/	/	/
165	MF0212	设备与管线组件密封点泄漏	挥发性有机物		石油炼制工业污染物排放标准GB 31570-2015	/		2.69	2.69	2.69	/	/	/
166	MF2006	设备与管线组件密封点泄漏	挥发性有机物		石油炼制工业污染物排放标准GB 31570-2015	/mg/Nm3		5.61	5.61	5.61	/	/	/
167	MF0197	设备与管线组件密封点泄漏	挥发性有机物		石油炼制工业污染物排放标准GB 31570-2015	/mg/Nm3		29.728 35648	29.728 35648	29.728 35648	/	/	/

2019150105000004201911121003 20

序号	生产设施编号/无组织排放编号	产污环节（1）	污染物种类	主要污染防治措施	国家或地方污染物排放标准		其他信息	年许可排放量限值（t/a）					申请特殊时段许可排放量限值
					名称	浓度限值（mg/Nm³）		第一年	第二年	第三年	第四年	第五年	
168	MF0161	设备与管线组件密封点泄漏	挥发性有机物		石油炼制工业污染物排放标准GB 31570-2015	/mg/Nm3		31.82	31.82	31.82	/	/	/
169	MF0147	设备与管线组件密封点泄漏	挥发性有机物		石油炼制工业污染物排放标准GB 31570-2015	/		2.74	2.74	2.74	/	/	/
170	MF0171	设备与管线组件密封点泄漏	挥发性有机物		石油炼制工业污染物排放标准GB 31570-2015	/		2.77	2.77	2.77	/	/	/
171	MF2004	设备与管线组件密封点泄漏	挥发性有机物		石油炼制工业污染物排放标准GB 31570-2015	/mg/Nm3		39.21	39.21	39.21	/	/	/
172	MF0163	设备与管线组件密封点泄漏	挥发性有机物		石油炼制工业污染物排放标准GB 31570-2015	/		3.52	3.52	3.52	/	/	/
173	MF0169	设备与管线组件密封点泄漏	挥发性有机物		石油炼制工业污染物排放标准GB 31570-2015	/		2.11	2.11	2.11	/	/	/

2019150105000004201911121003 20

序号	生产设施编号/无组织排放编号	产污环节（1）	污染物种类	主要污染防治措施	国家或地方污染物排放标准		其他信息	年许可排放量限值（t/a）					申请特殊时段许可排放量限值
					名称	浓度限值（mg/Nm³）		第一年	第二年	第三年	第四年	第五年	
174	MF0200	设备与管线组件密封点泄漏	挥发性有机物		石油炼制工业污染物排放标准GB 31570-2015	/mg/Nm3		5.02731144	5.02731144	5.02731144	/	/	/
175	MF0015	设备与管线组件密封点泄漏	挥发性有机物		石油炼制工业污染物排放标准GB 31570-2015	/mg/Nm3		11.06658684	11.06658684	11.06658684	/	/	/
176	MF0016	设备与管线组件密封点泄漏	挥发性有机物		石油炼制工业污染物排放标准GB 31570-2015	/mg/Nm3		17.81	17.81	17.81	/	/	/
177	MF0021	设备与管线组件密封点泄漏	挥发性有机物	/	石油炼制工业污染物排放标准GB 31570-2015	/mg/Nm3		16.01550504	16.01550504	16.01550504	/	/	/
178	MF0024	设备与管线组件密封点泄漏	挥发性有机物		石油炼制工业污染物排放标准GB 31570-2015	/mg/Nm3		16.60956444	16.60956444	16.60956444	/	/	/
179	MF0025	设备与管线组件密封点泄漏	挥发性有机物		石油炼制工业污染物排放标准GB 31570-2015	/mg/Nm3		2.76	2.76	2.76	/	/	/

2019150105000004201911121003 20

序号	生产设施编号/无组织排放编号	产污环节（1）	污染物种类	主要污染防治措施	国家或地方污染物排放标准		其他信息	年许可排放量限值（t/a）					申请特殊时段许可排放量限值
					名称	浓度限值（mg/Nm³）		第一年	第二年	第三年	第四年	第五年	
180	MF0001	设备与管线组件密封点泄漏	挥发性有机物		石油炼制工业污染物排放标准GB 31570-2015	/mg/Nm3		3.988647	3.988647	3.988647	/	/	/
181	MF0002	设备与管线组件密封点泄漏	挥发性有机物		石油化学工业污染物排放标准GB 31571-2015	/mg/Nm3	/	31.97	31.97	31.97	/	/	/
182	MF0148	设备与管线组件密封点泄漏	挥发性有机物		石油炼制工业污染物排放标准GB 31570-2015	/		0.86	0.86	0.86	/	/	/
183	MF0287	设备与管线组件密封点泄漏	挥发性有机物		石油炼制工业污染物排放标准GB 31570-2015	/		4.56	4.56	4.56	/	/	/
184	MF0087	设备与管线组件密封点泄漏	挥发性有机物		石油炼制工业污染物排放标准GB 31570-2015	/mg/Nm3		5.76296748	5.76296748	5.76296748	/	/	/
185	MF0215	设备与管线组件密封点泄漏	挥发性有机物		石油炼制工业污染物排放标准GB 31570-2015	/mg/Nm3		15.88	15.88	15.88	/	/	/

2019150105000004201911121003 20

序号	生产设施编号/无组织排放编号	产污环节（1）	污染物种类	主要污染防治措施	国家或地方污染物排放标准		其他信息	年许可排放量限值（t/a）					申请特殊时段许可排放量限值
					名称	浓度限值（mg/Nm³）		第一年	第二年	第三年	第四年	第五年	
186	MF0003	有机固体物料气体输送料仓气	颗粒物		石油化学工业污染物排放标准GB 31571-2015	/	/	/	/	/	/	/	/
187	MF0004	有机固体物料气体输送料仓气	颗粒物		石油化学工业污染物排放标准GB 31571-2015	/	/	/	/	/	/	/	/
188	MF0005	有机固体物料气体输送料仓气	颗粒物		石油化学工业污染物排放标准GB 31571-2015	/	/	/	/	/	/	/	/
189	MF0006	有机固体物料气体输送料仓气	颗粒物		石油化学工业污染物排放标准GB 31571-2015	/	/	/	/	/	/	/	/
190	MF0007	有机固体物料气体输送料仓气	颗粒物		石油化学工业污染物排放标准GB 31571-2015	/	/	/	/	/	/	/	/
191	MF0008	有机固体物料气体输送料仓气	颗粒物		石油化学工业污染物排放标准GB 31571-2015	/	/	/	/	/	/	/	/

2019150105000004201911121003 20

序号	生产设施编号/无组织排放编号	产污环节（1）	污染物种类	主要污染防治措施	国家或地方污染物排放标准		其他信息	年许可排放量限值（t/a）					申请特殊时段许可排放量限值
					名称	浓度限值（mg/Nm³）		第一年	第二年	第三年	第四年	第五年	
192	MF0009	有机固体物料气体输送料仓气	颗粒物		石油化学工业污染物排放标准GB 31571-2015	/	/	/	/	/	/	/	/
193	MF0288	有机液体装载及分装废气	挥发性有机物		石油炼制工业污染物排放标准GB 31570-2015	/		0.070	0.070	0.070	/	/	/
194	MF0293	有机液体装载及分装废气	挥发性有机物		石油炼制工业污染物排放标准GB 31570-2015	/		0.070	0.070	0.070	/	/	/
195	MF0286	有机液体装载及分装废气	挥发性有机物		石油炼制工业污染物排放标准GB 31570-2015	/		0.440	0.440	0.440	/	/	/
196	MF0297	有机液体装载及分装废气	挥发性有机物		石油炼制工业污染物排放标准GB 31570-2015	/		0.440	0.440	0.440	/	/	/
197	MF0287	有机液体装载及分装废气	挥发性有机物		石油炼制工业污染物排放标准GB 31570-2015	/		0.078	0.078	0.078	/	/	/

2019150105000004201911121003 20

序号	生产设施编号/无组织排放编号	产污环节（1）	污染物种类	主要污染防治措施	国家或地方污染物排放标准		其他信息	年许可排放量限值（t/a）					申请特殊时段许可排放量限值
					名称	浓度限值（mg/Nm³）		第一年	第二年	第三年	第四年	第五年	
198	MF0285	有机液体装载及分装废气	挥发性有机物		石油炼制工业污染物排放标准GB 31570-2015	/		0.440	0.440	0.440	/	/	/
199	MF0291	有机液体装载及分装废气	挥发性有机物		石油炼制工业污染物排放标准GB 31570-2015	/		0.070	0.070	0.070	/	/	/
200	MF0292	有机液体装载及分装废气	挥发性有机物		石油炼制工业污染物排放标准GB 31570-2015	/		0.070	0.070	0.070	/	/	/
201	MF0296	有机液体装载及分装废气	挥发性有机物		石油炼制工业污染物排放标准GB 31570-2015	/		0.070	0.070	0.070	/	/	/
202	MF0289	有机液体装载及分装废气	挥发性有机物		石油炼制工业污染物排放标准GB 31570-2015	/		0.078	0.078	0.078	/	/	/
203	MF0295	有机液体装载及分装废气	挥发性有机物		石油炼制工业污染物排放标准GB 31570-2015	/		0.070	0.070	0.070	/	/	/

2019150105000004201911121003 20

序号	生产设施编号/无组织排放编号	产污环节（1）	污染物种类	主要污染防治措施	国家或地方污染物排放标准		其他信息	年许可排放量限值（t/a）					申请特殊时段许可排放量限值
					名称	浓度限值（mg/Nm³）		第一年	第二年	第三年	第四年	第五年	
204	MF0290	有机液体装载及分装废气	挥发性有机物		石油炼制工业污染物排放标准GB 31570-2015	/		0.078	0.078	0.078	/	/	/
205	MF0294	有机液体装载及分装废气	挥发性有机物		石油炼制工业污染物排放标准GB 31570-2015	/		0.070	0.070	0.070	/	/	/
206	MF0014	真空清洁、抽吸系统	颗粒物		石油化学工业污染物排放标准GB 31571-2015	/	/	/	/	/	/	/	/
全厂无组织排放总计													
全厂无组织排放总计			颗粒物					/	/	/	/	/	/
			SO2					/	/	/	/	/	/
			NOx					/	/	/	/	/	/
			VOCs					1563.239951	1563.239951	1563.239951	/	/	/

2019150105000004201911121003 20

注：（1）主要可以分为设备与管线组件泄漏、储罐泄漏、装卸泄漏、废水集输储存处理、原辅材料堆存及转运、循环水系统泄漏等环节。

20191501050000042019111210032 0

表9-1挥发性有机物无组织排放量分类统计表

无组织排放源类型	年许可排放量限值（t/a）					申请特殊时段许可排放量限值
	第一年	第二年	第三年	第四年	第五年	
设备管线与组件	457.831	457.831	457.831	/	/	/
装载	564.804	564.804	564.804	/	/	/
储罐	506.474	506.474	506.474	/	/	/

（四）企业大气排放总许可量

表10　企业大气排放总许可量

序号	污染物种类	第一年（t/a）	第二年（t/a）	第三年（t/a）	第四年（t/a）	第五年（t/a）
1	颗粒物	238.91	161.17	161.17	/	/
2	SO2	828.680294	373.59	373.59	/	/

20191501050000042019111210032O

序号	污染物种类	第一年（t/a）	第二年（t/a）	第三年（t/a）	第四年（t/a）	第五年（t/a）
3	NOx	1417.56	770.14	770.14	/	/
4	VOCs	1590.179951	1590.179951	1590.179951	/	/

企业大气排放总许可量备注信息
环评批复中，二氧化硫控制量为791.3吨/年，控制量与绩效核算总量取小值。

注：（1）“全厂合计”指的是，“全厂有组织排放总计”与“全厂无组织排放总计”之和数据、全厂总量控制指标数据两者取严。

20191501050000042019111210032O

四、水污染物排放

（一）排放口

表11 废水直接排放口基本情况表

序号	排放口编号	排放口名称	排放口地理坐标（1）		排放去向	排放规律	间歇排放时段	受纳自然水体信息		汇入受纳自然水体处地理坐标（4）		其他信息
			经度	纬度				名称（2）	受纳水体功能目标（3）	经度	纬度	

表11-1 入河排污口信息表

序号	排放口编号	排放口名称	入河排污口			其他信息
			名称	编号	批复文号	

2019150105000004201911121003 20

表11-2雨水排放口基本情况表

序号	排放口编号	排放口名称	排放口地理坐标（1）		排放去向	排放规律	间歇排放时段	受纳自然水体信息		汇入受纳自然水体处地理坐标（4）		其他信息
			经度	纬度				名称（2）	受纳水体功能目标（3）	经度	纬度	

注：（1）对于直接排放至地表水体的排放口，指废水排出厂界处经纬度坐标；

可手工填写经纬度，也可通过排污许可证管理信息平台中的GIS系统点选后自动生成经纬度。

（2）指受纳水体的名称，如南沙河、太子河、温榆河等。

（3）指对于直接排放至地表水体的排放口，其所处受纳水体功能类别，如Ⅲ类、Ⅳ类、Ⅴ类等。

（4）对于直接排放至地表水体的排放口，指废水汇入地表水体处经纬度坐标；

2019150105000004201911121003 20

可通过排污许可证管理信息平台中的GIS系统点选后自动生成经纬度。

（5）废水向海洋排放的，应当填写岸边排放或深海排放。深海排放的，还应说明排污口的深度、与岸线直线距离。在备注中填写。

表12 废水间接排放口基本情况表

序号	排放口编号	排放口名称	排放口地理坐标（1）		排放去向	排放规律	间歇排放时段	受纳污水处理厂信息			
			经度	纬度				名称（2）	污染物种类	排水协议规定的浓度限值	国家或地方污染物排放标准浓度限值
1	DW001	污水处理场总排口	111°44′47.62″	40°44′11.94″	工业废水集中处理厂	连续排放，流量稳定	/	金桥污水处理厂	石油类	mg/L	1mg/L
									pH值	mg/L	6-9mg/L
									总氮（以N计）	mg/L	15mg/L
									氨氮（NH3-N）	mg/L	5mg/L
									五日生化需氧量	mg/L	10mg/L
									化学需氧量	mg/L	50mg/L

20191501050000042019111210032O

序号	排放口编号	排放口名称	排放口地理坐标（1）		排放去向	排放规律	间歇排放时段	受纳污水处理厂信息			
			经度	纬度				名称（2）	污染物种类	排水协议规定的浓度限值	国家或地方污染物排放标准浓度限值
									悬浮物	mg/L	10mg/L
									总磷（以P计）	mg/L	0.5mg/L
9	DW003	酸性水气提排放口	111°44′52.33″	40°43′53.33″	排至厂内综合污水处理站	连续排放，流量稳定	/				

20191501050000042019111210032O

注：（1）对于排至厂外城镇或工业污水集中处理设施的排放口，指废水排出厂界处经纬度坐标；对纳入管控的车间或者生产设施排放口，指废水排出车间或者生产设施边界处经纬度坐标；可通过排污许可证管理信息平台中的GIS系统点选后自动生成经纬度。

（2）指厂外城镇或工业污水集中处理设施名称，如酒仙桥生活污水处理厂、宏兴化工园区污水处理厂等。

（3）属于选填项，指排污单位与受纳污水处理厂等协商的污染物排放浓度限值要求。

（4）指污水处理厂废水排入环境水体时应当执行的国家或地方污染物排放标准浓度限值(mg/L)。

表13 废水污染物排放执行标准表

序号	排放口编号	排放口名称	污染物种类	国家或地方污染物排放标准（1）		排水协议规定的浓度限值（如有）	环境影响评价批复要求	承诺更加严格排放限值	其他信息
				名称	浓度限值				
1	DW001	污水处理场总排口	甲苯	石油炼制工业污染物排放标准GB 31570-2015	0.2mg/L	/mg/L	/mg/L	/mg/L	企业排水进入园区污水处理厂，按照标准，应执行间接排放限值，但实际按照0.1

20191501050000042019111210032O

序号	排放口编号	排放口名称	污染物种类	国家或地方污染物排放标准（1）		排水协议规定的浓度限值（如有）	环境影响评价批复要求	承诺更加严格排放限值	其他信息
				名称	浓度限值				
									mg/L控制。
2	DW001	污水处理场总排口	总有机碳	石油炼制工业污染物排放标准GB 31570-2015	/mg/L	/mg/L	/mg/L	/mg/L	企业排水进入园区污水处理厂，按照标准，应执行间接排放限值，但实际按照20mg/L控制。
3	DW001	污水处理场总排口	五日生化需氧量	石油炼制工业污染物排放标准GB 31570-2015	/mg/L	/mg/L	/mg/L	/mg/L	企业排水进入园区污水处理厂，按照标准，应执行间接排放限值，但实际按照20mg/L控制。

2019150105000004201911121003 20

序号	排放口编号	排放口名称	污染物种类	国家或地方污染物排放标准（1）		排水协议规定的浓度限值（如有）	环境影响评价批复要求	承诺更加严格排放限值	其他信息
				名称	浓度限值				
4	DW001	污水处理场总排口	邻二甲苯	石油炼制工业污染物排放标准GB 31570-2015	0.6mg/L	/mg/L	/mg/L	/mg/L	企业排水进入园区污水处理厂，按照标准，应执行间接排放限值，但实际按照0.4 mg/L控制。
5	DW001	污水处理场总排口	硫化物	石油炼制工业污染物排放标准GB 31570-2015	1.0mg/L	/mg/L	/mg/L	/mg/L	直接排放和间接排放标准限值一致。
6	DW001	污水处理场总排口	对二甲苯	石油炼制工业污染物排放标准GB 31570-2015	0.6mg/L	/mg/L	/mg/L	/mg/L	企业排水进入园区污水处理厂，按照标准，应执行间接排

2019150105000004201911121003 20

序号	排放口编号	排放口名称	污染物种类	国家或地方污染物排放标准（1）		排水协议规定的浓度限值（如有）	环境影响评价批复要求	承诺更加严格排放限值	其他信息
				名称	浓度限值				
									放限值，但实际按照0.4 mg/L控制。
7	DW001	污水处理场总排口	石油类	石油炼制工业污染物排放标准GB 31570-2015	20mg/L	/mg/L	/mg/L	/mg/L	企业排水进入园区污水处理厂，按照标准，应执行间接排放限值，但实际按照5.0 mg/L控制。
8	DW001	污水处理场总排口	苯	石油炼制工业污染物排放标准GB 31570-2015	0.2mg/L	/mg/L	/mg/L	/mg/L	企业排水进入园区污水处理厂，按照标准，应执行间接排放限值，但

2019150105000004201911121003 20

序号	排放口编号	排放口名称	污染物种类	国家或地方污染物排放标准（1）		排水协议规定的浓度限值（如有）	环境影响评价批复要求	承诺更加严格排放限值	其他信息
				名称	浓度限值				
									实际按照0.1 mg/L控制。
9	DW001	污水处理场总排口	氨氮（NH3-N）	石油炼制工业污染物排放标准GB 31570-2015	/mg/L	/mg/L	/mg/L	/mg/L	企业排水进入园区污水处理厂，按照标准，应执行间接排放限值，但实际按照8mg/L控制。
10	DW001	污水处理场总排口	pH值	石油炼制工业污染物排放标准GB 31570-2015	/	/	/	/	企业排水进入园区污水处理厂，按照标准，应执行间接排放限值，但实际按照6-

2019150105000004201911121003 20

序号	排放口编号	排放口名称	污染物种类	国家或地方污染物排放标准（1）		排水协议规定的浓度限值（如有）	环境影响评价批复要求	承诺更加严格排放限值	其他信息
				名称	浓度限值				
									9控制。
11	DW001	污水处理场总排口	总氰化物	石油炼制工业污染物排放标准GB 31570-2015	0.5mg/L	/mg/L	/mg/L	/mg/L	直接排放标准和间接排放标准限值一样。
12	DW001	污水处理场总排口	总氮（以N计）	石油炼制工业污染物排放标准GB 31570-2015	/mg/L	/mg/L	/mg/L	/mg/L	企业排水进入园区污水处理厂，按照标准，应执行间接排放限值，但实际按照40mg/L控制。
13	DW001	污水处理场总排口	间二甲苯	石油炼制工业污染物排放标准GB 31570-2015	0.6mg/L	/mg/L	/mg/L	/mg/L	企业排水进入园区污水处理厂，按照标准，应

2019150105000004201911121003 20

序号	排放口编号	排放口名称	污染物种类	国家或地方污染物排放标准（1）		排水协议规定的浓度限值（如有）	环境影响评价批复要求	承诺更加严格排放限值	其他信息
				名称	浓度限值				
									执行间接排放限值，但实际按照0.4mg/L控制。
14	DW001	污水处理场总排口	总钒	石油炼制工业污染物排放标准GB 31570-2015	1.0mg/L	/mg/L	/mg/L	/mg/L	直接排放和间接排放标准限值一致。
15	DW001	污水处理场总排口	悬浮物	石油炼制工业污染物排放标准GB 31570-2015	/mg/L	/mg/L	/mg/L	/mg/L	企业排水进入园区污水处理厂，按照标准，应执行间接排放限值，但实际按照70mg/L控制。
16	DW001	污水处理场	挥发酚	石油炼制工	0.5mg/L	/mg/L	/mg/L	/mg/L	直接排放和

20191501050000042019111210032O

序号	排放口编号	排放口名称	污染物种类	国家或地方污染物排放标准（1）		排水协议规定的浓度限值（如有）	环境影响评价批复要求	承诺更加严格排放限值	其他信息
				名称	浓度限值				
		总排口		业污染物排放标准GB 31570-2015					间接排放标准限值一致。
17	DW001	污水处理场总排口	总磷（以P计）	石油炼制工业污染物排放标准GB 31570-2015	/mg/L	/mg/L	/mg/L	/mg/L	企业排水进入园区污水处理厂，按照标准，应执行间接排放限值，但实际按照1.0 mg/L控制。
18	DW001	污水处理场总排口	化学需氧量	石油炼制工业污染物排放标准GB 31570-2015	/mg/L	/mg/L	/mg/L	/mg/L	企业排水进入园区污水处理厂，按照标准，应执行间接排放限值，但

2019150105000004201911121003 20

序号	排放口编号	排放口名称	污染物种类	国家或地方污染物排放标准（1）		排水协议规定的浓度限值（如有）	环境影响评价批复要求	承诺更加严格排放限值	其他信息
				名称	浓度限值				
									实际按照60mg/L控制。
19	DW001	污水处理场总排口	乙苯	石油炼制工业污染物排放标准GB 31570-2015	0.6mg/L	/mg/L	/mg/L	/mg/L	企业排水进入园区污水处理厂，按照标准，应执行间接排放限值，但实际按照0.4mg/L控制。
20	DW003	酸性水气提排放口	化学需氧量	石油炼制工业污染物排放标准GB 31570-2015	/mg/L	/mg/L	/mg/L	/mg/L	/
21	DW003	酸性水气提排放口	氨氮（NH3-N）	石油炼制工业污染物排放标准GB	/mg/L	/mg/L	/mg/L	/mg/L	/

2019150105000004201911121003 20

序号	排放口编号	排放口名称	污染物种类	国家或地方污染物排放标准（1）		排水协议规定的浓度限值（如有）	环境影响评价批复要求	承诺更加严格排放限值	其他信息
				名称	浓度限值				
				31570-2015					
22	DW003	酸性水气提排放口	总砷	石油炼制工业污染物排放标准GB 31570-2015	/mg/L	/mg/L	/mg/L	/mg/L	/

注：（1）指对应排放口须执行的国家或地方污染物排放标准的名称及浓度限值。

（2）属于选填项，指排污单位与受纳污水处理厂等协商的污染物排放浓度限值要求。

（3）新增污染源必填。

2019150105000004201911121003 20

（二）申请排放信息

表14 废水污染物排放

序号	排放口编号	排放口名称	污染物种类	申请排放浓度限值	申请年排放量限值（t/a）（1）					申请特殊时段排放量限值
					第一年	第二年	第三年	第四年	第五年	
主要排放口										
1	DW001	污水处理场总排口	甲苯	0.2mg/L	/	/	/	/	/	/
2	DW001	污水处理场总排口	乙苯	0.6mg/L	/	/	/	/	/	/
3	DW001	污水处理场总排口	对二甲苯	0.6mg/L	/	/	/	/	/	/
4	DW001	污水处理场总排口	间二甲苯	0.6mg/L	/	/	/	/	/	/
5	DW001	污水处理场总排口	邻二甲苯	0.6mg/L	/	/	/	/	/	/

2019150105000004201911121003 20

序号	排放口编号	排放口名称	污染物种类	申请排放浓度限值	申请年排放量限值（t/a）（1）					申请特殊时段排放量限值
					第一年	第二年	第三年	第四年	第五年	
6	DW001	污水处理场总排口	总有机碳	/mg/L	/	/	/	/	/	/
7	DW001	污水处理场总排口	总氰化物	0.5mg/L	/	/	/	/	/	/
8	DW001	污水处理场总排口	氨氮（NH3-N）	/mg/L	8.000000	8.000000	8.000000	/	/	/
9	DW001	污水处理场总排口	总氮（以N计）	/mg/L	/	/	/	/	/	/
10	DW001	污水处理场总排口	石油类	20mg/L	/	/	/	/	/	/
11	DW001	污水处理场总排口	硫化物	1.0mg/L	/	/	/	/	/	/
12	DW001	污水处理场总	化学需氧量	/mg/L	60.000000	60.000000	60.000000	/	/	/

2019150105000004201911121003 20

序号	排放口编号	排放口名称	污染物种类	申请排放浓度限值	申请年排放量限值（t/a）（1）					申请特殊时段排放量限值
					第一年	第二年	第三年	第四年	第五年	
		排口								
13	DW001	污水处理场总排口	苯	0.2mg/L	/	/	/	/	/	/
14	DW001	污水处理场总排口	pH值	/	/	/	/	/	/	/
15	DW001	污水处理场总排口	悬浮物	/mg/L	/	/	/	/	/	/
16	DW001	污水处理场总排口	总钒	1.0mg/L	/	/	/	/	/	/
17	DW001	污水处理场总排口	总磷（以P计）	/mg/L	/	/	/	/	/	/
18	DW001	污水处理场总排口	五日生化需氧量	/mg/L	/	/	/	/	/	/
19	DW001	污水处	挥发酚	0.5mg/L	/	/	/	/	/	/

20191501050000042019111210032 0

序号	排放口编号	排放口名称	污染物种类	申请排放浓度限值	申请年排放量限值（t/a）（1）					申请特殊时段排放量限值
					第一年	第二年	第三年	第四年	第五年	
		理场总排口								
主要排放口合计			CODcr		60	60	60			/
			氨氮		8	8	8			/
一般排放口										
1	DW003	酸性水气提排放口	氨氮（NH3-N）	/mg/L	/	/	/	/	/	/
2	DW003	酸性水气提排放口	化学需氧量	/mg/L	/	/	/	/	/	/
3	DW003	酸性水气提排放口	总砷	/mg/L	/	/	/	/	/	/
一般排放口合计			CODcr							/
			氨氮							/
全厂排放口源										
全厂排放口总计			CODcr		60	60	60	/	/	/
			氨氮		8	8	8	/	/	/

2019150105000004201911121003 20

主要排放口备注信息
/
一般排放口备注信息
/
全厂排放口备注信息
按照技术规范要求，按照直排标准限值，核算控制量为：化学需氧量150t/a，氨氮20t/a。企业排水进入园区污水处理厂，化学需氧量，氨氮均无标准限值要求，实际企业按照直排标准限值进行控制，回用水率近60%，故按照40%水量折算后申请控制量。

20191501050000042019111210032 0

注：（1）排入城镇集中污水处理设施的生活污水无需申请许可排放量。

申请年排放量限值计算过程：（包括方法、公式、参数选取过程，以及计算结果的描述等内容）

详见相关附件。

申请特殊时段许可排放量限值计算过程：（包括方法、公式、参数选取过程，以及计算结果的描述等内容）

/

2019150105000004201911121003 20

五、噪声排放信息

表15 噪声排放信息

噪声类别	生产时段		执行排放标准名称	厂界噪声排放限值		备注
	昼间	夜间		昼间,dB(A)	夜间,dB(A)	
稳态噪声	06至22	22至06	《工业企业厂界环境噪声排放标准》（GB12348-2008）	65	55	
频发噪声	是	是	《工业企业厂界环境噪声排放标准》（GB12348-2008）	65	65	
偶发噪声	是	是	《工业企业厂界环境噪声排放标准》（GB12348-2008）	65	70	

2019150105000004201911121003 20

六、固体废物排放信息

表16 固体废物排放信息

固体废物排放信息														
序号	固体废物来源	固体废物名称	固体废物种类	固体废物类别	固体废物描述	固体废物产生量（t/a）	处理方式	处理去向						其他信息
								自行贮存量（t/a）	自行利用（t/a）	自行处置（t/a）	转移量（t/a）		排放量（t/a）	
											委托利用量	委托处置量		
1	催化重整装置	废高/低温脱氯吸附剂	危险废物	危险废物	废吸附剂	620	委托处置	/	/	/	/	620	0	
2	催化重整装置	废脱砷剂	危险废物	危险废物	废有机溶剂	100	委托处置	/	/	/	/	100	0	
3	苯抽提装置	废环丁砜溶剂	危险废物	危险废物	废有机溶剂	50	委托处置	/	/	/	/	50	0	
4	催化裂化装置	废裂化催化剂	危险废物	危险废物	废催化剂	2700	委托处置	/	/	/	/	2700	0	

20191501050000042019111210032O

5	硫磺回收装置	废净化吸附剂	危险废物	危险废物	废吸附剂	350	委托处置	/	/	/	/	350	0	
6	炼油聚丙烯装置	聚丙烯树脂颗粒	危险废物	危险废物	废树脂	300	委托处置	/	/	/	/	300	0	
7	甲基叔丁基醚生产装置	废树脂催化剂	危险废物	危险废物	废催化剂	200	委托处置	/	/	/	/	200	0	
8	储存系统	清罐底泥	危险废物	危险废物	废油泥	300	委托处置	/	/	/	/	300	0	
9	动力系统	废油泥	危险废物	危险废物	废油泥	500	委托处置	/	/	/	/	500	0	
10	供排水系统	油泥浮渣/剩余活性污泥	危险废物	危险废物	废油泥/含油污泥	1700	委托处置	/	/	/	/	1700	0	
11	其他公用单元	污染源在线监测设备	危险废物	危险废物	废化学试剂	3	委托处置	/	/	/	/	3	0	

20191501050000042019111210032O

		、化验分析废化学试剂												
12	其他公用单元	全厂机柜间废蓄电池	危险废物	危险废物	废电池	10	委托处置	/	/	/	/	10	0	
13	其他公用单元	含汞温度计	危险废物	危险废物	含汞废物	2	委托处置	/	/	/	/	2	0	
14	装载系统	废机油	危险废物	危险废物	废机油	50	委托处置	/	/	/	/	50	0	
15	炼油聚丙烯装置	三乙基铝废液废油	危险废物	危险废物	毒性易燃性废液废油	30	委托处置	/	/	/	/	30	/	

委托利用、委托处置

序号	固体废物来源	固体废物名称	固体废物类别	委托单位名称	危险废物利用和处置单位危险废物经营许可证编号
1	其他公用单元	含汞温度计	危险废物	呼和浩特市联合鼎盛固体废物处理有限公司	1501230030
2	供排水系统	油泥浮渣/剩余活性污	危险废物	宁夏胜宝能源有限公司	NWF[2019]002号

20191501050000042019111210032O

		泥			
3	动力系统	废油泥	危险废物	宁夏胜宝能源有限公司	NWF[2019]002号
4	苯抽提装置	废环丁砜溶剂	危险废物	呼和浩特市联合鼎盛固体废物处理有限公司	1501230030
5	其他公用单元	全厂机柜间废蓄电池	危险废物	呼和浩特市联合鼎盛固体废物处理有限公司	1501230030
6	硫磺回收装置	废净化吸附剂	危险废物	呼和浩特市联合鼎盛固体废物处理有限公司	1501230030
7	炼油聚丙烯装置	聚丙烯树脂颗粒	危险废物	呼和浩特市联合鼎盛固体废物处理有限公司	1501230030
8	催化重整装置	废高/低温脱氯吸附剂	危险废物	呼和浩特市联合鼎盛固体废物处理有限公司	1501230030
9	催化裂化装置	废裂化催化剂	危险废物	内蒙古熙泰再生资源处理有限责任公司	1509280016
10	炼油聚丙烯装置	三乙基铝废液废油	危险废物	呼和浩特市宜兵废油脂处置有限公司	1501240069
11	甲基叔丁基醚生产装置	废树脂催化剂	危险废物	呼和浩特市联合鼎盛固体废物处理有限公司	1501230030
12	储存系统	清罐底泥	危险废物	宁夏胜宝能源有限公司	NWF[2019]002号
13	催化重整装置	废脱砷剂	危险废物	呼和浩特市联合鼎盛固	1501230030

20191501050000042019111210032O

				体废物处理有限公司	
14	其他公用单元	污染源在线监测设备、化验分析废化学试剂	危险废物	呼和浩特市联合鼎盛固体废物处理有限公司	1501230030
15	装载系统	废机油	危险废物	呼和浩特市宜兵废油脂处置有限公司	1501240069

自行处置				
序号	固体废物来源	固体废物名称	固体废物类别	自行处置描述

七、环境管理要求

（一）自行监测

表17 自行监测及记录信息表

序号	污染源类别/监测类别	排放口编号/监测点位	排放口名称/监测点位名称	监测内容（1）	污染物名称	监测设施	自动监测是否联网	自动监测仪器名称	自动监测设施安装位置	自动监测设施是否符合安装、运行、维护等管理要求	手工监测采样方法及个数（2）	手工监测频次（3）	手工测定方法（4）	其他信息
1	废气	DA001	蒸汽	烟气	氮氧化物	手工					非连续采	1次/季	固定污染源废气	

2019150105000004201911121003 20

序号	污染源类别/监测类别	排放口编号/监测点位	排放口名称/监测点位名称	监测内容（1）	污染物名称	监测设施	自动监测是否联网	自动监测仪器名称	自动监测设施安装位置	自动监测设施是否符合安装、运行、维护等管理要求	手工监测采样方法及个数（2）	手工监测频次（3）	手工测定方法（4）	其他信息
			过热炉烟囱	温度,烟气压力,烟气含湿量,烟气量,氧含量							样 至少3个		氮氧化物的测定定电位电解法HJ 693-2014,固定污染源废气 氮氧化物的测定非分散红外吸收法HJ 692-2014,固定污染源排气中氮氧化物的测定 盐酸萘乙二胺分光光度法 HJ/T 43-1999,固定污染源排气中氮氧化物的测定 紫外分光光度法 HJ/T 42-1999	

20191501050000042019111210032 0

序号	污染源类别/监测类别	排放口编号/监测点位	排放口名称/监测点位名称	监测内容（1）	污染物名称	监测设施	自动监测是否联网	自动监测仪器名称	自动监测设施安装位置	自动监测设施是否符合安装、运行、维护等管理要求	手工监测采样方法及个数（2）	手工监测频次（3）	手工测定方法（4）	其他信息
2	废气	DA001	蒸汽过热炉烟囱	烟气温度,烟气压力,烟气含湿量,烟气量,氧含量	二氧化硫	手工					非连续采样 至少3个	1次/季	固定污染源废气二氧化硫的测定非分散红外吸收法HJ 629-2011	
3	废气	DA001	蒸汽过热炉烟囱	烟气温度,烟气压力,烟气含湿量,烟气量,氧含	颗粒物	手工					非连续采样 至少3个	1次/季	固定污染源排气中颗粒物测定与气态污染物采样方法 GB/T 16157-1996	

2019150105000004201911121003 20

序号	污染源类别/监测类别	排放口编号/监测点位	排放口名称/监测点位名称	监测内容（1）	污染物名称	监测设施	自动监测是否联网	自动监测仪器名称	自动监测设施安装位置	自动监测设施是否符合安装、运行、维护等管理要求	手工监测采样方法及个数（2）	手工监测频次（3）	手工测定方法（4）	其他信息
				量										
4	废气	DA002	常压炉烟囱	烟气温度,烟气压力,烟气含湿量,烟气量,氧含量	氮氧化物	手工					非连续采样 至少3个	1次/季	固定污染源废气氮氧化物的测定定电位电解法HJ 693-2014,固定污染源废气氮氧化物的测定非分散红外吸收法HJ 692-2014,固定污染源排气中氮氧化物的测定盐酸萘乙二胺分光光度法 HJ/T 43-1999,固定污染源排气中氮氧化物的测定	

20191501050000042019111210032O

序号	污染源类别/监测类别	排放口编号/监测点位	排放口名称/监测点位名称	监测内容（1）	污染物名称	监测设施	自动监测是否联网	自动监测仪器名称	自动监测设施安装位置	自动监测设施是否符合安装、运行、维护等管理要求	手工监测采样方法及个数（2）	手工监测频次（3）	手工测定方法（4）	其他信息
													紫外分光光度法 HJ/T 42-1999	
5	废气	DA002	常压炉烟囱	烟气温度,烟气压力,烟气含湿量,烟气量,氧含量	二氧化硫	手工					非连续采样 至少3个	1次/季	固定污染源排气中二氧化硫的测定 碘量法 HJ/T 56-2000,固定污染源废气 二氧化硫的测定 非分散红外吸收法HJ 629-2011,固定污染源排气中二氧化硫的测定 定电位电解法 HJ/T 57-2000	
6	废气	DA002	常压炉烟囱	烟气温度,烟气	颗粒物	手工					非连续采样 至少3个	1次/季	固定污染源排气中颗粒物测定与气态污染物采样	

2019150105000004201911121003 20

序号	污染源类别/监测类别	排放口编号/监测点位	排放口名称/监测点位名称	监测内容（1）	污染物名称	监测设施	自动监测是否联网	自动监测仪器名称	自动监测设施安装位置	自动监测设施是否符合安装、运行、维护等管理要求	手工监测采样方法及个数（2）	手工监测频次（3）	手工测定方法（4）	其他信息
				压力,烟气含湿量,烟气量,氧含量									方法 GB/T 16157-1996,锅炉烟尘测试方法 GB5468	
7	废气	DA003	尾气焚烧炉烟囱	烟气温度,烟气压力,烟气含湿量,烟气量,氧含量	氮氧化物	手工					非连续采样至少3个	1次/月	固定污染源废气氮氧化物的测定定电位电解法HJ 693-2014,固定污染源废气氮氧化物的测定非分散红外吸收法HJ 692-2014,固定污染源排气中氮氧化物的测定	

20191501050000042019111210032 0

序号	污染源类别/监测类别	排放口编号/监测点位	排放口名称/监测点位名称	监测内容（1）	污染物名称	监测设施	自动监测是否联网	自动监测仪器名称	自动监测设施安装位置	自动监测设施是否符合安装、运行、维护等管理要求	手工监测采样方法及个数（2）	手工监测频次（3）	手工测定方法（4）	其他信息
													盐酸萘乙二胺分光光度法 HJ/T 43-1999,固定污染源排气中氮氧化物的测定紫外分光光度法 HJ/T 42-1999	
8	废气	DA003	尾气焚烧炉烟囱	烟气温度,烟气压力,烟气含湿量,烟气量,氧含量	二氧化硫	自动	是	CEMS	排气筒	是	非连续采样至少3个	1次/6小时	固定污染源废气二氧化硫的测定非分散红外吸收法HJ 629-2011,固定污染源排气中二氧化硫的测定碘量法 HJ/T 56-2000,固定污染源排气中二氧化	

20191501050000042019111210032O

序号	污染源类别/监测类别	排放口编号/监测点位	排放口名称/监测点位名称	监测内容（1）	污染物名称	监测设施	自动监测是否联网	自动监测仪器名称	自动监测设施安装位置	自动监测设施是否符合安装、运行、维护等管理要求	手工监测采样方法及个数（2）	手工监测频次（3）	手工测定方法（4）	其他信息
													硫的测定 定电位电解法 HJ/T 57-2000	
9	废气	DA003	尾气焚烧炉烟囱	烟气温度,烟气压力,烟气含湿量,烟气量,氧含量	硫化氢	手工					非连续采样 至少3个	1次/月	其他	
10	废气	DA004	汽油加氢装置F101、F201联合	烟气温度,烟气压力,烟气含湿	氮氧化物	手工					非连续采样 至少3个	1次/季	固定污染源废气氮氧化物的测定定电位电解法HJ 693-2014,固定污染源废气	

20191501050000042019111210032O

序号	污染源类别/监测类别	排放口编号/监测点位	排放口名称/监测点位名称	监测内容（1）	污染物名称	监测设施	自动监测是否联网	自动监测仪器名称	自动监测设施安装位置	自动监测设施是否符合安装、运行、维护等管理要求	手工监测采样方法及个数（2）	手工监测频次（3）	手工测定方法（4）	其他信息
			烟囱	量,烟气量,氧含量									氮氧化物的测定非分散红外吸收法HJ 692-2014,固定污染源排气中氮氧化物的测定盐酸萘乙二胺分光光度法 HJ/T 43-1999,固定污染源排气中氮氧化物的测定紫外分光光度法 HJ/T 42-1999	
11	废气	DA004	汽油加氢装置F101、F201	烟气温度,烟气压力,烟气	二氧化硫	手工					非连续采样至少3个	1次/季	固定污染源废气二氧化硫的测定非分散红外吸收法HJ 629-2011,固定污染	

20191501050000042019111210032O

序号	污染源类别/监测类别	排放口编号/监测点位	排放口名称/监测点位名称	监测内容（1）	污染物名称	监测设施	自动监测是否联网	自动监测仪器名称	自动监测设施安装位置	自动监测设施是否符合安装、运行、维护等管理要求	手工监测采样方法及个数（2）	手工监测频次（3）	手工测定方法（4）	其他信息
			联合烟囱	含湿量,烟气量,氧含量									源排气中二氧化硫的测定 碘量法 HJ/T 56-2000,固定污染源排气中二氧化硫的测定 定电位电解法 HJ/T 57-2000	
12	废气	DA004	汽油加氢装置F101、F201联合烟囱	烟气温度,烟气压力,烟气含湿量,烟气量,氧含量	颗粒物	手工					非连续采样 至少3个	1次/季	固定污染源排气中颗粒物测定与气态污染物采样方法 GB/T 16157-1996,锅炉烟尘测试方法 GB5468	

20191501050000042019111210032O

序号	污染源类别/监测类别	排放口编号/监测点位	排放口名称/监测点位名称	监测内容（1）	污染物名称	监测设施	自动监测是否联网	自动监测仪器名称	自动监测设施安装位置	自动监测设施是否符合安装、运行、维护等管理要求	手工监测采样方法及个数（2）	手工监测频次（3）	手工测定方法（4）	其他信息
13	废气	DA005	洗涤塔烟囱	烟气温度,烟气压力,烟气含湿量,烟气量,氧含量	镍及其化合物	手工					非连续采样 至少3个	1次/季	大气固定污染源镍的测定 石墨炉原子吸收分光光度法	
14	废气	DA005	洗涤塔烟囱	烟气温度,烟气压力,烟气含湿量,烟气量,氧含	氮氧化物	自动	是	CEMS	烟囱出口	是	非连续采样 至少3个	1次/6小时	固定污染源废气氮氧化物的测定定电位电解法HJ 693-2014,固定污染源废气氮氧化物的测定非分散红外吸收法HJ 692-	自动监测设备故障时采用手工监测。

20191501050000042019111210032 0

序号	污染源类别/监测类别	排放口编号/监测点位	排放口名称/监测点位名称	监测内容（1）	污染物名称	监测设施	自动监测是否联网	自动监测仪器名称	自动监测设施安装位置	自动监测设施是否符合安装、运行、维护等管理要求	手工监测采样方法及个数（2）	手工监测频次（3）	手工测定方法（4）	其他信息
				量									2014,固定污染源排气中氮氧化物的测定 盐酸萘乙二胺分光光度法 HJ/T 43-1999,固定污染源排气中氮氧化物的测定 紫外分光光度法 HJ/T 42-1999	
15	废气	DA005	洗涤塔烟囱	烟气温度,烟气压力,烟气含湿量,烟气量,	二氧化硫	自动	是	CEMS	烟囱出口	是	非连续采样 至少3个	1次/6小时	固定污染源废气二氧化硫的测定 非分散红外吸收法HJ 629-2011,固定污染源排气中二氧化硫的测定 碘量法 HJ/T	自动监测设备故障时采用手工监测。

20191501050000042019111210032O

序号	污染源类别/监测类别	排放口编号/监测点位	排放口名称/监测点位名称	监测内容（1）	污染物名称	监测设施	自动监测是否联网	自动监测仪器名称	自动监测设施安装位置	自动监测设施是否符合安装、运行、维护等管理要求	手工监测采样方法及个数（2）	手工监测频次（3）	手工测定方法（4）	其他信息
				氧含量									56-2000,固定污染源排气中二氧化硫的测定 定电位电解法 HJ/T 57-2000	
16	废气	DA005	洗涤塔烟囱	烟气温度,烟气压力,烟气含湿量,烟气量,氧含量	颗粒物	自动	是	CEMS	烟囱出口	是	非连续采样 至少3个	1次/6小时	固定污染源排气中颗粒物测定与气态污染物采样方法 GB/T 16157-1996,锅炉烟尘测试方法 GB5468	自动监测设备故障时采用手工监测。
17	废气	DA006	四台圆筒炉,	氧含量,烟气温	氮氧化物	手工					非连续采样 至少3个	1次/季	固定污染源废气氮氧化物的测定 定电位电解法HJ	

2019150105000004201911121003 20

序号	污染源类别/监测类别	排放口编号/监测点位	排放口名称/监测点位名称	监测内容（1）	污染物名称	监测设施	自动监测是否联网	自动监测仪器名称	自动监测设施安装位置	自动监测设施是否符合安装、运行、维护等管理要求	手工监测采样方法及个数（2）	手工监测频次（3）	手工测定方法（4）	其他信息
			四合一炉联合烟囱	度,烟气流速,烟气压力,湿度,氮氧化物,二氧化硫,颗粒物									693-2014,固定污染源废气氮氧化物的测定非分散红外吸收法HJ 692-2014,固定污染源排气中氮氧化物的测定盐酸萘乙二胺分光光度法 HJ/T 43-1999,固定污染源排气中氮氧化物的测定紫外分光光度法 HJ/T 42-1999	
18	废气	DA006	四台圆筒	氧含量,烟	二氧化硫	手工					非连续采样	1次/季	固定污染源废气二氧化硫的测定	

20191501050000042019111210032O

序号	污染源类别/监测类别	排放口编号/监测点位	排放口名称/监测点位名称	监测内容（1）	污染物名称	监测设施	自动监测是否联网	自动监测仪器名称	自动监测设施安装位置	自动监测设施是否符合安装、运行、维护等管理要求	手工监测采样方法及个数（2）	手工监测频次（3）	手工测定方法（4）	其他信息
			炉，四合一炉联合烟囱	气温度,烟气流速,烟气压力,湿度,氮氧化物,二氧化硫,颗粒物							至少3个		非分散红外吸收法HJ 629-2011,固定污染源排气中二氧化硫的测定 碘量法 HJ/T 56-2000,固定污染源排气中二氧化硫的测定 定电位电解法 HJ/T 57-2000	
19	废气	DA006	四台圆筒炉，四合一炉联合烟囱	氧含量,烟气温度,烟气流速,烟气压	颗粒物	手工					非连续采样 至少3个	1次/季	固定污染源排气中颗粒物测定与气态污染物采样方法 GB/T 16157-1996,锅炉烟尘测试方法	

20191501050000042019111210032 0

序号	污染源类别/监测类别	排放口编号/监测点位	排放口名称/监测点位名称	监测内容（1）	污染物名称	监测设施	自动监测是否联网	自动监测仪器名称	自动监测设施安装位置	自动监测设施是否符合安装、运行、维护等管理要求	手工监测采样方法及个数（2）	手工监测频次（3）	手工测定方法（4）	其他信息
				力,湿度,氮氧化物,二氧化硫,颗粒物									GB5468	
20	废气	DA007	反应分馏二合一加热炉烟囱	烟气温度,烟气压力,烟气含湿量,烟气量,氧含量	氮氧化物	手工					非连续采样 至少3个	1次/季	固定污染源废气氮氧化物的测定定电位电解法HJ 693-2014,固定污染源废气氮氧化物的测定非分散红外吸收法HJ 692-2014,固定污染源排气中氮氧化物的测定	

20191501050000042019111210032 0

序号	污染源类别/监测类别	排放口编号/监测点位	排放口名称/监测点位名称	监测内容（1）	污染物名称	监测设施	自动监测是否联网	自动监测仪器名称	自动监测设施安装位置	自动监测设施是否符合安装、运行、维护等管理要求	手工监测采样方法及个数（2）	手工监测频次（3）	手工测定方法（4）	其他信息
													盐酸萘乙二胺分光光度法 HJ/T 43-1999,固定污染源排气中氮氧化物的测定 紫外分光光度法 HJ/T 42-1999	
21	废气	DA007	反应分馏二合一加热炉烟囱	烟气温度,烟气压力,烟气含湿量,烟气量,氧含量	二氧化硫	手工					非连续采样 至少3个	1次/季	固定污染源废气二氧化硫的测定 非分散红外吸收法HJ 629-2011,固定污染源排气中二氧化硫的测定 碘量法 HJ/T 56-2000,固定污染源排气中二氧化	

20191501050000042019111210032 0

序号	污染源类别/监测类别	排放口编号/监测点位	排放口名称/监测点位名称	监测内容（1）	污染物名称	监测设施	自动监测是否联网	自动监测仪器名称	自动监测设施安装位置	自动监测设施是否符合安装、运行、维护等管理要求	手工监测采样方法及个数（2）	手工监测频次（3）	手工测定方法（4）	其他信息
													硫的测定 定电位电解法 HJ/T 57-2000	
22	废气	DA007	反应分馏二合一加热炉烟囱	烟气温度,烟气压力,烟气含湿量,烟气量,氧含量	颗粒物	手工					非连续采样 至少3个	1次/季	固定污染源排气中颗粒物测定与气态污染物采样方法 GB/T 16157-1996,锅炉烟尘测试方法 GB5468	
23	废气	DA008	反应分馏联合加热炉烟囱	烟气温度,烟气压力,烟气含湿	氮氧化物	手工					非连续采样 至少3个	1次/季	固定污染源废气氮氧化物的测定定电位电解法HJ 693-2014,固定污染源废气	

20191501050000042019111210032O

序号	污染源类别/监测类别	排放口编号/监测点位	排放口名称/监测点位名称	监测内容（1）	污染物名称	监测设施	自动监测是否联网	自动监测仪器名称	自动监测设施安装位置	自动监测设施是否符合安装、运行、维护等管理要求	手工监测采样方法及个数（2）	手工监测频次（3）	手工测定方法（4）	其他信息
				量,烟气量,氧含量									氮氧化物的测定非分散红外吸收法HJ 692-2014,固定污染源排气中氮氧化物的测定盐酸萘乙二胺分光光度法 HJ/T 43-1999,固定污染源排气中氮氧化物的测定紫外分光光度法HJ/T 42-1999	
24	废气	DA008	反应分馏联合加热炉烟	烟气温度,烟气压力,烟气	二氧化硫	手工					非连续采样至少3个	1次/季	固定污染源废气二氧化硫的测定非分散红外吸收法HJ 629-2011	

20191501050000042019111210032 0

序号	污染源类别/监测类别	排放口编号/监测点位	排放口名称/监测点位名称	监测内容（1）	污染物名称	监测设施	自动监测是否联网	自动监测仪器名称	自动监测设施安装位置	自动监测设施是否符合安装、运行、维护等管理要求	手工监测采样方法及个数（2）	手工监测频次（3）	手工测定方法（4）	其他信息
			囱	含湿量,烟气量,氧含量										
25	废气	DA008	反应分馏联合加热炉烟囱	烟气温度,烟气压力,烟气含湿量,烟气量,氧含量	颗粒物	手工					非连续采样 多个	1次/季	固定污染源排气中颗粒物测定与气态污染物采样方法 GB/T 16157-1996	
26	废气	DA009	反应加热炉烟囱	烟气流速,温度,湿度,	氮氧化物	手工					非连续采样 至少3个	1次/季	固定污染源废气氮氧化物的测定定电位电解法HJ 693-	

20191501050000042019111210032 0

序号	污染源类别/监测类别	排放口编号/监测点位	排放口名称/监测点位名称	监测内容（1）	污染物名称	监测设施	自动监测是否联网	自动监测仪器名称	自动监测设施安装位置	自动监测设施是否符合安装、运行、维护等管理要求	手工监测采样方法及个数（2）	手工监测频次（3）	手工测定方法（4）	其他信息
				氮氧化物,二氧化硫,颗粒物,烟气压力									2014,固定污染源废气氮氧化物的测定非分散红外吸收法HJ 692-2014,固定污染源排气中氮氧化物的测定盐酸萘乙二胺分光光度法 HJ/T 43-1999,固定污染源排气中氮氧化物的测定紫外分光光度法HJ/T 42-1999	
27	废气	DA009	反应加热炉烟	烟气流速,温度,	二氧化硫	手工					非连续采样至少3个	1次/季	固定污染源废气二氧化硫的测定非分散红外吸收	

2019150105000004201911121003 20

序号	污染源类别/监测类别	排放口编号/监测点位	排放口名称/监测点位名称	监测内容（1）	污染物名称	监测设施	自动监测是否联网	自动监测仪器名称	自动监测设施安装位置	自动监测设施是否符合安装、运行、维护等管理要求	手工监测采样方法及个数（2）	手工监测频次（3）	手工测定方法（4）	其他信息
			囱	湿度,氮氧化物,二氧化硫,颗粒物,烟气压力									法HJ 629-2011,固定污染源排气中二氧化硫的测定碘量法 HJ/T 56-2000,固定污染源排气中二氧化硫的测定定电位电解法 HJ/T 57-2000	
28	废气	DA009	反应加热炉烟囱	烟气流速,温度,湿度,氮氧化物,二氧化硫,	颗粒物	手工					非连续采样至少3个	1次/季	固定污染源排气中颗粒物测定与气态污染物采样方法 GB/T 16157-1996,锅炉烟尘测试方法 GB5468	

20191501050000042019111210032O

序号	污染源类别/监测类别	排放口编号/监测点位	排放口名称/监测点位名称	监测内容（1）	污染物名称	监测设施	自动监测是否联网	自动监测仪器名称	自动监测设施安装位置	自动监测设施是否符合安装、运行、维护等管理要求	手工监测采样方法及个数（2）	手工监测频次（3）	手工测定方法（4）	其他信息
				颗粒物,烟气压力										
29	废气	DA010	锅炉烟囱	烟气温度,烟气压力,烟气含湿量,烟气量,氧含量	林格曼黑度	手工					非连续采样 至少3个	1次/季	固定污染源排放烟气黑度的测定林格曼烟气黑度图法HJ/T 398-2007	
30	废气	DA010	锅炉烟囱	烟气温度,烟气压力,烟气	汞及其化合物	手工					非连续采样 至少3个	1次/季	固定污染源废气汞的测定 冷原子吸收分光光度法 (暂行)HJ 543—	

20191501050000042019111210032O

序号	污染源类别/监测类别	排放口编号/监测点位	排放口名称/监测点位名称	监测内容（1）	污染物名称	监测设施	自动监测是否联网	自动监测仪器名称	自动监测设施安装位置	自动监测设施是否符合安装、运行、维护等管理要求	手工监测采样方法及个数（2）	手工监测频次（3）	手工测定方法（4）	其他信息
				含湿量,烟气量,氧含量									2009	
31	废气	DA010	锅炉烟囱	烟气温度,烟气压力,烟气含湿量,烟气量,氧含量	氮氧化物	自动	是	CEMS	排气筒	是	非连续采样 至少3个	1次/6小时	固定污染源废气氮氧化物的测定定电位电解法HJ 693-2014,固定污染源废气氮氧化物的测定非分散红外吸收法HJ 692-2014,固定污染源排气中氮氧化物的测定盐酸萘乙二胺分光光度法 HJ/T	

20191501050000042019111210032 0

序号	污染源类别/监测类别	排放口编号/监测点位	排放口名称/监测点位名称	监测内容（1）	污染物名称	监测设施	自动监测是否联网	自动监测仪器名称	自动监测设施安装位置	自动监测设施是否符合安装、运行、维护等管理要求	手工监测采样方法及个数（2）	手工监测频次（3）	手工测定方法（4）	其他信息
													43-1999,固定污染源排气中氮氧化物的测定 紫外分光光度法 HJ/T 42-1999	
32	废气	DA010	锅炉烟囱	烟气温度,烟气压力,烟气含湿量,烟气量,氧含量	二氧化硫	手工					非连续采样 至少3个	1次/季	固定污染源废气二氧化硫的测定 非分散红外吸收法HJ 629-2011,固定污染源排气中二氧化硫的测定 碘量法 HJ/T 56-2000,固定污染源排气中二氧化硫的测定 定电位电解法	企业目前使用在线监测设备监测二氧化硫，使用相应数据作为自行监测数据，必须经过有效性审核。

20191501050000042019111210032O

序号	污染源类别/监测类别	排放口编号/监测点位	排放口名称/监测点位名称	监测内容（1）	污染物名称	监测设施	自动监测是否联网	自动监测仪器名称	自动监测设施安装位置	自动监测设施是否符合安装、运行、维护等管理要求	手工监测采样方法及个数（2）	手工监测频次（3）	手工测定方法（4）	其他信息
													HJ/T 57-2000	
33	废气	DA010	锅炉烟囱	烟气温度,烟气压力,烟气含湿量,烟气量,氧含量	颗粒物	手工					非连续采样至少3个	1次/季	固定污染源排气中颗粒物测定与气态污染物采样方法 GB/T 16157-1996,锅炉烟尘测试方法 GB5468	
34	废气	DA011	VOCs总排口	烟气温度,烟气压力,烟气含湿量,烟气量,	硫化氢	手工					非连续采样至少3个	1次/月	空气质量 硫化氢 甲硫醇 甲硫醚 二甲二硫的测定 气相色谱法 GB/T14678-1993	

20191501050000042019111210032 0

序号	污染源类别/监测类别	排放口编号/监测点位	排放口名称/监测点位名称	监测内容（1）	污染物名称	监测设施	自动监测是否联网	自动监测仪器名称	自动监测设施安装位置	自动监测设施是否符合安装、运行、维护等管理要求	手工监测采样方法及个数（2）	手工监测频次（3）	手工测定方法（4）	其他信息
				氧含量										
35	废气	DA011	VOCs总排口	烟气温度,烟气压力,烟气含湿量,烟气量,氧含量	苯	手工					非连续采样 至少3个	1次/季	《固定污染源废气挥发性有机物的测定固相吸附- 热脱附/气相色谱- 质谱法》HJ734-2014	
36	废气	DA011	VOCs总排口	烟气温度,烟气压力,烟气含湿量,烟	甲苯	手工					非连续采样 至少3个	1次/季	《固定污染源废气挥发性有机物的测定固相吸附- 热脱附/气相色谱- 质谱法》HJ734-	

20191501050000042019111210032O

序号	污染源类别/监测类别	排放口编号/监测点位	排放口名称/监测点位名称	监测内容（1）	污染物名称	监测设施	自动监测是否联网	自动监测仪器名称	自动监测设施安装位置	自动监测设施是否符合安装、运行、维护等管理要求	手工监测采样方法及个数（2）	手工监测频次（3）	手工测定方法（4）	其他信息
				气量,氧含量									2014	
37	废气	DA011	VOCs总排口	烟气温度,烟气压力,烟气含湿量,烟气量,氧含量	二甲苯	手工					非连续采样 至少3个	1次/季	《固定污染源废气挥发性有机物的测定固相吸附- 热脱附/气相色谱- 质谱法》HJ734-2014	
38	废气	DA011	VOCs总排口	烟气温度,烟气压力,烟气含湿	挥发性有机物	手工					非连续采样 至少3个	1次/月	《固定污染源废气 总烃、甲烷和非甲烷总烃的测定气相色谱法》HJ/T38-2017	

20191501050000042019111210032 0

序号	污染源类别/监测类别	排放口编号/监测点位	排放口名称/监测点位名称	监测内容（1）	污染物名称	监测设施	自动监测是否联网	自动监测仪器名称	自动监测设施安装位置	自动监测设施是否符合安装、运行、维护等管理要求	手工监测采样方法及个数（2）	手工监测频次（3）	手工测定方法（4）	其他信息
				量,烟气量,氧含量										
39	废气	DA012	油气回收排放口	烟气温度,烟气压力,烟气含湿量,烟气量,氧含量	挥发性有机物	手工					非连续采样至少3个	1次/月	《固定污染源废气总烃、甲烷和非甲烷总烃的测定气相色谱法》HJ/T38-2017	根据实际情况及时报告。
40	废气	DA013	火车装车油气回收排放	烟气温度,烟气压力,烟气	挥发性有机物	手工					非连续采样至少3个	1次/月	《固定污染源废气总烃、甲烷和非甲烷总烃的测定气相色谱法》HJ	根据实际情况及时报告。

2019150105000004201911121003 20

序号	污染源类别/监测类别	排放口编号/监测点位	排放口名称/监测点位名称	监测内容（1）	污染物名称	监测设施	自动监测是否联网	自动监测仪器名称	自动监测设施安装位置	自动监测设施是否符合安装、运行、维护等管理要求	手工监测采样方法及个数（2）	手工监测频次（3）	手工测定方法（4）	其他信息
			口	含湿量,烟气量,氧含量									/T38-2017	
41	废气	DA014	苯装车油气回收排放口	烟气温度,烟气压力,烟气含湿量,烟气量,氧含量	苯	手工					非连续采样 至少3个	1次/月	《固定污染源废气挥发性有机物的测定固相吸附- 热脱附/气相色谱- 质谱法》HJ734-2014	按照技术规范应测非甲烷总烃，但是该排放口污染物固定，直接测定苯。
42	废气	DA015	苯油气回收出口	烟气温度,烟气压力,	挥发性有机物	手工					非连续采样 至少3个	1次/月	《固定污染源废气 总烃、甲烷和非甲烷总烃的测定	根据实际情况及时报告。

20191501050000042019111210032O

序号	污染源类别/监测类别	排放口编号/监测点位	排放口名称/监测点位名称	监测内容（1）	污染物名称	监测设施	自动监测是否联网	自动监测仪器名称	自动监测设施安装位置	自动监测设施是否符合安装、运行、维护等管理要求	手工监测采样方法及个数（2）	手工监测频次（3）	手工测定方法（4）	其他信息
				烟气含湿量,烟气量,氧含量									气相色谱法》HJ/T38-2017	
43	废气	DA016	汽油散装油气回收排放口	烟气温度,烟气压力,烟气含湿量,烟气量,氧含量	挥发性有机物	手工					非连续采样 至少3个	1次/月	《固定污染源废气 总烃、甲烷和非甲烷总烃的测定气相色谱法》HJ/T38-2017	根据实际情况及时报告。
44	废气	DA020	再生烟气排放	烟气温度,烟气	氯化氢	手工					非连续采样 至少3个	1次/季	固定污染源排气中氯化氢的测定硫氰酸汞分光光	

20191501050000042019111210032O

序号	污染源类别/监测类别	排放口编号/监测点位	排放口名称/监测点位名称	监测内容（1）	污染物名称	监测设施	自动监测是否联网	自动监测仪器名称	自动监测设施安装位置	自动监测设施是否符合安装、运行、维护等管理要求	手工监测采样方法及个数（2）	手工监测频次（3）	手工测定方法（4）	其他信息
			口	压力,烟气含湿量,烟气量,氧含量									度法HJ/T 27-1999	
45	废气	DA020	再生烟气排放口	烟气温度,烟气压力,烟气含湿量,烟气量,氧含量	挥发性有机物	手工					非连续采样 至少3个	1次/月	《固定污染源废气 总烃、甲烷和非甲烷总烃的测定气相色谱法》（HJ38-2017）	
46	废气	厂界		温度,湿度,	臭气浓度	手工					非连续采样	1次/季	空气质量 恶臭的测定	

20191501050000042019111210032 0

序号	污染源类别/监测类别	排放口编号/监测点位	排放口名称/监测点位名称	监测内容（1）	污染物名称	监测设施	自动监测是否联网	自动监测仪器名称	自动监测设施安装位置	自动监测设施是否符合安装、运行、维护等管理要求	手工监测采样方法及个数（2）	手工监测频次（3）	手工测定方法（4）	其他信息
				气压,风速,风向							至少3个		三点比较式臭袋法 GB T 14675-1993	
47	废气	厂界		温度,湿度,气压,风速,风向	氨（氨气）	手工					非连续采样至少3个	1次/季	空气质量氨的测定离子选择电极法 GB/T 14669-1993,环境空气氨的测定次氯酸钠-水杨酸分光光度法 HJ 534-2009,空气和废气 氨的测定纳氏试剂分光光度法 HJ 533-2009	
48	废气	厂界		温度,湿度,	氯化氢	手工					非连续采样	1次/季	环境空气和废气氯化氢的测定	

20191501050000042019111210032 0

序号	污染源类别/监测类别	排放口编号/监测点位	排放口名称/监测点位名称	监测内容（1）	污染物名称	监测设施	自动监测是否联网	自动监测仪器名称	自动监测设施安装位置	自动监测设施是否符合安装、运行、维护等管理要求	手工监测采样方法及个数（2）	手工监测频次（3）	手工测定方法（4）	其他信息
				气压,风速,风向							至少3个		离子色谱法HJ 549-2016代替HJ 549-2009,环境空气和废气氯化氢的测定离子色谱法(暂行)HJ 549—2009	
49	废气	厂界		温度,湿度,气压,风速,风向	硫化氢	手工					非连续采样至少3个	1次/季	空气质量硫化氢 甲硫醇 甲硫醚 二甲二硫的测定气相色谱法GB/T14678-1993	
50	废气	厂界		温度,湿度,气压,风速,	苯	手工					非连续采样至少3个	1次/季	环境空气苯系物的测定活性炭吸附/二硫化碳解吸-	

20191501050000042019111210032O

序号	污染源类别/监测类别	排放口编号/监测点位	排放口名称/监测点位名称	监测内容（1）	污染物名称	监测设施	自动监测是否联网	自动监测仪器名称	自动监测设施安装位置	自动监测设施是否符合安装、运行、维护等管理要求	手工监测采样方法及个数（2）	手工监测频次（3）	手工测定方法（4）	其他信息
				风向									气相色谱法 HJ 584-2010,环境空气 苯系物的测定 固体吸附/热脱附-气相色谱法 HJ583-2010	
51	废气	厂界		温度,湿度,气压,风速,风向	甲苯	手工					非连续采样 至少3个	1次/季	环境空气 苯系物的测定 固体吸附/热脱附-气相色谱法HJ 583-2010 代替GB/T 14677-93,环境空气 苯系物的测定 活性炭吸附/二硫化碳解吸-	

20191501050000042019111210032O

序号	污染源类别/监测类别	排放口编号/监测点位	排放口名称/监测点位名称	监测内容（1）	污染物名称	监测设施	自动监测是否联网	自动监测仪器名称	自动监测设施安装位置	自动监测设施是否符合安装、运行、维护等管理要求	手工监测采样方法及个数（2）	手工监测频次（3）	手工测定方法（4）	其他信息
													气相色谱法HJ 584-2010 代替GB/T 14670-93	
52	废气	厂界		温度,湿度,气压,风速,风向	二甲苯	手工					非连续采样至少3个	1次/季	环境空气 苯系物的测定 固体吸附/热脱附-气相色谱法HJ 583-2010 代替GB/T 14677-93,环境空气 苯系物的测定 活性炭吸附/二硫化碳解吸-气相色谱法HJ 584-2010 代替GB/T	

20191501050000042019111210032O

序号	污染源类别/监测类别	排放口编号/监测点位	排放口名称/监测点位名称	监测内容（1）	污染物名称	监测设施	自动监测是否联网	自动监测仪器名称	自动监测设施安装位置	自动监测设施是否符合安装、运行、维护等管理要求	手工监测采样方法及个数（2）	手工监测频次（3）	手工测定方法（4）	其他信息
													14670-93	
53	废气	厂界		温度,湿度,气压,风速,风向	苯并[a]芘	手工					非连续采样至少3个	1次/年	环境空气苯并(a)芘的测定高效液相色谱法GB/T 15439-1995	
54	废气	厂界		温度,湿度,气压,风速,风向	颗粒物	手工					非连续采样至少3个	1次/季	环境空气总悬浮颗粒物的测定 重量法GB/T 15432-1995	
55	废气	厂界		温度,湿度,气压,风速,风向	非甲烷总烃	手工					非连续采样至少3个	1次/季	环境空气总烃、甲烷和非甲烷总烃的测定直接进样-气相色谱法（HJ 604-2017 代替 HJ 604-2011）	

20191501050000042019111210032 0

序号	污染源类别/监测类别	排放口编号/监测点位	排放口名称/监测点位名称	监测内容（1）	污染物名称	监测设施	自动监测是否联网	自动监测仪器名称	自动监测设施安装位置	自动监测设施是否符合安装、运行、维护等管理要求	手工监测采样方法及个数（2）	手工监测频次（3）	手工测定方法（4）	其他信息
56	废气	设备与管线组件动静密封点		温度，湿度，气压，风速，风向	挥发性有机物	手工					非连续采样 至少3个	1次/季	环境空气 总烃、甲烷和非甲烷总烃的测定 直接进样-气相色谱法（HJ 604-2017 代替 HJ 604-2011）	对于设备与管线组件密封点泄漏检测，若同一密封点连续三个周期检测无泄漏情况，则检测周期可延长一倍，但在后需检测中该监测点位一旦检测出现泄露情况，则检测频次

2019150105000004201911121003 20

序号	污染源类别/监测类别	排放口编号/监测点位	排放口名称/监测点位名称	监测内容（1）	污染物名称	监测设施	自动监测是否联网	自动监测仪器名称	自动监测设施安装位置	自动监测设施是否符合安装、运行、维护等管理要求	手工监测采样方法及个数（2）	手工监测频次（3）	手工测定方法（4）	其他信息
														按原规定执行。其他要求按HJ 733及其他国家挥发性有机物管理规定执行。
57	废水	DW001	污水处理场总排口	流量，水温	pH值	手工					混合采样至少3个混合样	1次/月	水质 pH值的测定 玻璃电极法 GB 6920-1986	企业目前内部按1次/周进行控制。
58	废水	DW001	污水处理场总排口	水温，流量	溶解性总固体	手工					混合采样至少3个混合样	1次/季	生活饮用水标准检验方法	
59	废水	DW001	污水处理	流量，水温	悬浮物	手工					混合采样至少3个	1次/月	水质 悬浮物的测定	

20191501050000042019111210032O

序号	污染源类别/监测类别	排放口编号/监测点位	排放口名称/监测点位名称	监测内容（1）	污染物名称	监测设施	自动监测是否联网	自动监测仪器名称	自动监测设施安装位置	自动监测设施是否符合安装、运行、维护等管理要求	手工监测采样方法及个数（2）	手工监测频次（3）	手工测定方法（4）	其他信息
			场总排口								混合样		重量法 GB 11901-1989	
60	废水	DW001	污水处理场总排口	流量，水温	五日生化需氧量	手工					混合采样至少3个混合样	1次/季	水质 五日生化需氧量（BOD5）的测定 稀释与接种法 HJ505-2009	企业目前内部按1次/月进行控制。
61	废水	DW001	污水处理场总排口	流量，水温	化学需氧量	自动	是	COD在线自动监测仪	污水处理总排口	是	其他	1次/日	水质 化学需氧量的测定 快速消解分光光度法 HJ/T 399-2007，水质 化学需氧量的测定 重铬酸盐法 GB 11914-1989	
62	废水	DW001	污水处理场总	流量，水温	总有机碳	手工					混合采样至少3个混合样	1次/季	重量法	

20191501050000042019111210032O

序号	污染源类别/监测类别	排放口编号/监测点位	排放口名称/监测点位名称	监测内容（1）	污染物名称	监测设施	自动监测是否联网	自动监测仪器名称	自动监测设施安装位置	自动监测设施是否符合安装、运行、维护等管理要求	手工监测采样方法及个数（2）	手工监测频次（3）	手工测定方法（4）	其他信息
			排口											
63	废水	DW001	污水处理场总排口	流量，水温	总氮（以N计）	手工					混合采样至少3个混合样	1次/月	水质 总氮的测定 连续流动-盐酸萘乙二胺分光光度法HJ 667-2013	
64	废水	DW001	污水处理场总排口	流量，水温	氨氮（NH3-N）	自动	是	氨氮在线自动监测仪	污水处理总排口	是	其他	1次/日	水质 氨氮的测定 纳氏试剂分光光度法 HJ 535-2009	
65	废水	DW001	污水处理场总排口	流量，水温	总磷（以P计）	手工					混合采样至少3个混合样	1次/月	水质 磷酸盐和总磷的测定 连续流动-钼酸铵分光光度法HJ 670-2013	
66	废水	DW001	污水处理	流量，水温	硫化物	手工					混合采样至少3个	1次/月	水质 硫化物的测定	

20191501050000042019111210032O

序号	污染源类别/监测类别	排放口编号/监测点位	排放口名称/监测点位名称	监测内容（1）	污染物名称	监测设施	自动监测是否联网	自动监测仪器名称	自动监测设施安装位置	自动监测设施是否符合安装、运行、维护等管理要求	手工监测采样方法及个数（2）	手工监测频次（3）	手工测定方法（4）	其他信息
			场总排口								混合样		气相分子吸收光谱法 HJ/T 200-2005	
67	废水	DW001	污水处理场总排口	流量，水温	石油类	手工					混合采样至少3个混合样	1次/月	水质 石油类和动植物油的测定 红外光度法 GB/T 16488-1996	
68	废水	DW001	污水处理场总排口	流量，水温	挥发酚	手工					混合采样至少3个混合样	1次/月	水质 挥发酚的测定 溴化容量法 HJ 502-2009	
69	废水	DW001	污水处理场总排口	流量，水温	苯	手工					混合采样至少3个混合样	1次/季	水质 苯系物的测定 气相色谱法 GB 11890-1989	企业目前内部按1次/月进行控制。
70	废水	DW001	污水处理	流量，水温	甲苯	手工					混合采样至少3个	1次/季	水质 苯系物的测定	企业目前内部按1

20191501050000042019111210032O

序号	污染源类别/监测类别	排放口编号/监测点位	排放口名称/监测点位名称	监测内容（1）	污染物名称	监测设施	自动监测是否联网	自动监测仪器名称	自动监测设施安装位置	自动监测设施是否符合安装、运行、维护等管理要求	手工监测采样方法及个数（2）	手工监测频次（3）	手工测定方法（4）	其他信息
			场总排口								混合样		气相色谱法 GB 11890-1989	次/月进行控制。
71	废水	DW001	污水处理场总排口	流量，水温	乙苯	手工					混合采样至少3个混合样	1次/季	水质 苯系物的测定 气相色谱法 GB 11890-1989	企业目前内部按1次/月进行控制。
72	废水	DW001	污水处理场总排口	流量，水温	邻二甲苯	手工					混合采样至少3个混合样	1次/季	水质 苯系物的测定 气相色谱法 GB 11890-1989	企业目前内部按1次/月进行控制。
73	废水	DW001	污水处理场总排口	流量，水温	对二甲苯	手工					混合采样至少3个混合样	1次/季	水质 苯系物的测定 气相色谱法 GB 11890-1989	企业目前内部按1次/月进行控制。
74	废水	DW001	污水处理场总排口	流量，水温	间二甲苯	手工					混合采样至少3个混合样	1次/季	水质 苯系物的测定 气相色谱法 GB 11890-1989	企业目前内部按1次/月进行控制。
75	废水	DW001	污水	流量，	总氰化物	手工					混合采样	1次/季	水质	企业目前

2019150105000004201911121003 20

序号	污染源类别/监测类别	排放口编号/监测点位	排放口名称/监测点位名称	监测内容（1）	污染物名称	监测设施	自动监测是否联网	自动监测仪器名称	自动监测设施安装位置	自动监测设施是否符合安装、运行、维护等管理要求	手工监测采样方法及个数（2）	手工监测频次（3）	手工测定方法（4）	其他信息
			处理场总排口	水温							至少3个混合样		生活饮用水标准检验方法 GB/T5750.5-2009	内部按1次/月进行控制。
76	废水	DW001	污水处理场总排口	流量,水温	总钒	手工					混合采样至少3个混合样	1次/季	水质 65种元素的测定 电感耦合等离子体质谱法 HJ700-2014	企业目前内部按1次/月进行控制。
77	废水	DW003	酸性水气提排放口	化学需氧量,总砷,氨氮（NH3-N）	化学需氧量	手工					混合采样至少3个混合样	1次/月	水质 化学需氧量的测定 重铬酸盐法 HJ 828-2017	
78	废水	DW003	酸性水气提排	化学需氧量,总	总砷	手工					混合采样至少3个混合样	1次/月	水质 总砷的测定 二乙基二硫代氨	

20191501050000042019111210032O

序号	污染源类别/监测类别	排放口编号/监测点位	排放口名称/监测点位名称	监测内容（1）	污染物名称	监测设施	自动监测是否联网	自动监测仪器名称	自动监测设施安装位置	自动监测设施是否符合安装、运行、维护等管理要求	手工监测采样方法及个数（2）	手工监测频次（3）	手工测定方法（4）	其他信息
			放口	砷,氨氮（NH3-N）									基甲酸银分光光度法GB 7485-87	
79	废水	DW003	酸性水气提排放口	化学需氧量,总砷,氨氮（NH3-N）	氨氮（NH3-N）	手工					混合采样至少3个混合样	1次/月	水质 氨氮的测定 连续流动-水杨酸分光光度法HJ 665-2013	

注：（1）指气量、水量、温度、含氧量等项目。

（2）指污染物采样方法，如对于废水污染物：“混合采样（3个、4个或5个混合）”“瞬时采样（3个、4个或5个瞬时样）”；对于废气污染物：“连续采样”“非连续采样（3个或多个）”。

2019150105000004201911121003 20

（3）指一段时期内的监测次数要求，如1次/周、1次/月等，对于规范要求填报自动监测设施的，在手工监测内容中填报自动在线监测出现故障时的手工频次。

（4）指污染物浓度测定方法，如“测定化学需氧量的重铬酸钾法”、“测定氨氮的水杨酸分光光度法”等。

（5）根据行业特点，如果需要对雨排水进行监测的，应当手动填写。

监测质量保证与质量控制要求：

《呼和浩特石化公司环境监测分析计划》

监测数据记录、整理、存档要求：

《呼和浩特石化公司环境保护管理规定》

20191501050000042019111210032 0

（二）环境管理台账记录

表18 环境管理台账信息表

序号	类别	记录内容	记录频次	记录形式	其他信息
1	基本信息	a）生产设施基本信息：主要技术参数及设计值等； b）污染防治设施基本信息：主要技术参数及设计值；对于防渗漏、防泄漏等污染防治措施，还应记录落实情况及问题整改情况等。	对于未发生变化的基本信息，按年记录、1次/年；对于发生变化的基本信息，在发生变化时记录1次。	电子台账+纸质台账	原则上不少于3年
2	其他环境管理信息	无组织废气污染防治措施管理维护信息:管理维护时间及主要内容等。 特殊时段环境管理信息:具体管理要求及其执行情况。 其他信息:法律法规、标准规范确定的其他信息，企业自主记录的环境管理信息。	废气无组织污染防治措施管理信息：按日记录，1次/日。 特殊时段环境管理信息：按照4.4.1-4.4.4规定频次记录；对于停产或错峰生产的，原则上仅对停产或错峰生产的起止日	电子台账+纸质台账	原则上不少于3年

2019150105000004201911121003 20

序号	类别	记录内容	记录频次	记录形式	其他信息
			期各记录1次。 其他信息：依据法律法规、标准规范或实际生产运行规律等确定记录频次。		
3	其他环境管理信息	按照HJ819及各行业自行监测技术指南规定执行。 监测质量控制按照HJ/T373和HJ819等规定执行。	按照HJ819及各行业自行监测技术指南规定执行。	电子台账+纸质台账	原则上不少于3年
4	生产设施运行管理信息	a)正常工况：运行状态、生产负荷、主要产品产量、原辅料及燃料等。 1）运行状态：是否正常运行，主要参数名称及数值。 2）生产负荷：主要产品产量与设计生产能力之比。 3）主要产品产量：名称、产量。 4）原辅料：名称、用量、硫元素占比、有毒有害物质及成分占比（如有）。 5）燃料：名称、用量、硫元	a)正常工况： 1）运行状态：一般按日或批次记录，1次/日或批次。 2）生产负荷：一般按日或批次记录，1次/日或批次。 3）产品产	电子台账+纸质台账	原则上不少于3年

2019150105000004201911121003 20

序号	类别	记录内容	记录频次	记录形式	其他信息
		素占比、热值等。 6）其他：用电量等。 b）非正常工况：起止时间、产品产量、原辅料及燃料消耗量、事件原因、应对措施、是否报告等。	量：连续生产的，按日记录，1次/日。非连续生产的，按照生产周期记录，1次/周期；周期小于1天的，按记录，1次/日。 4）原辅料：按照采购批次记录，1次/批。 5）燃料：按照采购批次记录，1次/批。 b)非正常工况：按照工况期记录，1次/工况期。		
5	污染防治设施运行管理信息	a)正常情况：运行情况、主要药剂添加情况等。 1）运行情况：是否正常运行；治理效率、副产物产生量等。	a)正常情况： 1）运行情况：按日记录，1次	电子台账+纸质台账	原则上不少于3年

20191501050000004201911121003 20

序号	类别	记录内容	记录频次	记录形式	其他信息
		2）主要药剂（吸附剂）添加情况：添加（更换）时间、添加量等。 3）涉及DCS系统的，还应记录DCS曲线图。DCS曲线图应按不同污染物分别记录，至少包括烟气量、污染物进出口浓度等。 b)异常情况：起止时间、污染物排放浓度、异常原因、应对措施、是否报告等。	/日。 2）主要药剂添加情况：按日或批次记录，1次/日或批次。 3）DCS曲线图：按月记录，1次/月。 b）异常情况：按照异常情况记录，1次/异常情况期。		

八、有核发权的地方生态环境主管部门增加的管理内容（如需）

1.按期如实填报环境统计相关年报、直报报表；

九、改正规定（如需）

表19 改正规定信息表

序号	改正问题	改正措施	时限要求

2019150105000004201911121003 20

20191501050000004201911121003 20

十、附图

20191501050000042019111210032 0

阴图一15万吨/年聚丙烯装置工艺原则流程图

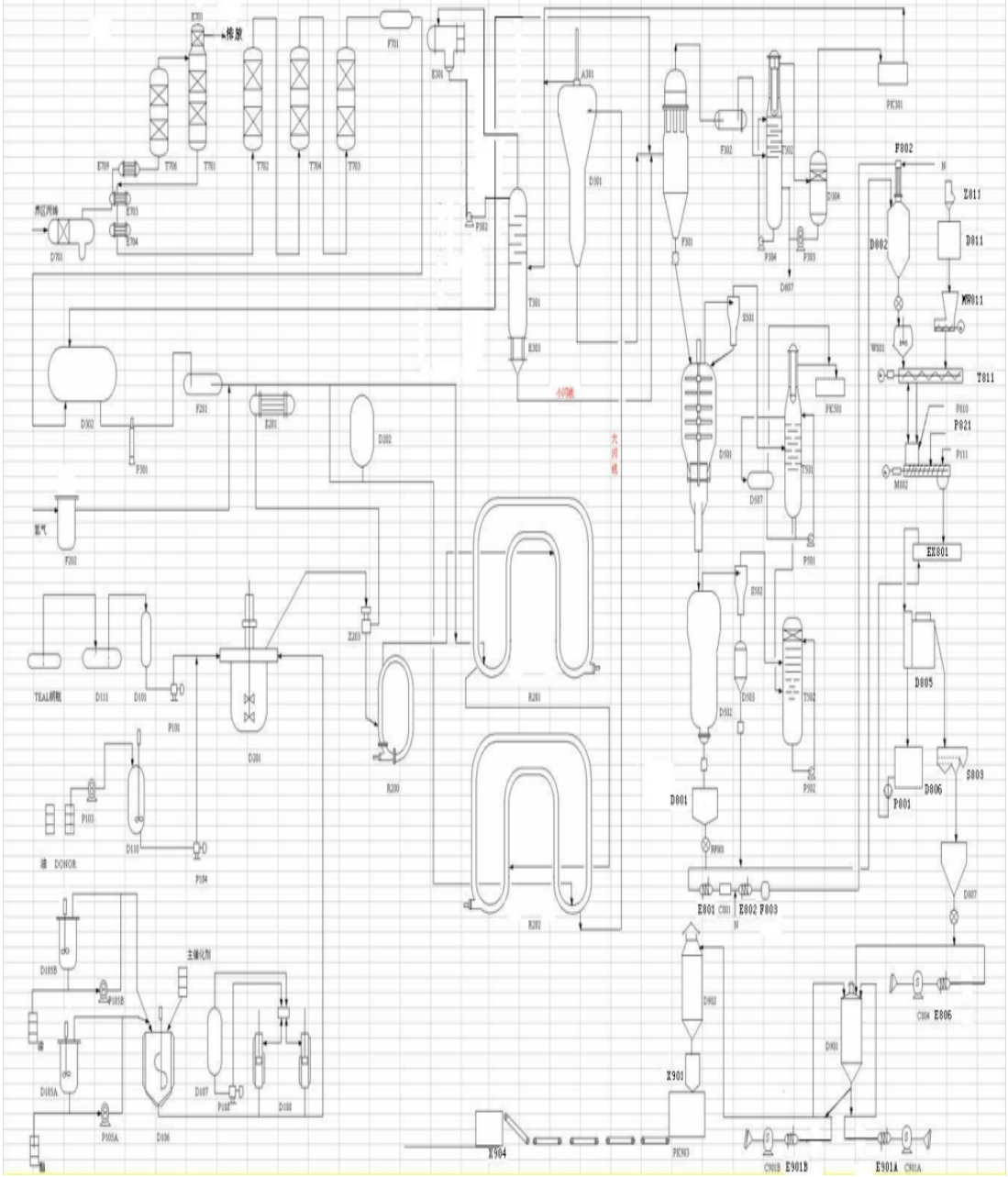

2019150105000004201911121003 20

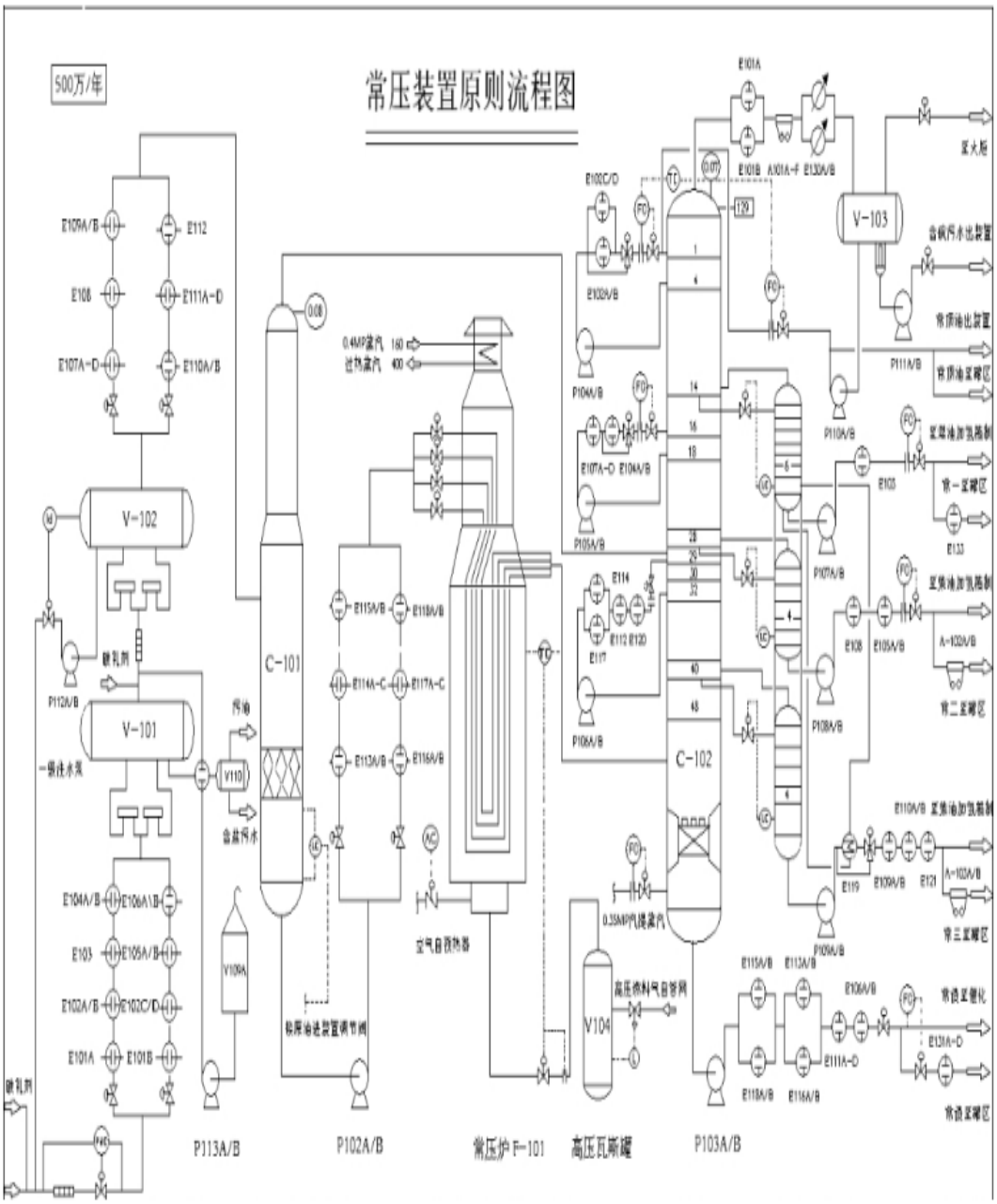

20191501050000004201911121003 20

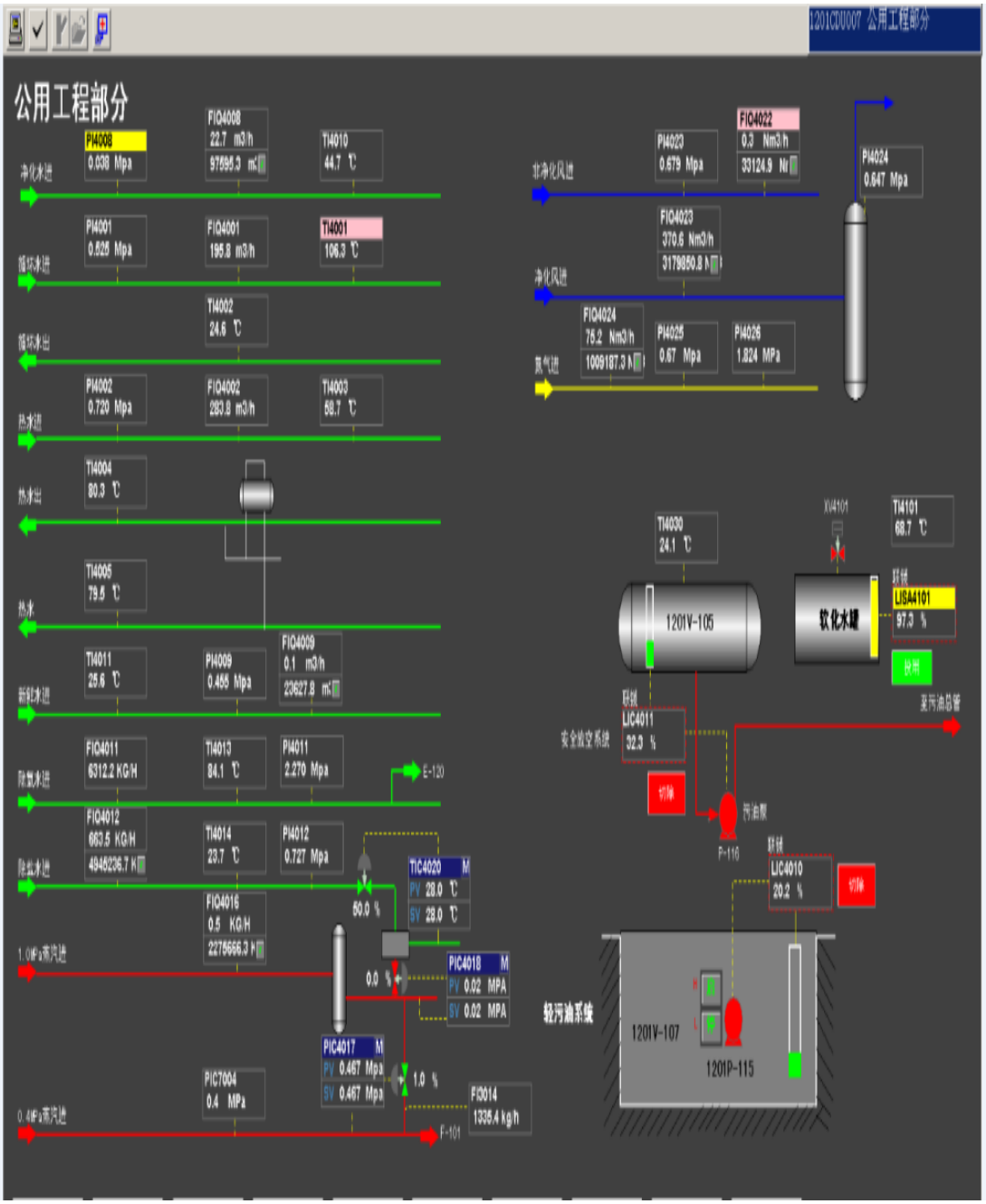

20191501050000042019111210032 0

50万吨/年

气分装置原则流程

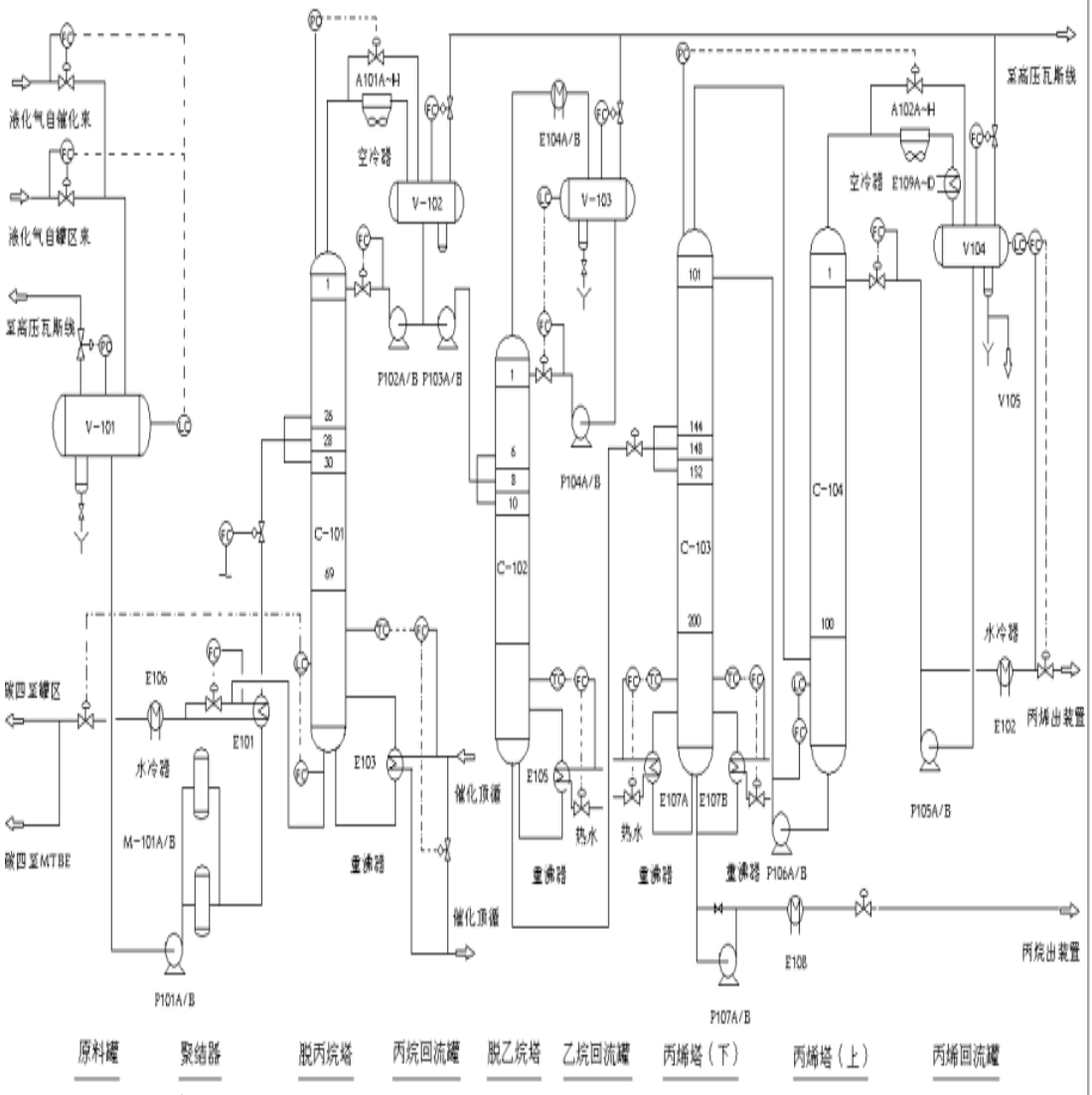

2019150105000004201911121003 20

8万吨/年

MTBE装置原则流程

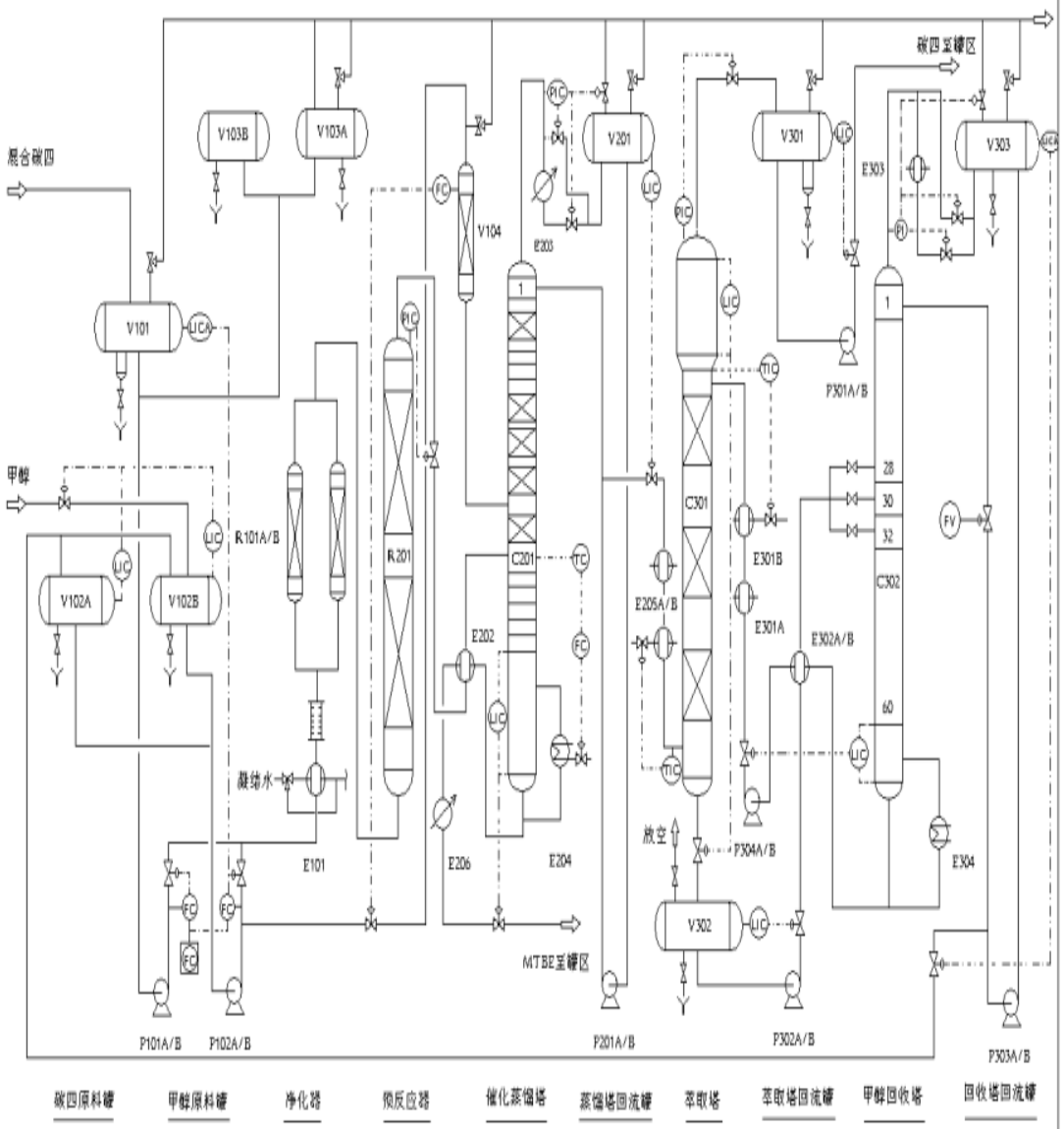

2019150105000004201911121003 20

硫磺回收原则流程图1

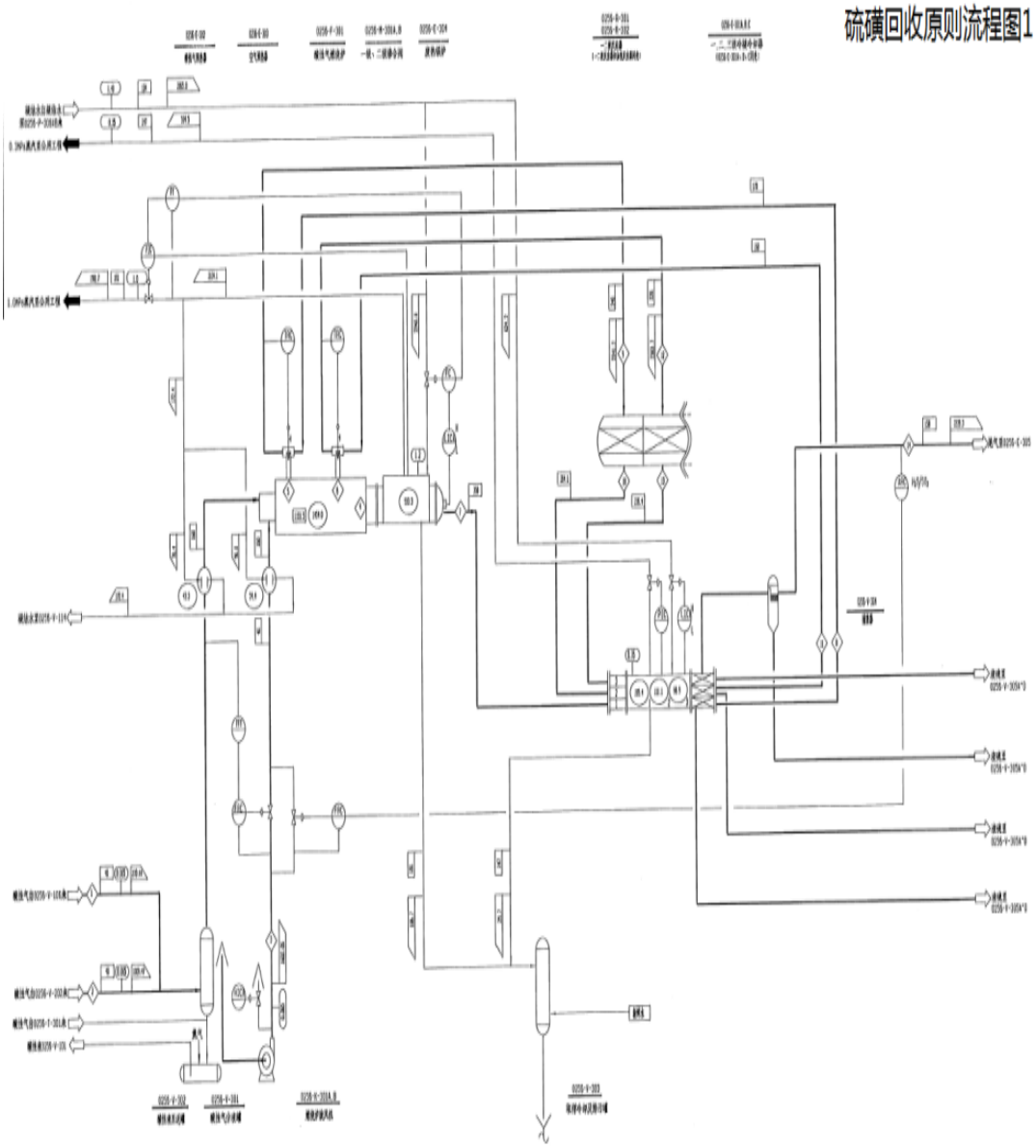

20191501050000004201911121003 20

硫磺回收原则流程图2

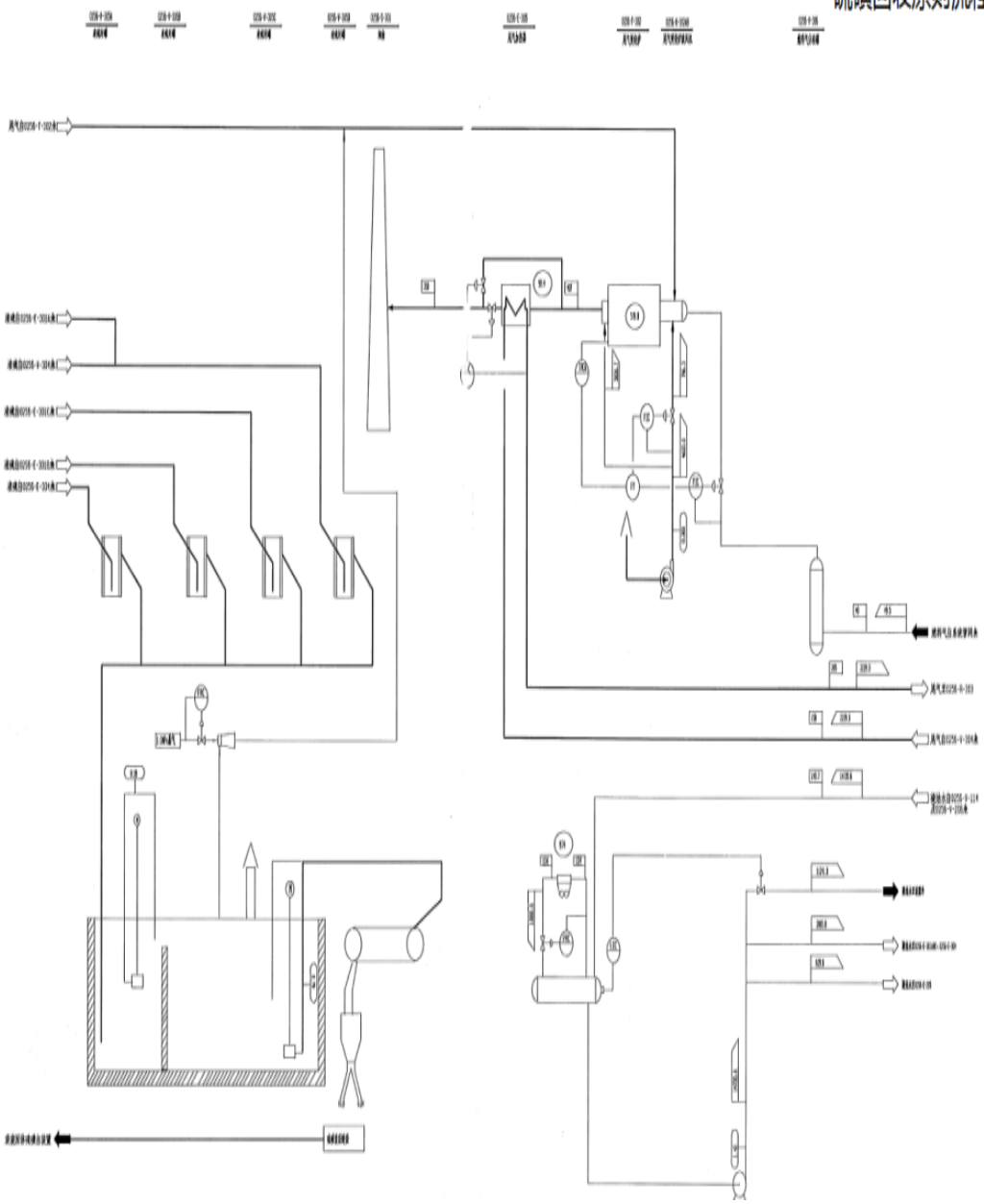

20191501050000004201911121003 20

硫磺回收原则流程图3

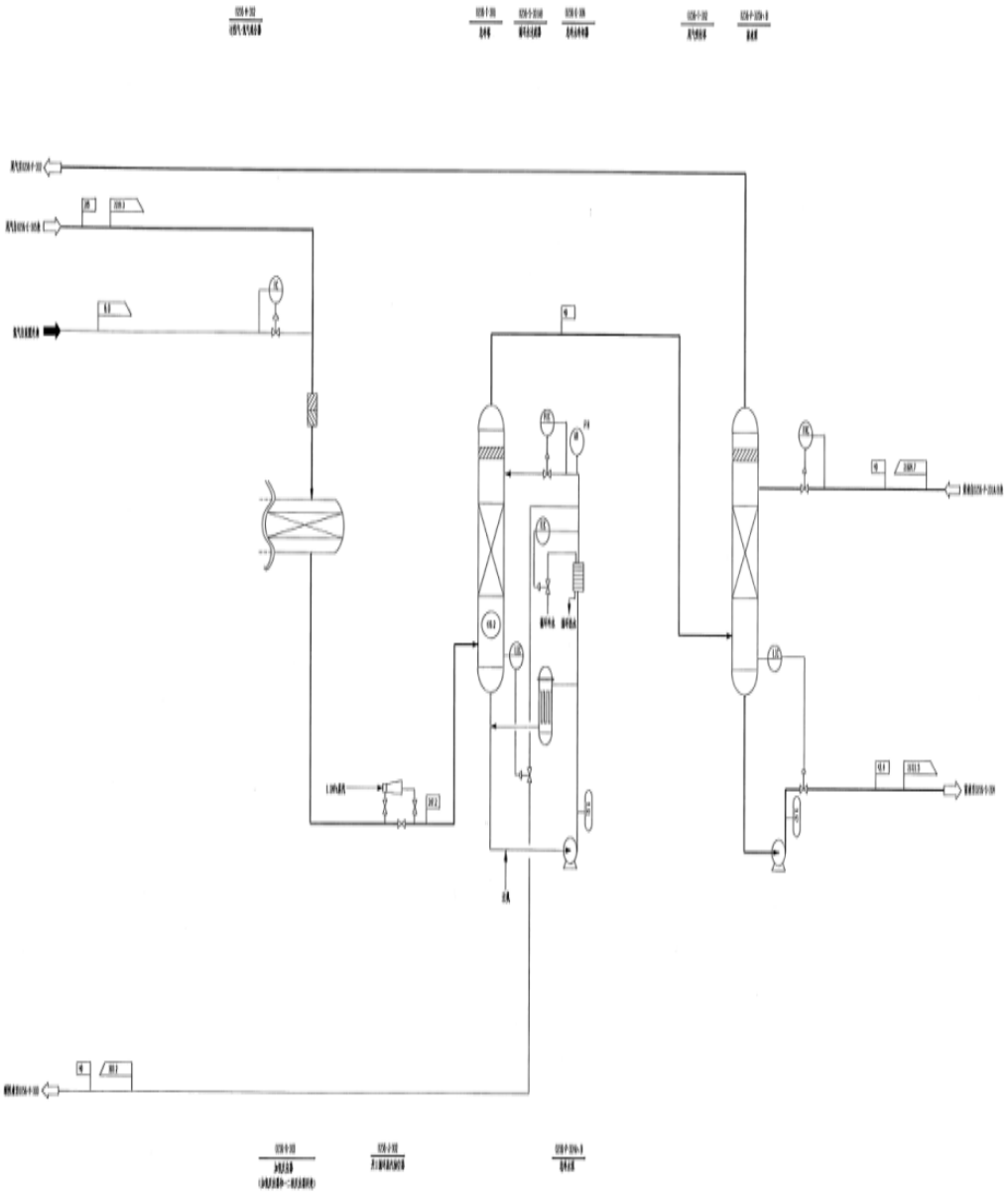

20191501050000004201911121003 20

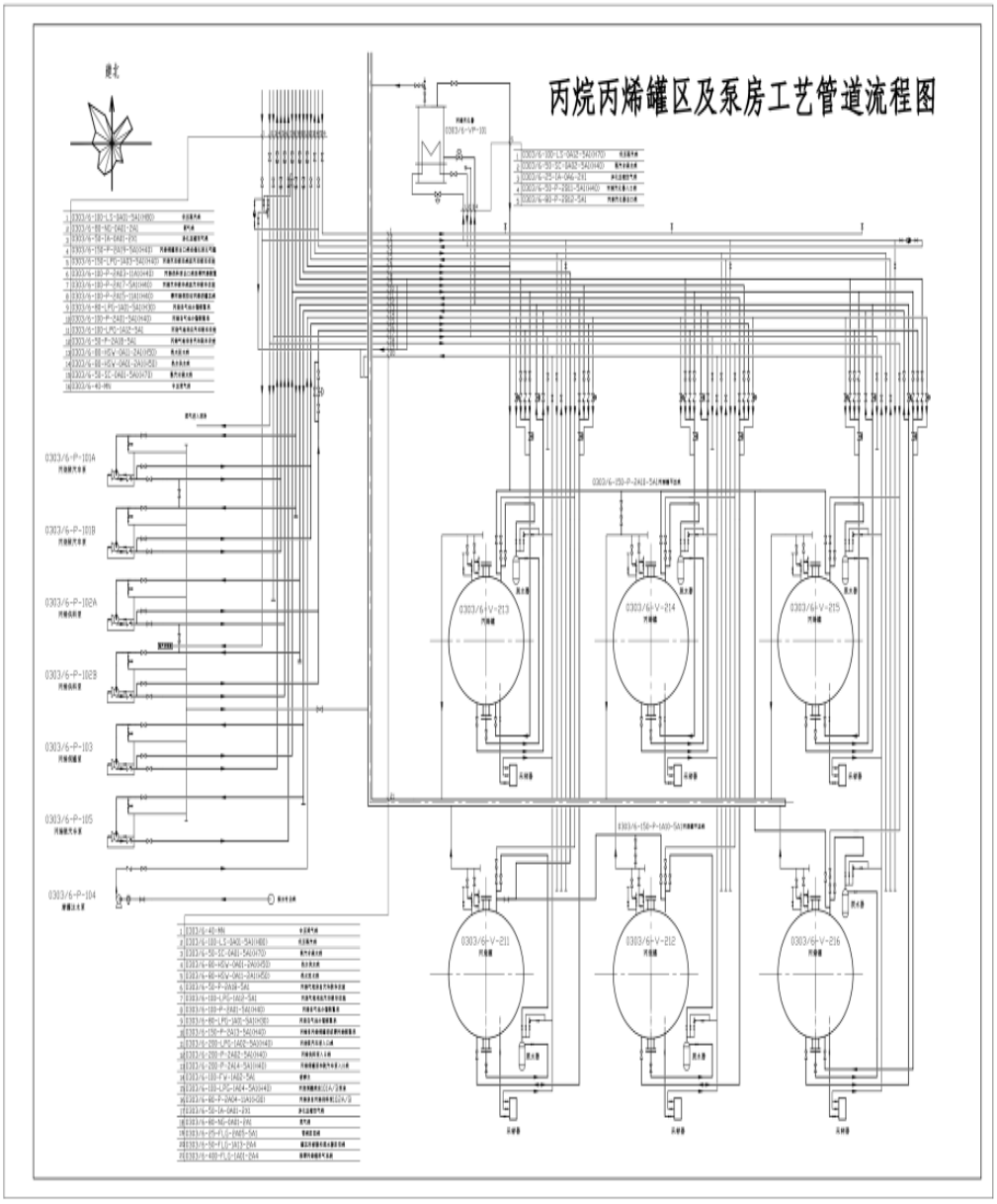

20191501050000004201911121003 20

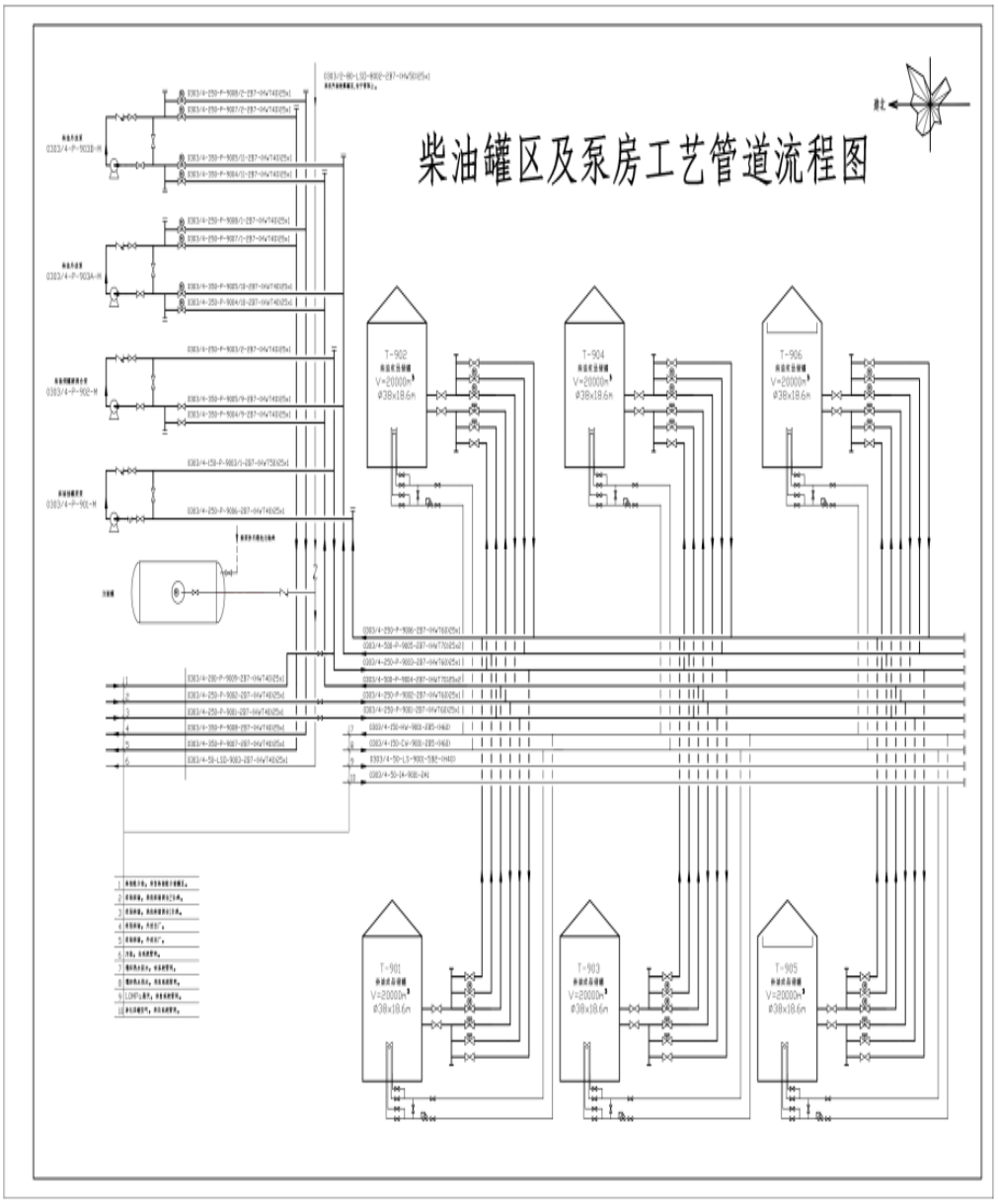

20191501050000004201911121003 20

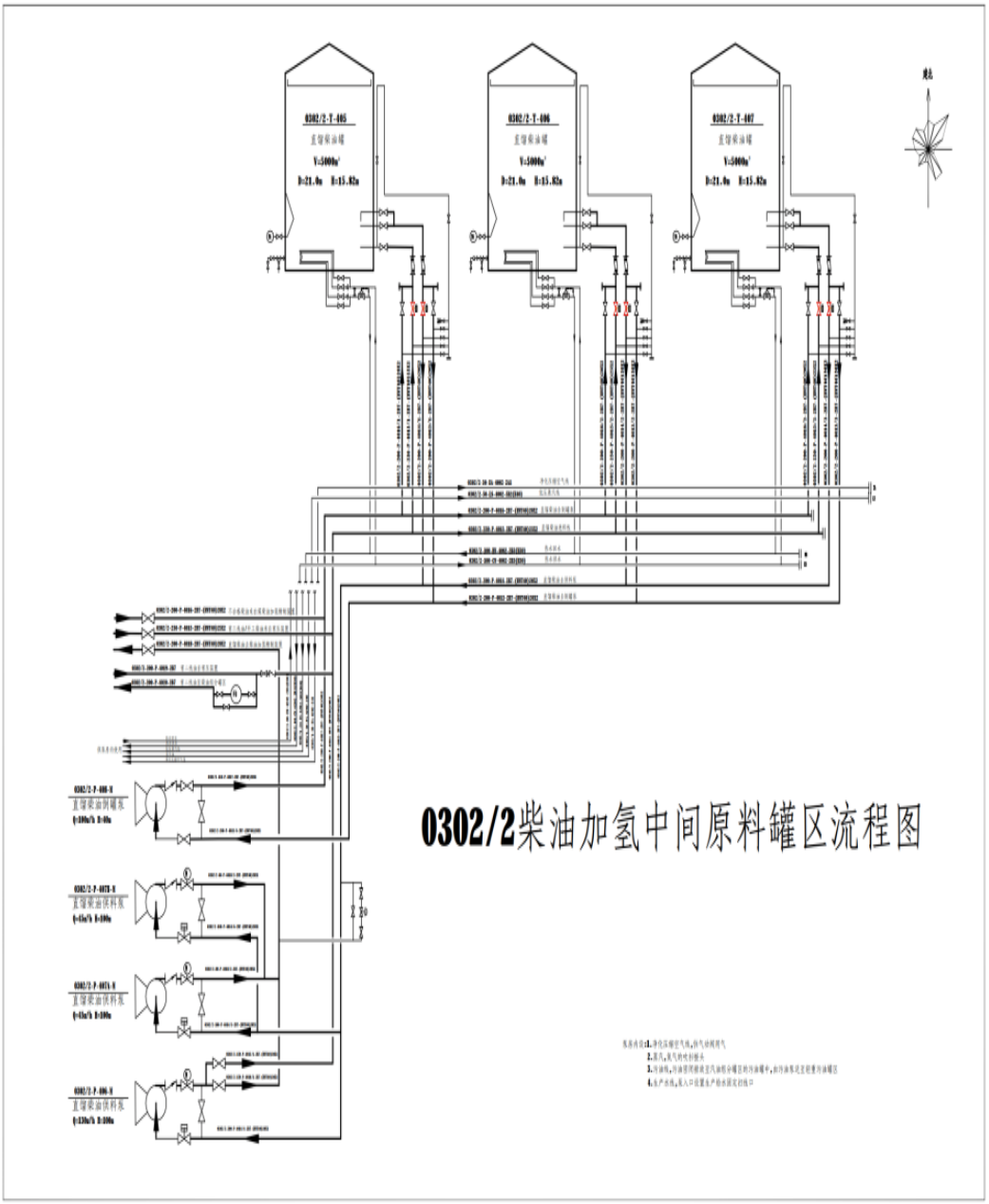

PDF 文件使用 "pdfFactory Pro" 试用版本创建 www.fineprint.cn

20191501050000004201911121003 20

柴油组分罐区流程图

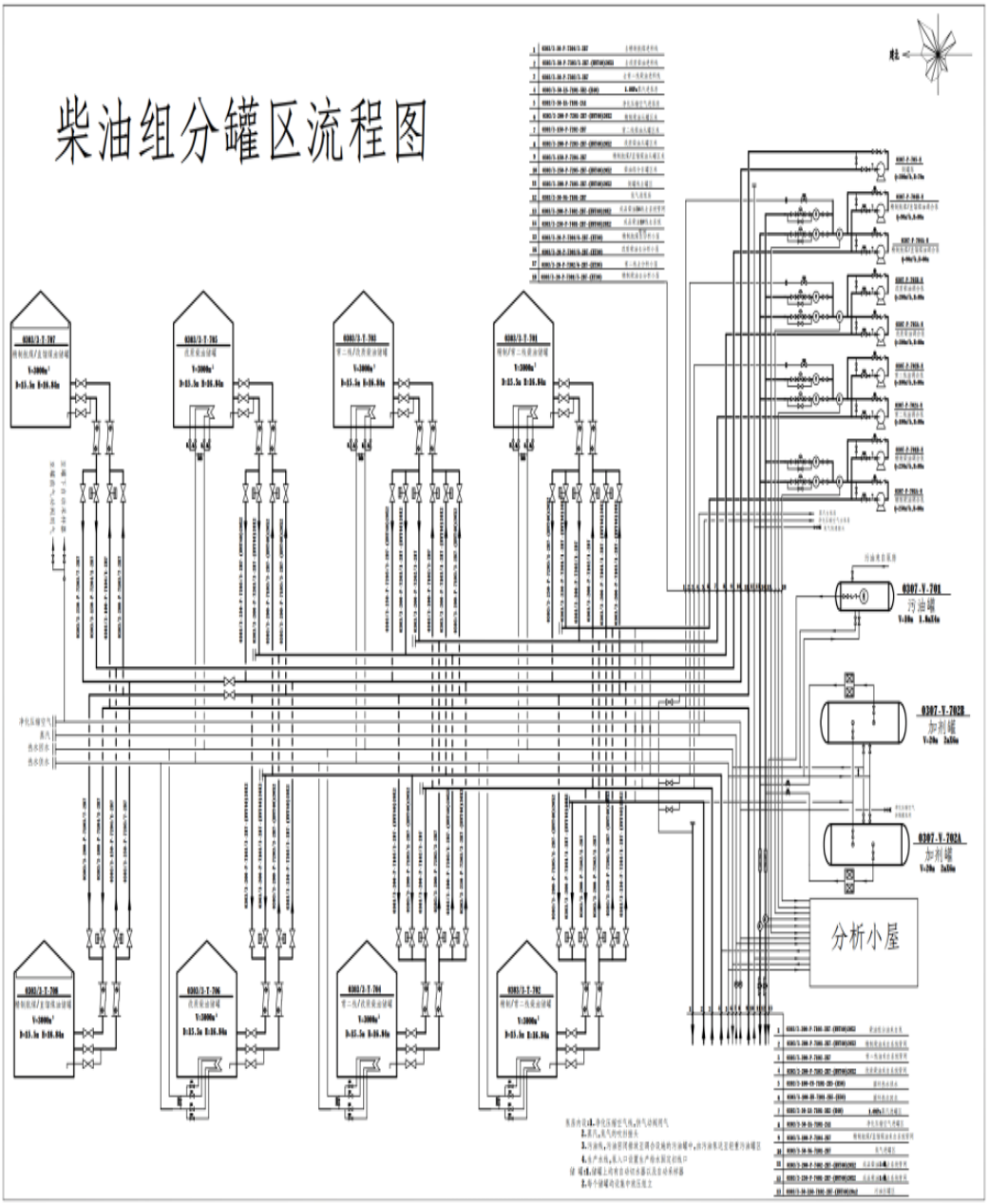

PDF 文件使用 "pdfFactory Pro" 试用版本创建 www.fineprint.cn

20191501050000004201911121003 20

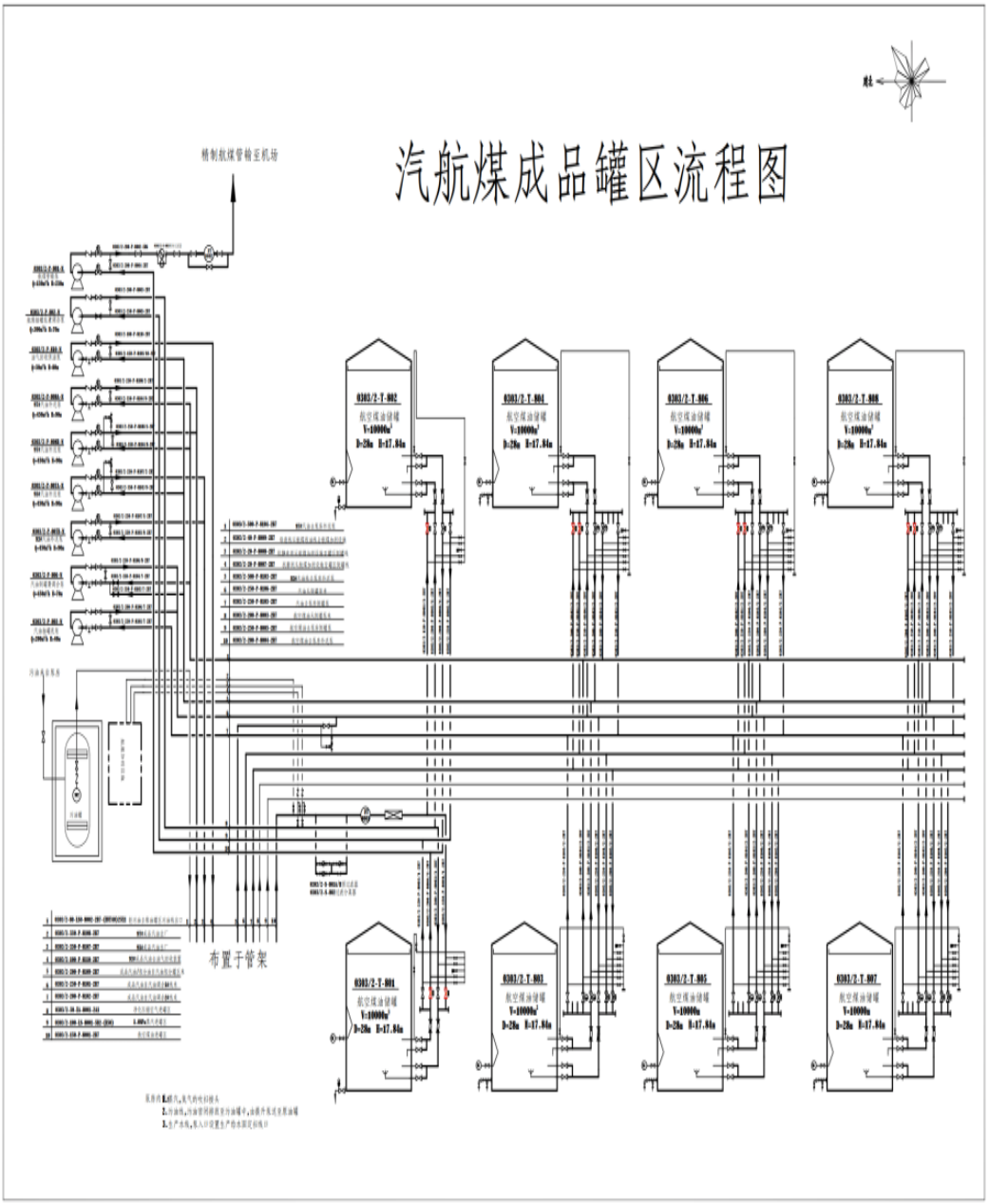

PDF 文件使用 "pdfFactory Pro" 试用版本创建 www.fineprint.cn

20191501050000004201911121003 20

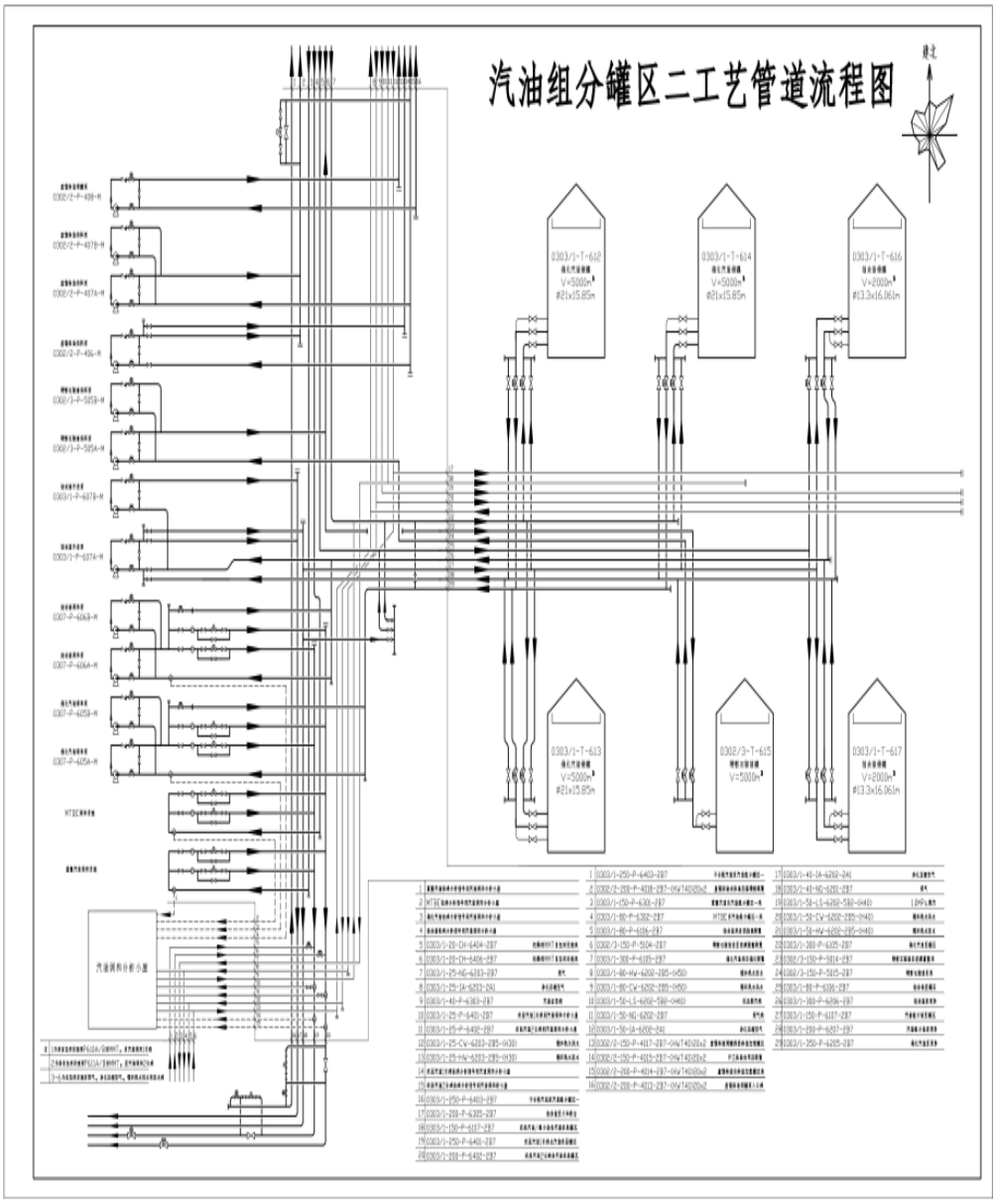

20191501050000004201911121003 20

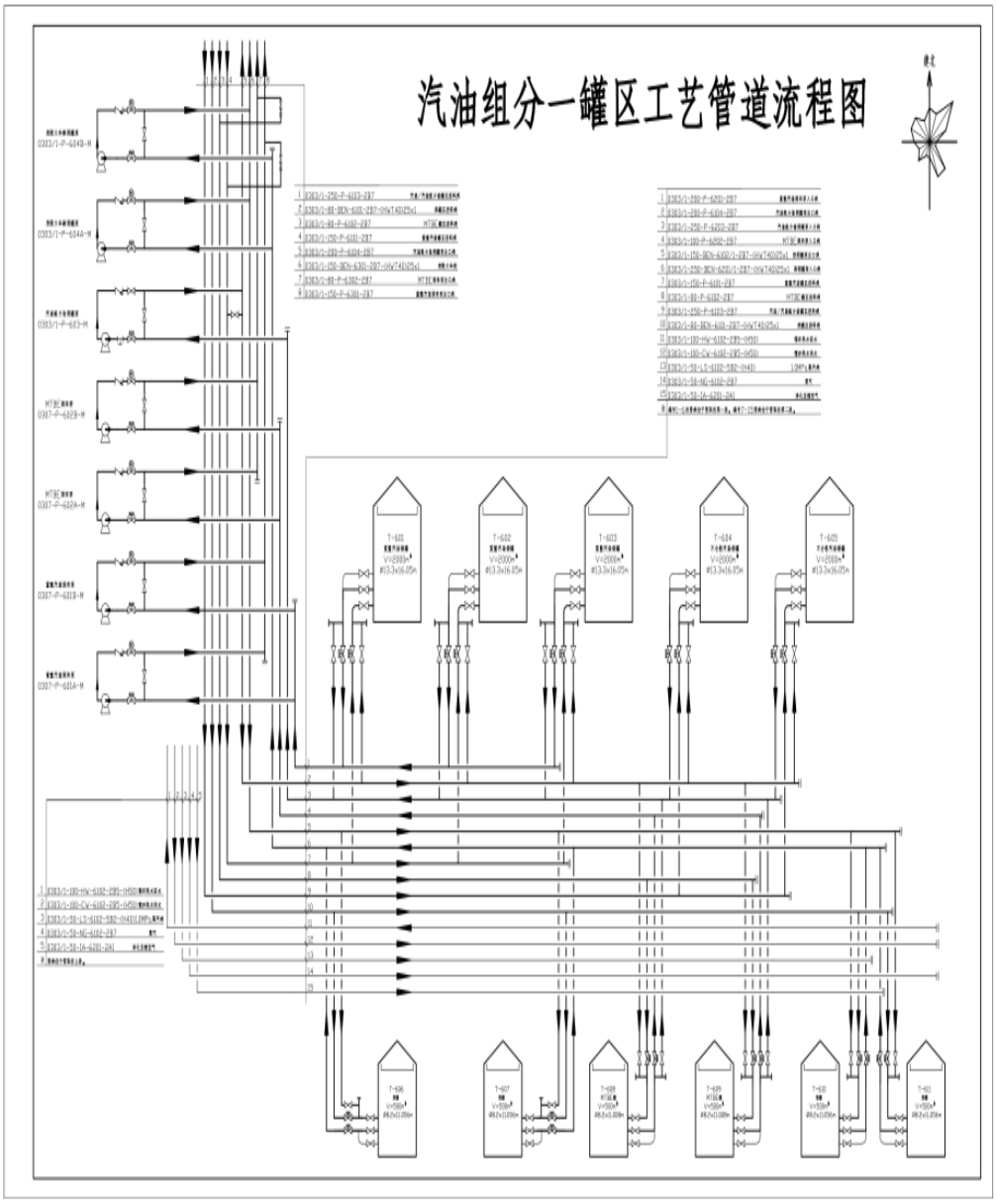

20191501050000004201911121003 20

30000m³ 原油罐区流程图

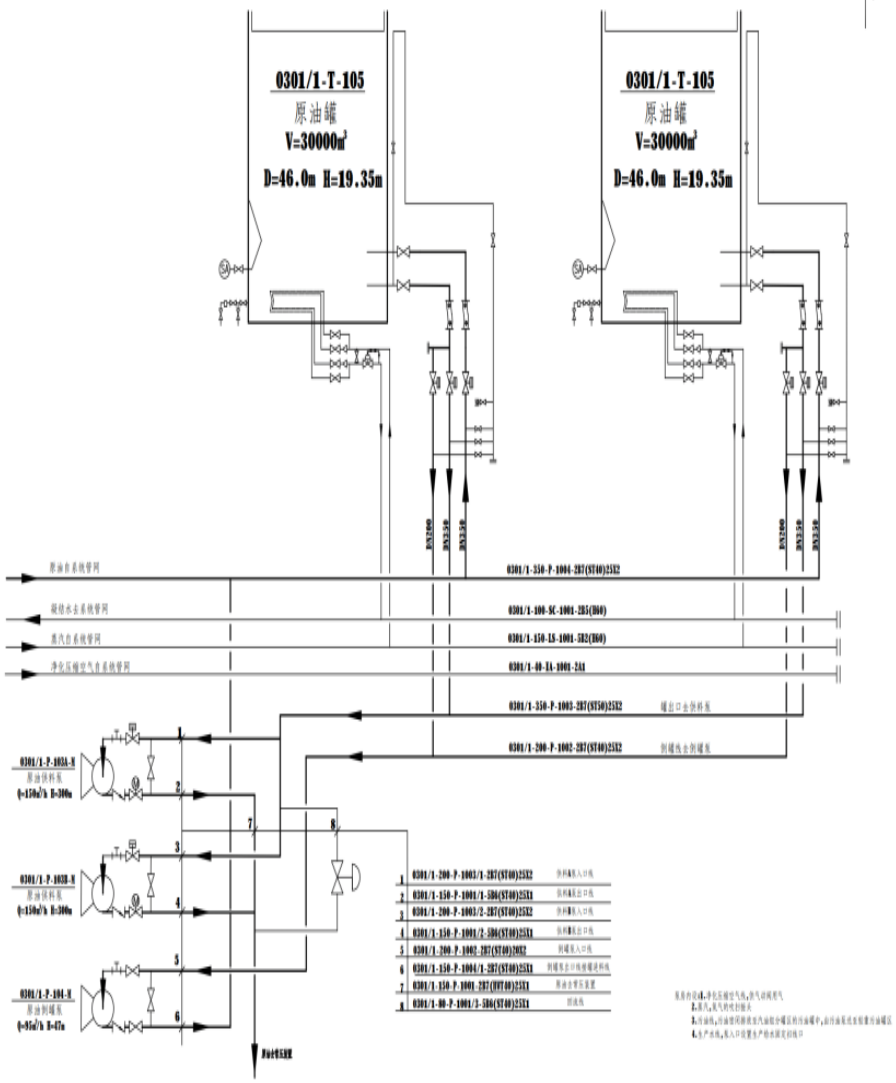

PDF 文件使用 "pdfFactory Pro" 试用版本创建 www.fineprint.cn

20191501050000004201911121003 20

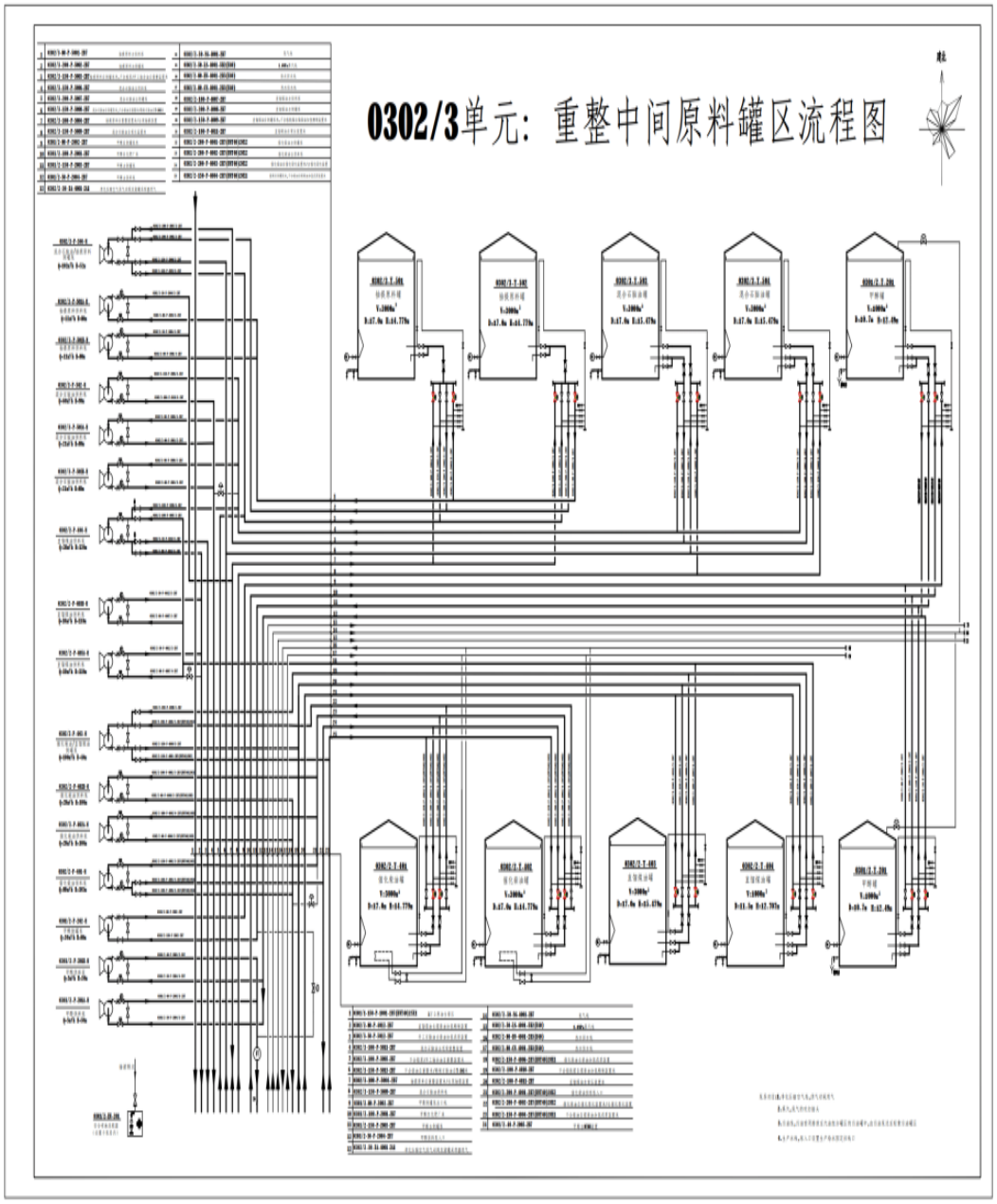

PDF 文件使用 "pdfFactory Pro" 试用版本创建 www.fineprint.cn

20191501050000004201911121003 20

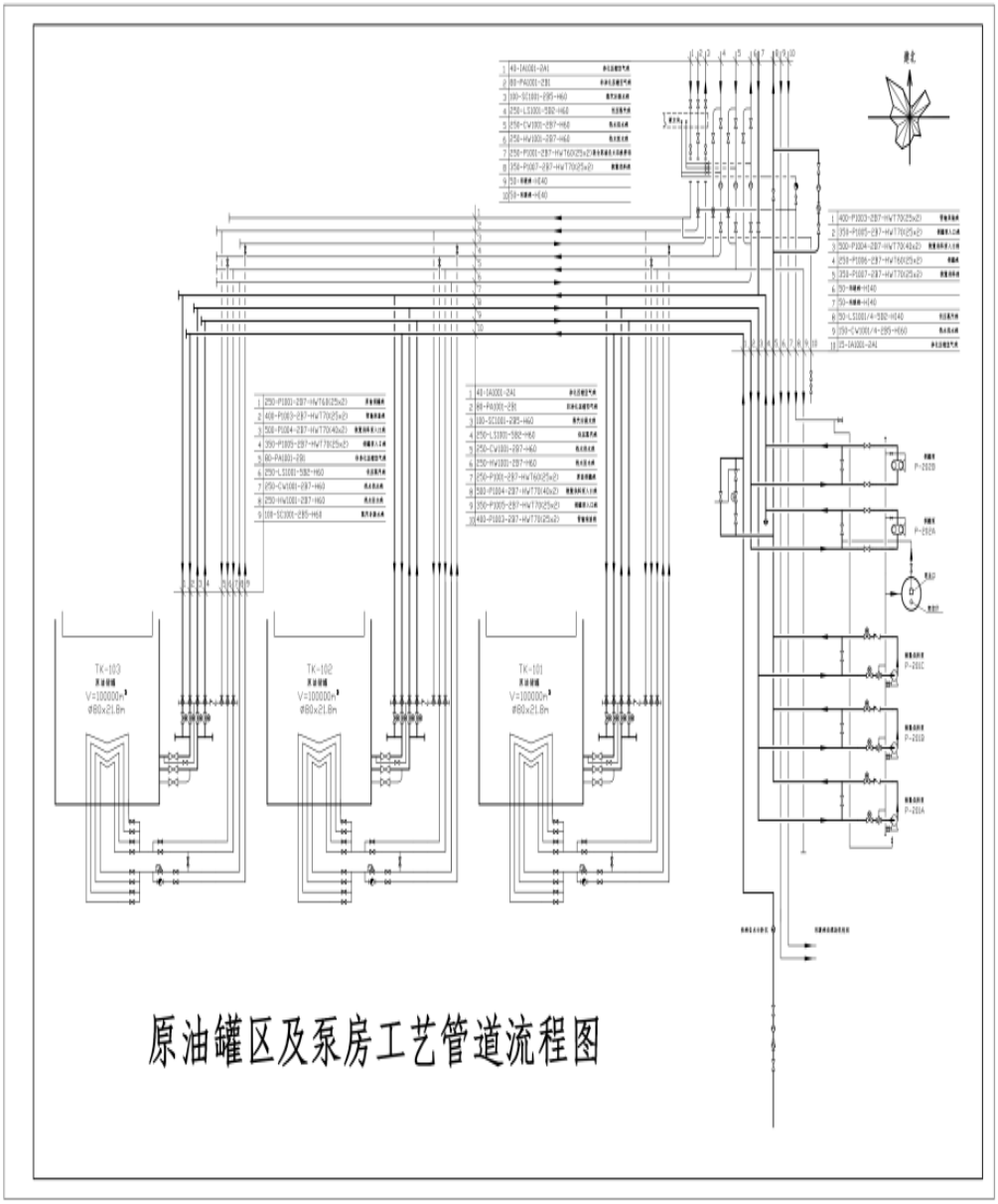

20191501050000004201911121003 20

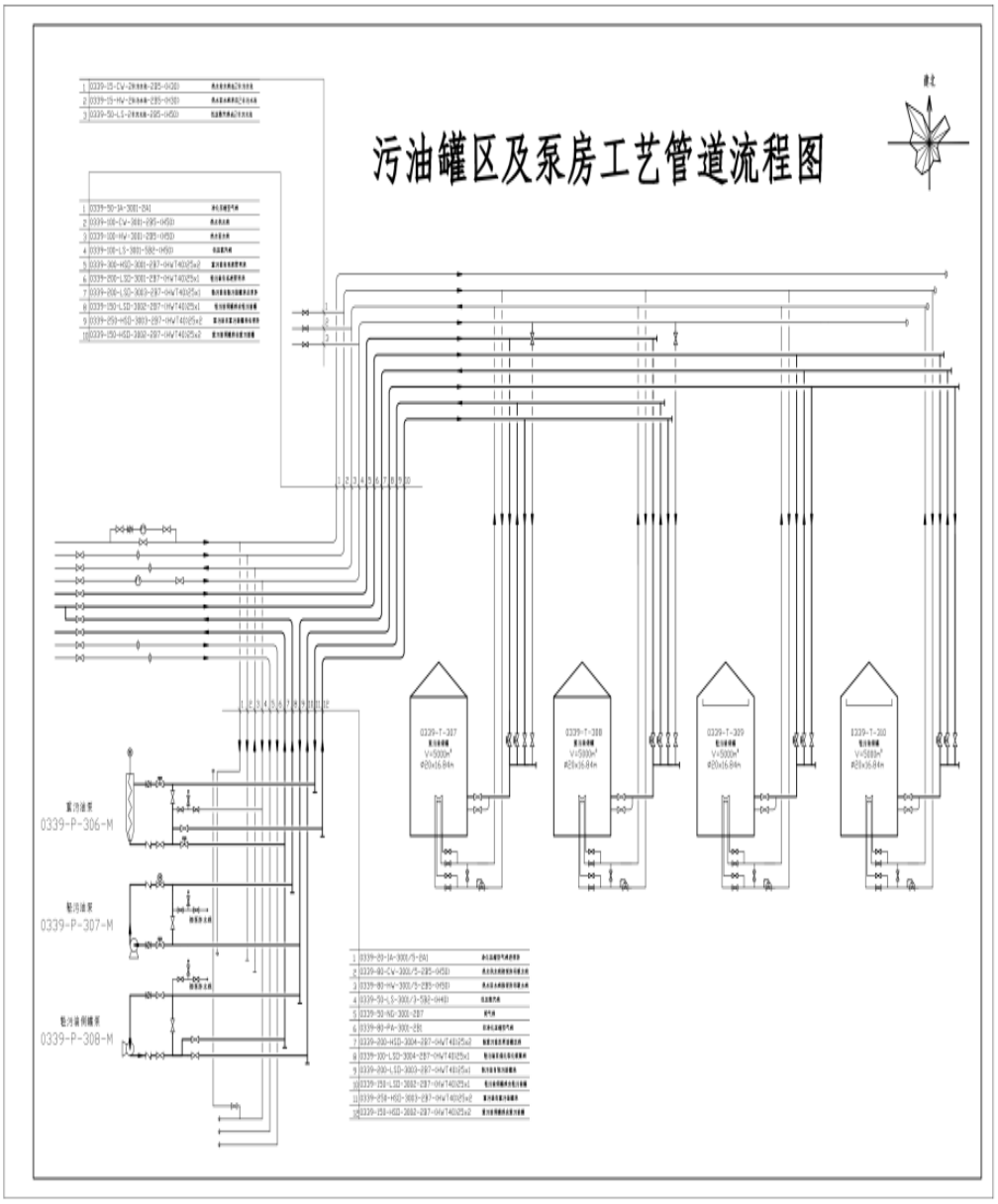

20191501050000004201911121003 20

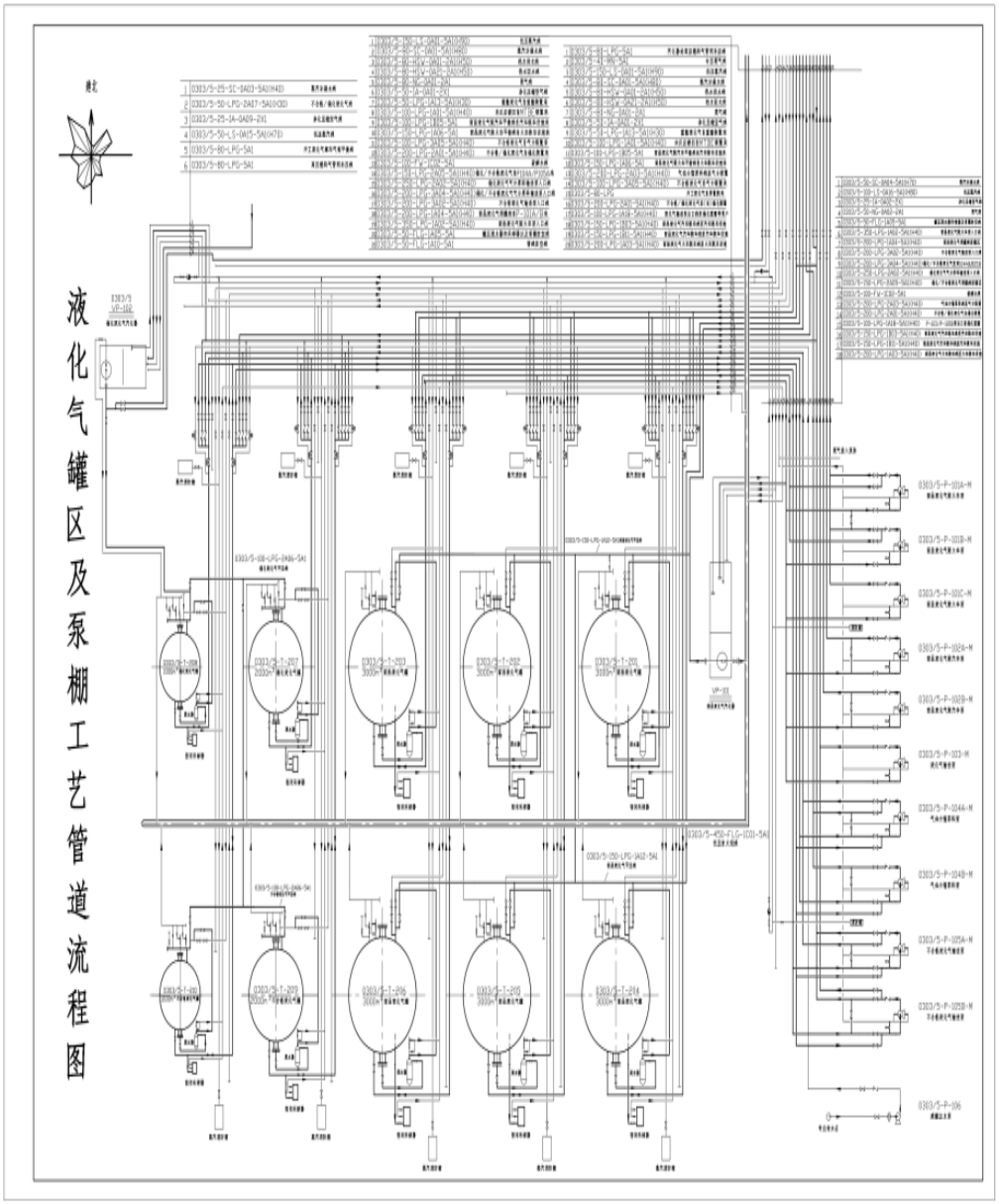

20191501050000004201911121003 20

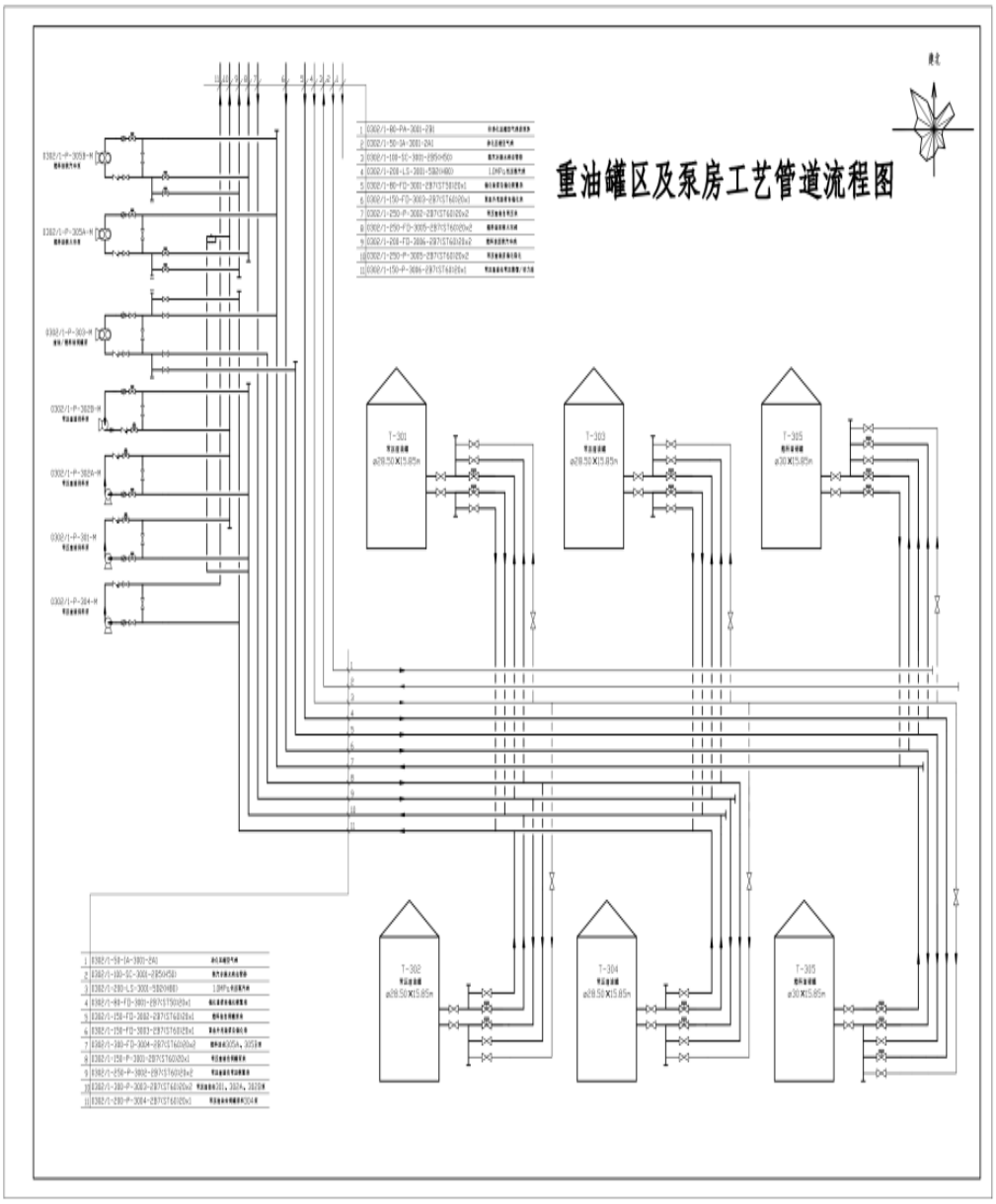

20191501050000004201911121003 20

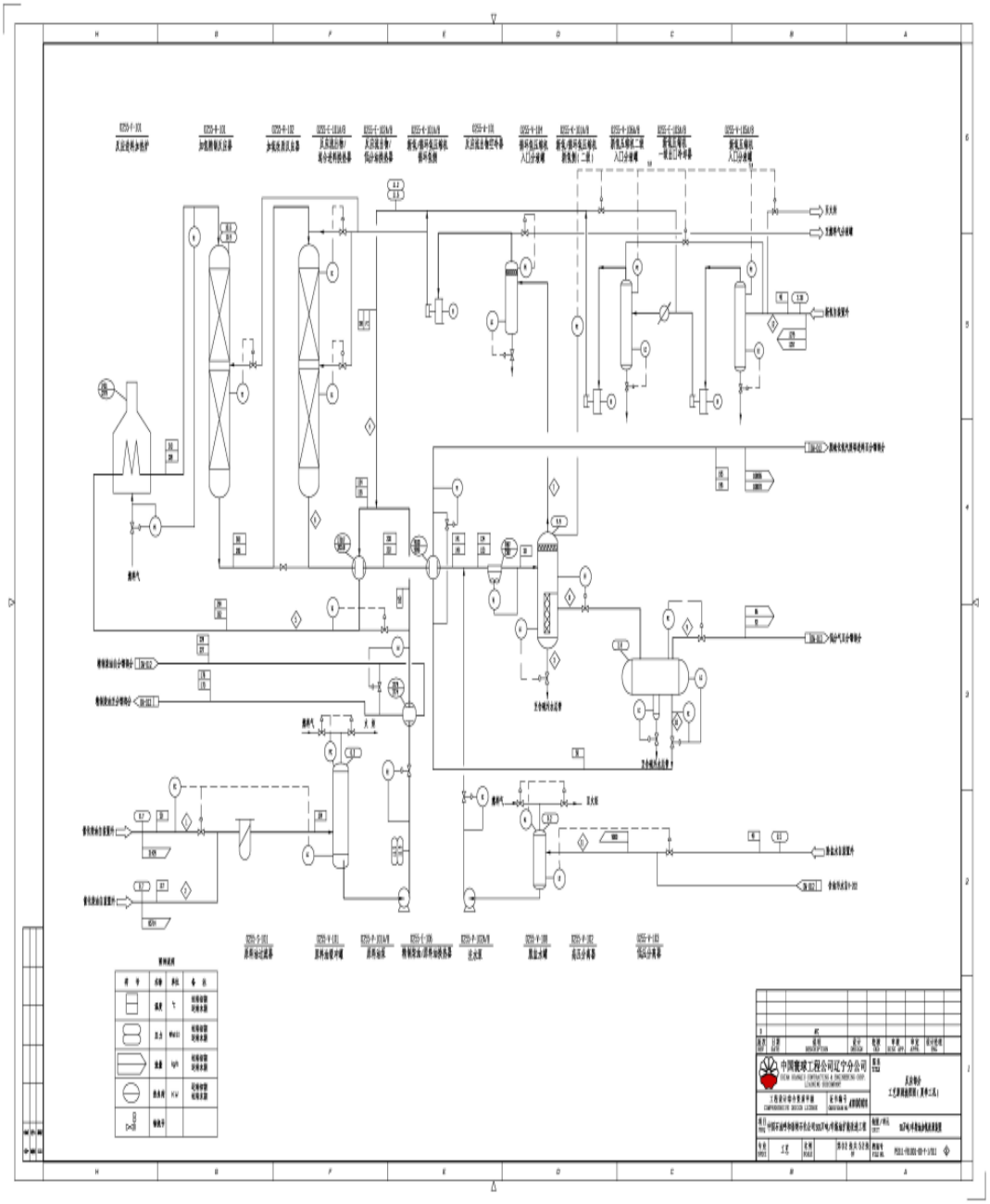

20191501050000004201911121003 20

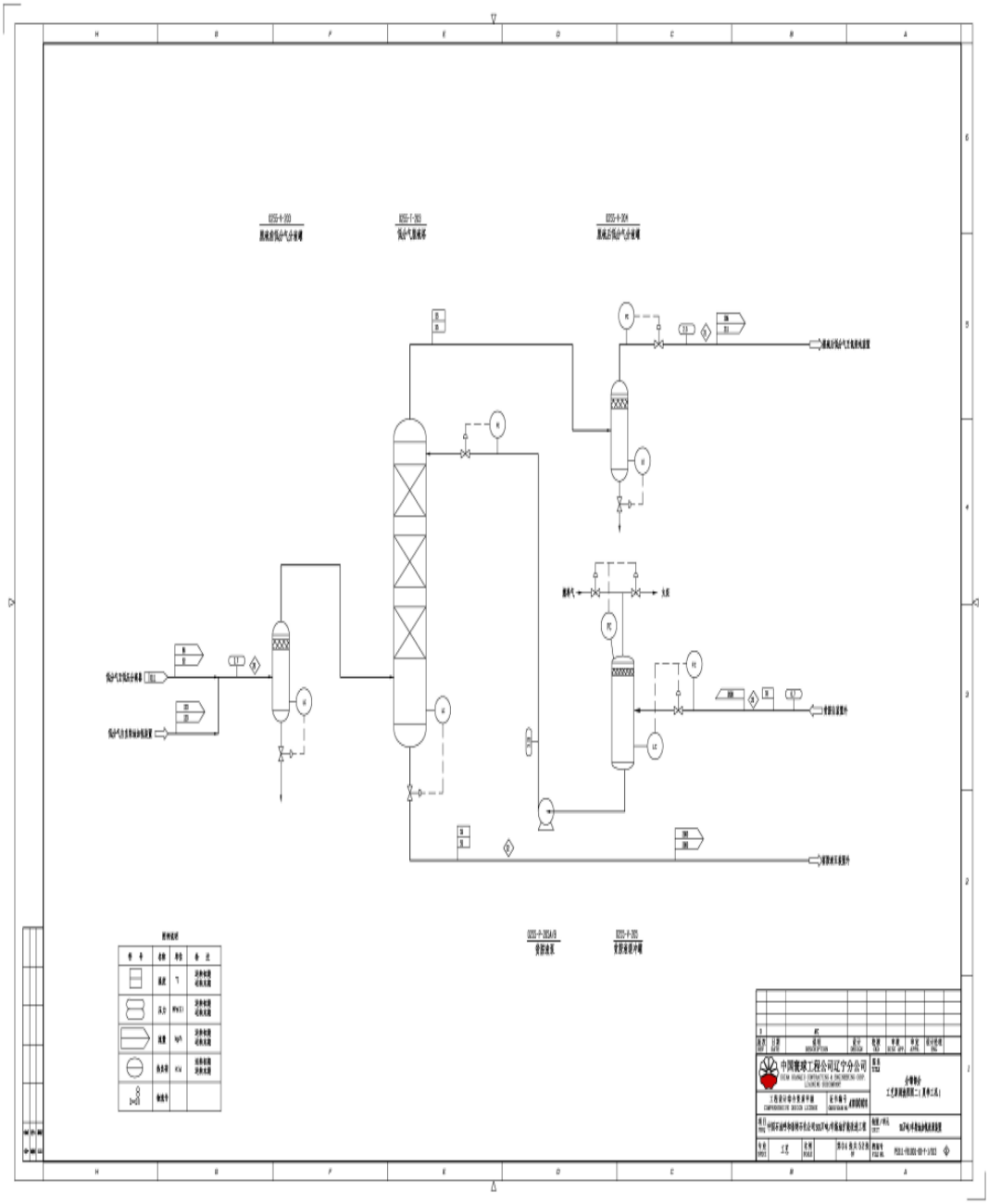

20191501050000004201911121003 20

苯抽提装置抽提蒸馏塔工艺流程图

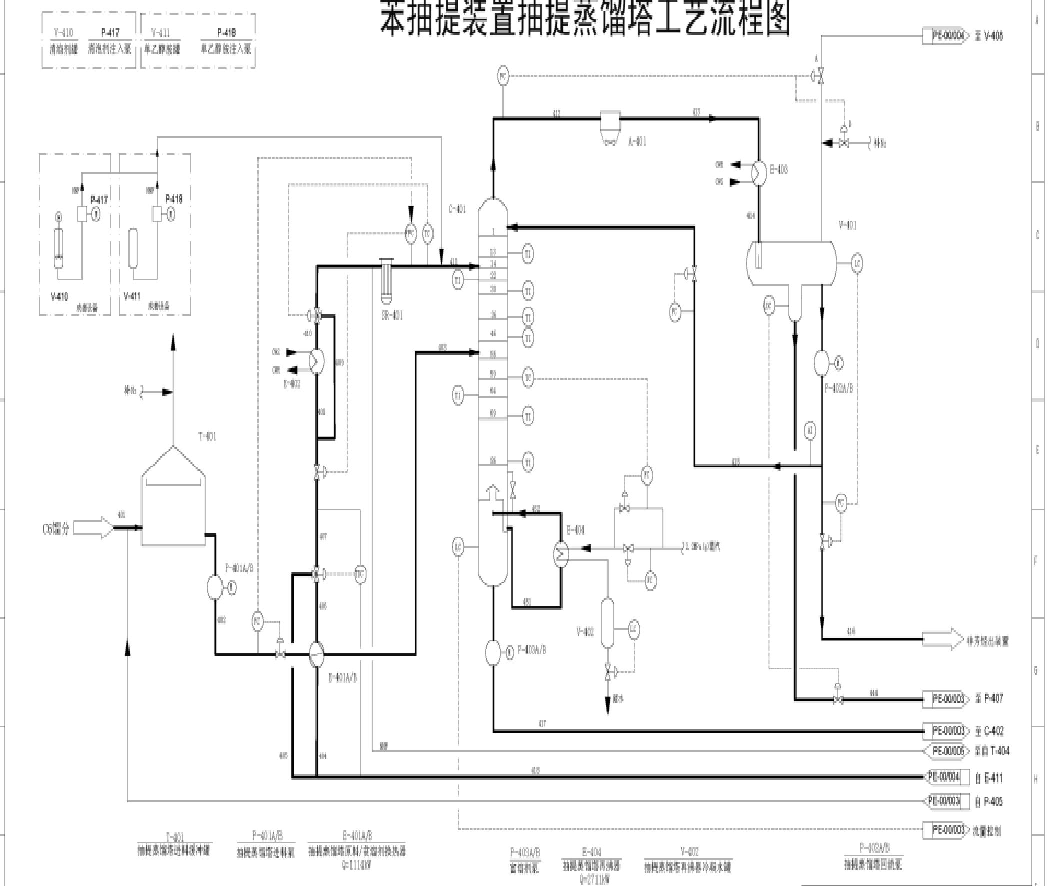

Stream Name		401	402	403	404	405	406	407	408	409	410	411	412	413	414	415	416	417	418	444	451	452
Phase		Liquid	Liquid	Mixed	Liquid	Liquid	Liquid	Liquid	Liquid	Liquid	Liquid	Liquid	Vapor	Liquid	Liquid	Liquid	Liquid	Liquid	Liquid	Liquid	Liquid	Mixed
Temperature	C	40	40	95	136	136	88	93	90	93	87	90	88	55	40	40	40	173	136	40	131	173
Pressure	kPag	500	600	100	1450	1450	1350	1300	1100	1100	1050	800	60	45	40	700	600	500	1450	20	125	125
Flow rate	kg/hr	13024	13024	13024	48000	7000	48000	55000	27000	28000	27000	55000	10462	10462	10462	1730	8658	55932	55000	84	68772	68772
Molecular Weight		84.5	84.5	84.5	114.9	114.9	114.9	114.9	114.9	114.9	114.9	114.9	85.5	85.5	85.5	88.1	88.1	111.9	114.9	18.0	101.2	101.2
Vapor Weight Fraction		0.00	0.00	0.55	0.00	0.00	0.00	0.00	0.00	0.00	0.00	0.00	1.00	0.00	0.00	0.00	0.00	0.00	0.00	0.00	0.00	0.14
Vapor vol. rate	m3/hr			1304									2296									2454
Vapor Density	kg/m3			5.49									4.55									3.98
Vap.Viscosity	CP			0.008									0.008									0.012
Th. Conductivity	W/m-K			0.018									0.018									0.024
CP(vap)	kJ/kg-C			1.555									1.728									1.240
Cp/Cv				1.087									1.059									1.119
Z (from K)				0.94									0.96									0.98
Liq. Vol. rate	m3/hr	18.4	18.4	9.0	41.2	6.0	39.8	45.8	22.5	23.3	22.4	45.7		16.4	16.1	2.7	13.3	54.8	47.3	0.1	65.0	54.8
Liq. Density	kg/m3	706	706	684	1164	1164	1207	1201	1201	1201	1206	1203		656	650	648	648	1082	1164	998	1058	1082
Liq. Viscosity	CP	0.349	0.349	0.212	1.592	1.592	3.033	2.748	2.748	2.748	2.988	2.857		0.253	0.291	0.281	0.281	0.950	1.592	0.652	1.042	0.954
Th. Conductivity	W/m-K	0.120	0.120	0.103	0.155	0.155	0.165	0.164	0.164	0.164	0.165	0.168		0.109	0.114	0.113	0.113	0.142	0.155	0.626	0.144	0.142
CP(liq.)	kJ/kg-C	2.128	2.128	2.328	1.742	1.742	1.580	1.602	1.602	1.602	1.588	1.598		2.37	2.313	2.298	2.298	1.884	1.742	4.175	1.818	1.888
Surface Tension	N/m	0.020	0.020	0.014	0.042	0.042	0.049	0.048	0.048	0.048	0.049	0.048		0.017	0.019	0.017	0.017	0.035	0.042	0.070	0.037	0.035

石油化工科学研究院

中国石油天然气华东勘察设计研究院
CNPC EASTCHINA DESIGN INSTITUTE

201915010500000420191112100320

苯抽提装置溶剂回收塔及再生部分工艺流程图

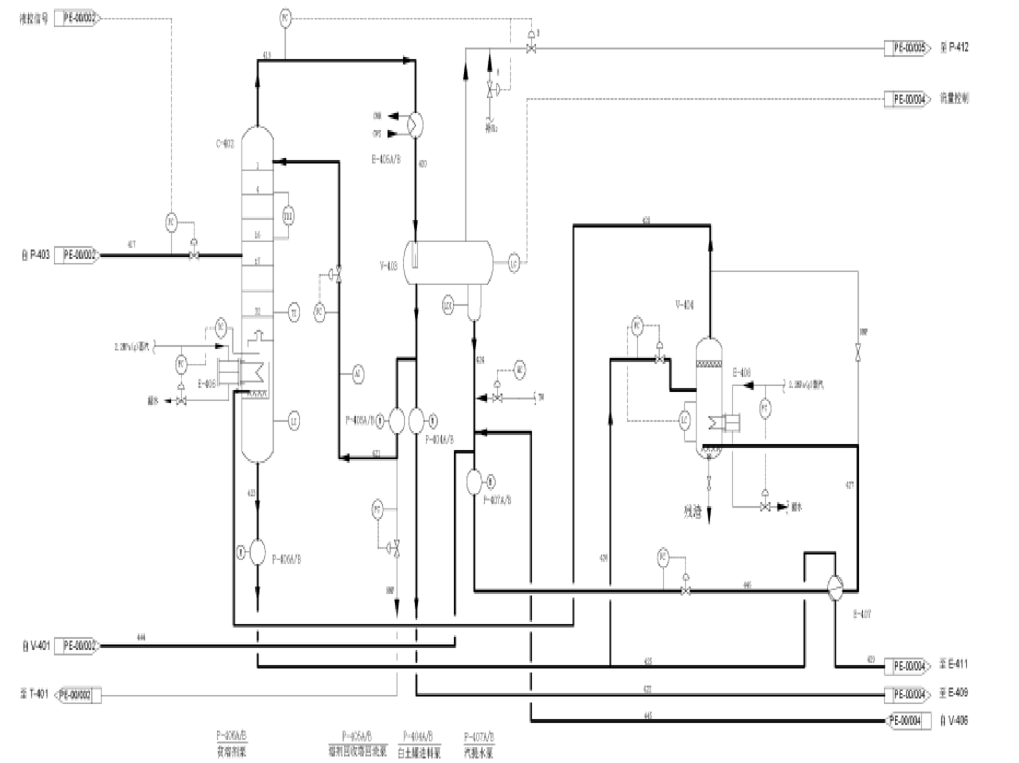

Stream Name		417	419	420	421	422	423	424	425	426	427	428	429	444	445	446
Phase		Liquid	Vapor	Liquid	Liquid	Liquid	Liquid	Liquid	Liquid	Liquid	Vapor	Vapor	Liquid	Liquid	Liquid	Liquid
Temperature	C	173	55	40	40	40	174	40	174	174	105	176	154	40	50	40
Pressure	kPag	930	80kPa(a)	40kPa(a)	700	1900	-15	-90	1600	1600	10	-5	1550	20	20	50
Flow rate	kg/hr	59032	8282	8282	3200	4591	55280	491	55000	280	780	1040	55000	84	5	780
Molecular Weight		111.9	61.0	61.0	77.0	77.0	114.9	18.0	114.9	114.9	18.0	22.0	114.9	18.0	18.0	18.0
Vapor Weight Fraction		0.00	1.00	0.00	0.00	0.00	0.00	0.00	0.00	0.00	1.00	1.00	0.00	0.00	0.00	0.00
Vapor vol. rate	m3/hr		6171								1360	2000				
Vapor Density	kg/m3		1.74								0.57	0.52				
Vap.Viscosity	CP		0.009								0.012	0.015				
Th. Conductivity	W/m-K		0.014								0.025	0.030				
CP(vap)	kJ/kg-C		1.157								1.482	1.000				
Cp/Cv			1.133								1.457	1.581				
Z (from K)			0.99								0.99	0.99				
Liq. Vol. rate	m3/hr	54.8		9.5	3.7	5.1	48.9	0.7	48.7	0.2			47.9	0.1	0.0	0.8
Liq. Density	kg/m3	1082		888	858	858	1130	990	1130	1130			1148	991	996	990
Liq. Viscosity	CP	0.950		0.536	0.495	0.495	1.096	0.651	1.096	1.096			1.317	0.652	0.544	0.651
Th. Conductivity	W/m-K	0.142		0.146	0.140	0.140	0.148	0.618	0.148	0.148			0.152	0.626	0.627	0.635
CP(liq.)	kJ/kg-C	1.884		1.981	1.792	1.792	1.856	4.173	1.856	1.856			1.798	4.175	4.174	4.176
Surface Tension	N/m	0.038		0.039	0.027	0.027	0.038	0.070	0.038	0.038			0.040	0.070	0.068	0.070

石油化工科学研究院

中国石油天然气华东勘察设计研究院

CNPC EASTCHINA DESIGN INSTITUTE

苯抽提装置苯精制部分工艺流程图

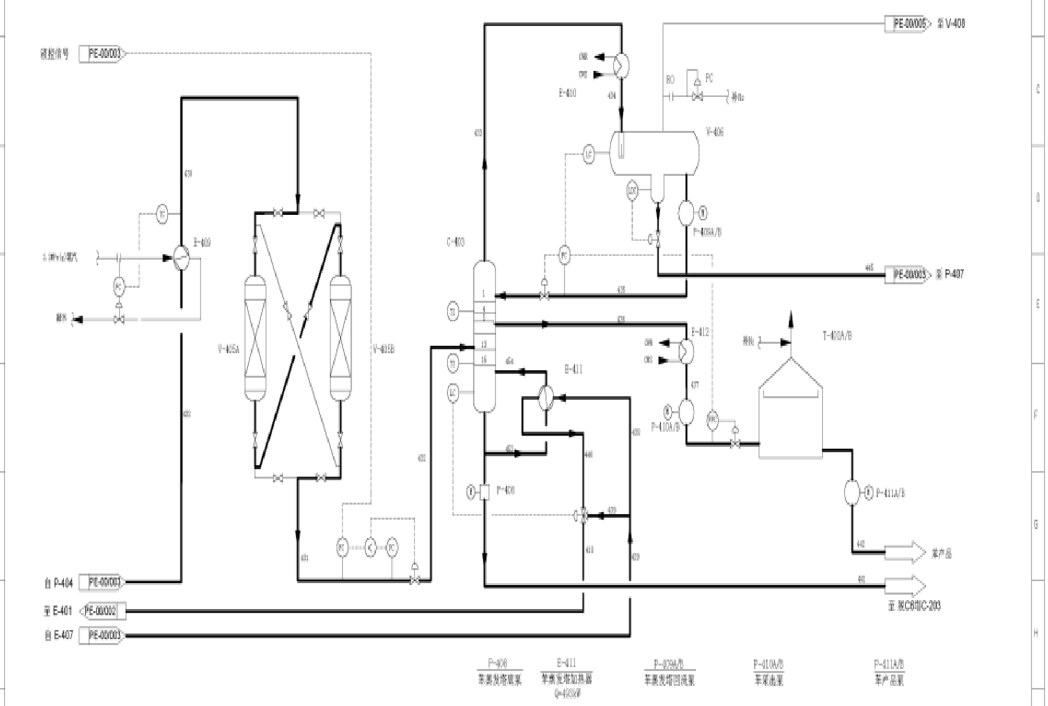

Stream Name		410	422	429	430	431	432	433	434	435	436	437	438	439	440	441	442	446	453	454
Phase		Liquid	Liquid	Liquid	Liquid	Liquid	Mixed	Vapor	Liquid	Liquid	Liquid	Liquid	Liquid	Liquid	Liquid	Liquid	Liquid	Liquid	Liquid	Mixed
Temperature	C	136	40	154	170	170	96	96	50	50	96	40	154	154	131	106	40	50	106	109
Pressure	kPag	1450	1900	1500	1050	1750	65	60	40	400	62	42	1550	1550	1500	550	600	20	65	65
Flow rate	kg/hr	55000	4391	55000	4391	4391	4391	5205	5205	5200	4386	4386	42000	15000	40000	0	30000	5	22000	22000
Molecular Weight		114.9	77.8	114.9	77.8	77.8	77.8	77.5	77.6	77.7	78.1	78.1	114.9	114.9	114.9	94.4	78.1	18.0	94.4	94.4
Vapor Weight Fraction		0.00	0.00	0.00	0.00	0.00	0.40	1.00	0.00	0.00	0.00	0.00	0.00	0.00	0.00	0.00	0.00	0.00	0.00	0.20
Vapor vol. rate	m3/hr						424	1287												1072
Vapor Density	kg/m3						4.15	4.05												4.08
Vap.Viscosity	CP						0.009	0.009												0.010
Th. Conductivity	W/m-K						0.016	0.016												0.017
CP(vap)	kJ/kg-C						1.202	1.200												1.229
Cp/Cv							1.097	1.097												1.094
Z (from K)							0.96	0.96												0.96
Liq. Vol. rate	m3/hr	47.3	5.1	47.9	6.2	6.2	5.5		6.1	6.1	5.5	5.1	36.6	11.5	35.9	0.0	35.0	0.0	27.9	22.5
Liq. Density	kg/m3	1164	858	1148	708	708	796		847	847	796	858	1148	1148	1169	788	858	998	788	785
Liq. Viscosity	CP	1.502	0.498	1.317	0.147	0.147	0.287		0.437	0.407	0.280	0.494	1.317	1.317	1.697	0.291	0.494	0.544	0.291	0.298
Th. Conductivity	W/m-K	0.155	0.140	0.152	0.100	0.100	0.120		0.136	0.136	0.121	0.140	0.152	0.152	0.157	0.112	0.140	0.627	0.112	0.110
CP(liq.)	kJ/kg-C	1.742	1.792	1.798	2.207	2.207	1.962		1.809	1.807	1.961	1.779	1.798	1.798	1.724	2.014	1.779	4.174	2.014	2.036
Surface Tension	N/m	0.042	0.027	0.040	0.011	0.011	0.019		0.026	0.026	0.019	0.027	0.040	0.040	0.040	0.019	0.027	0.068	0.019	0.019

石油化工科学研究院

中国石油天然气华东勘察设计研究院

CNPC EASTCHINA DESIGN INSTITUTE

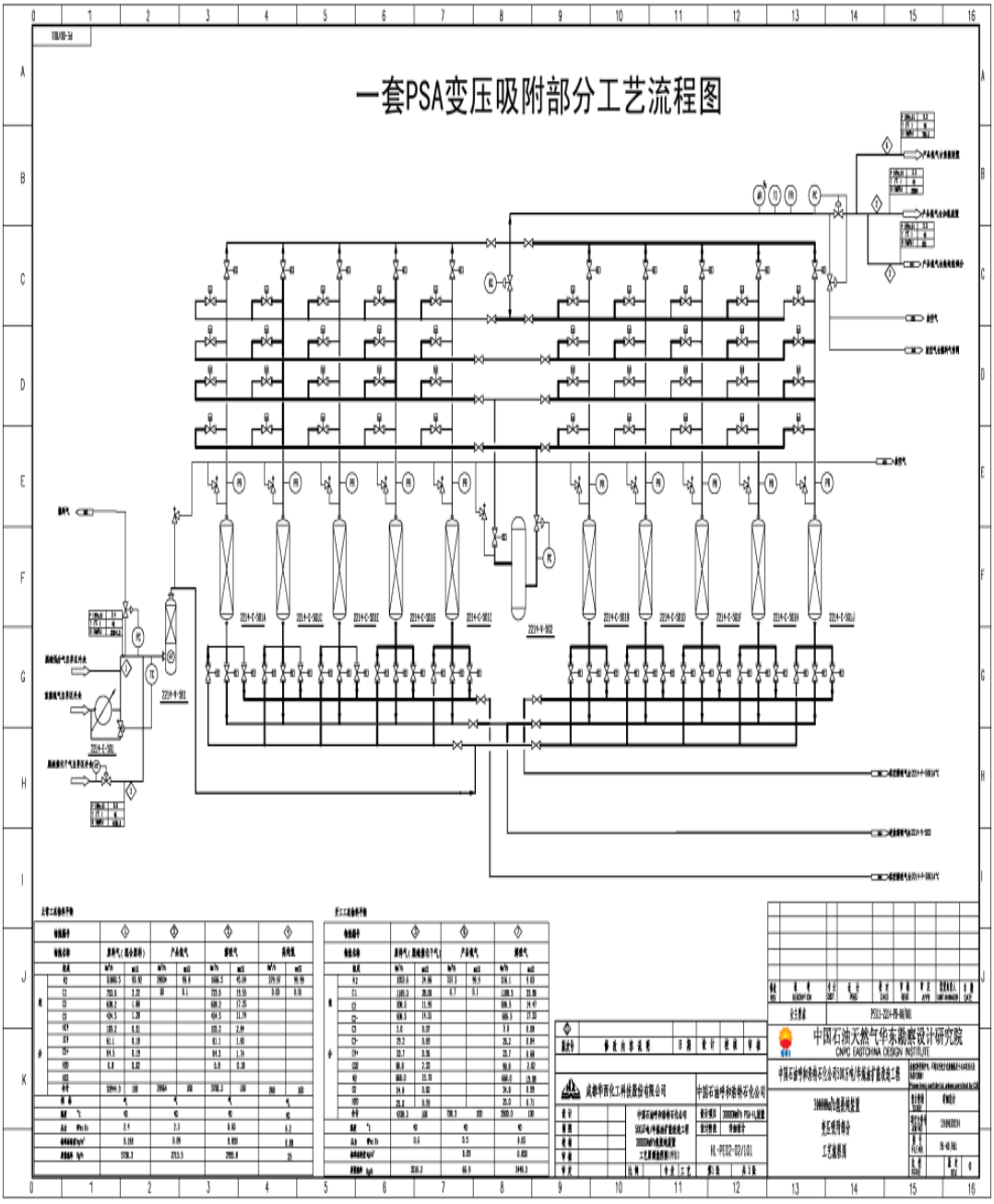

20191501050000004201911121003 20

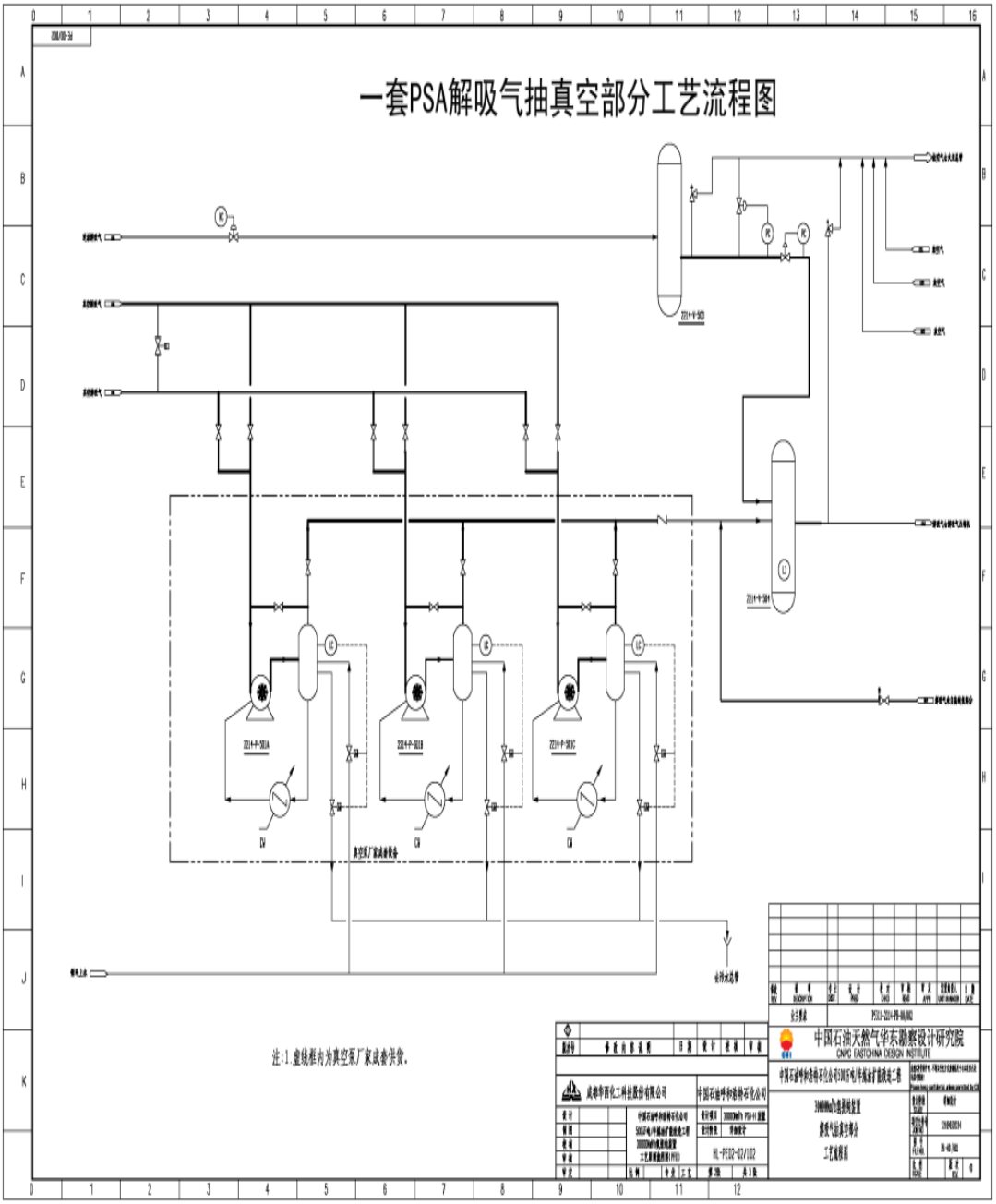

20191501050000004201911121003 20

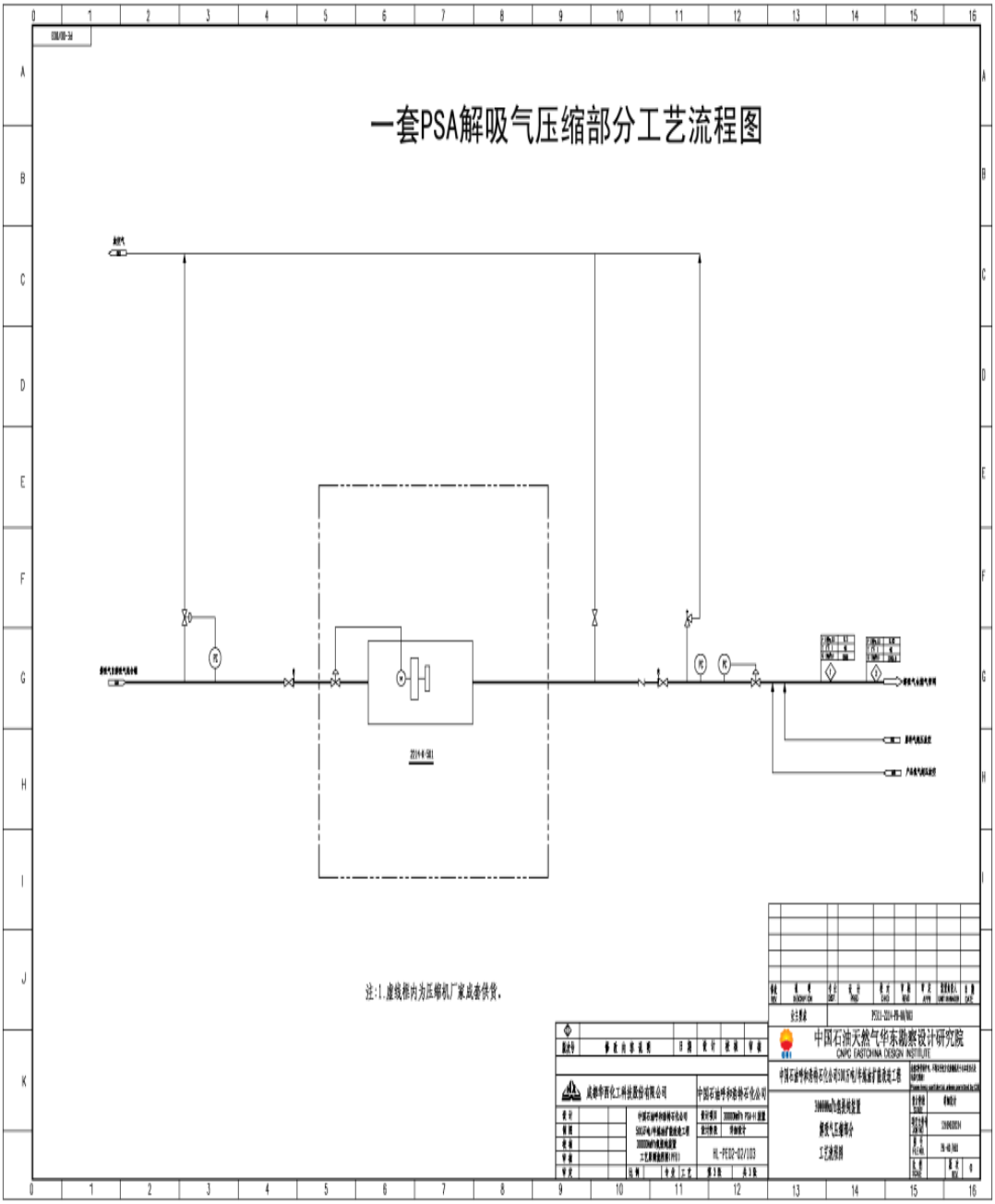

20191501050000004201911121003 20

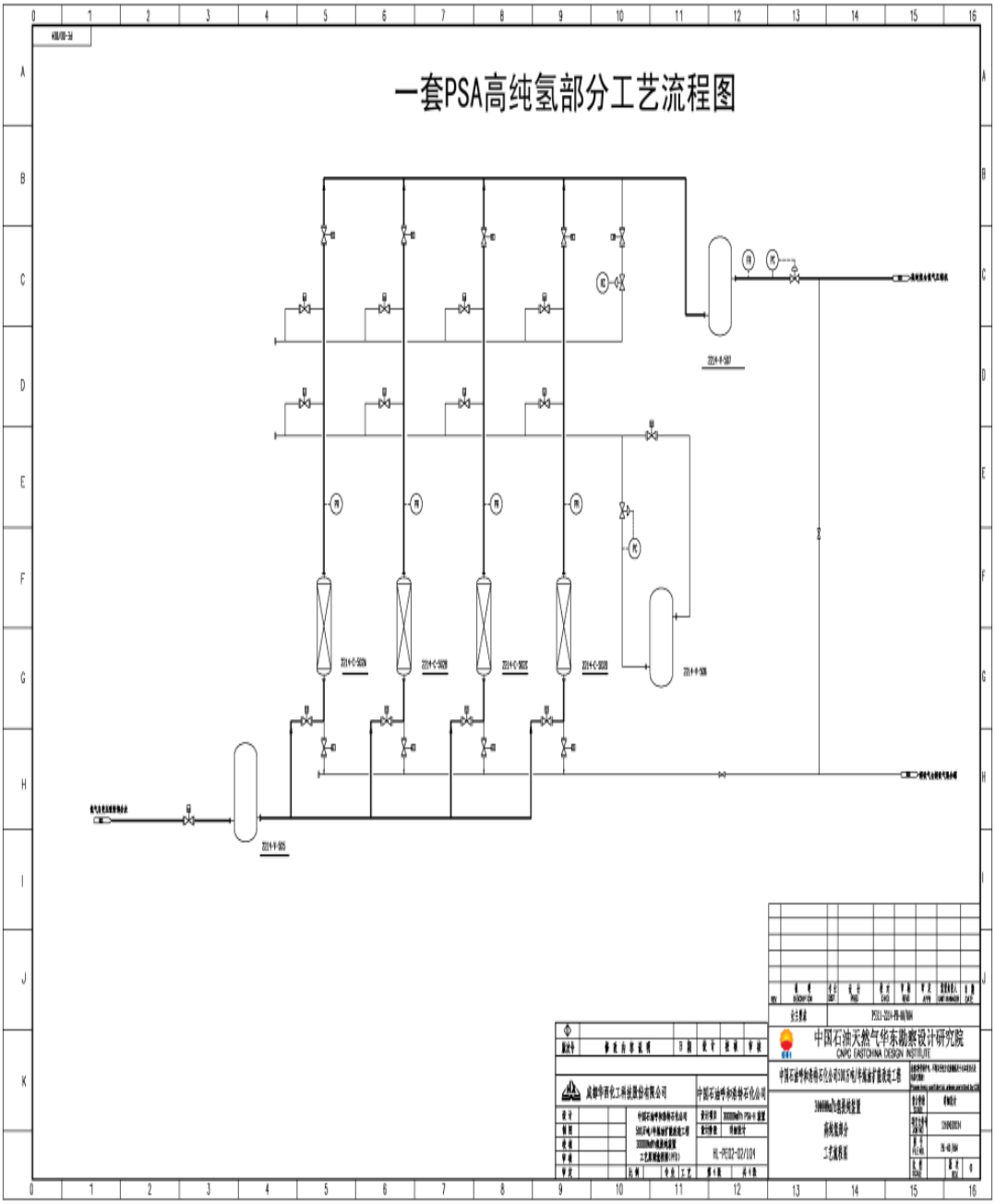

20191501050000004201911121003 20

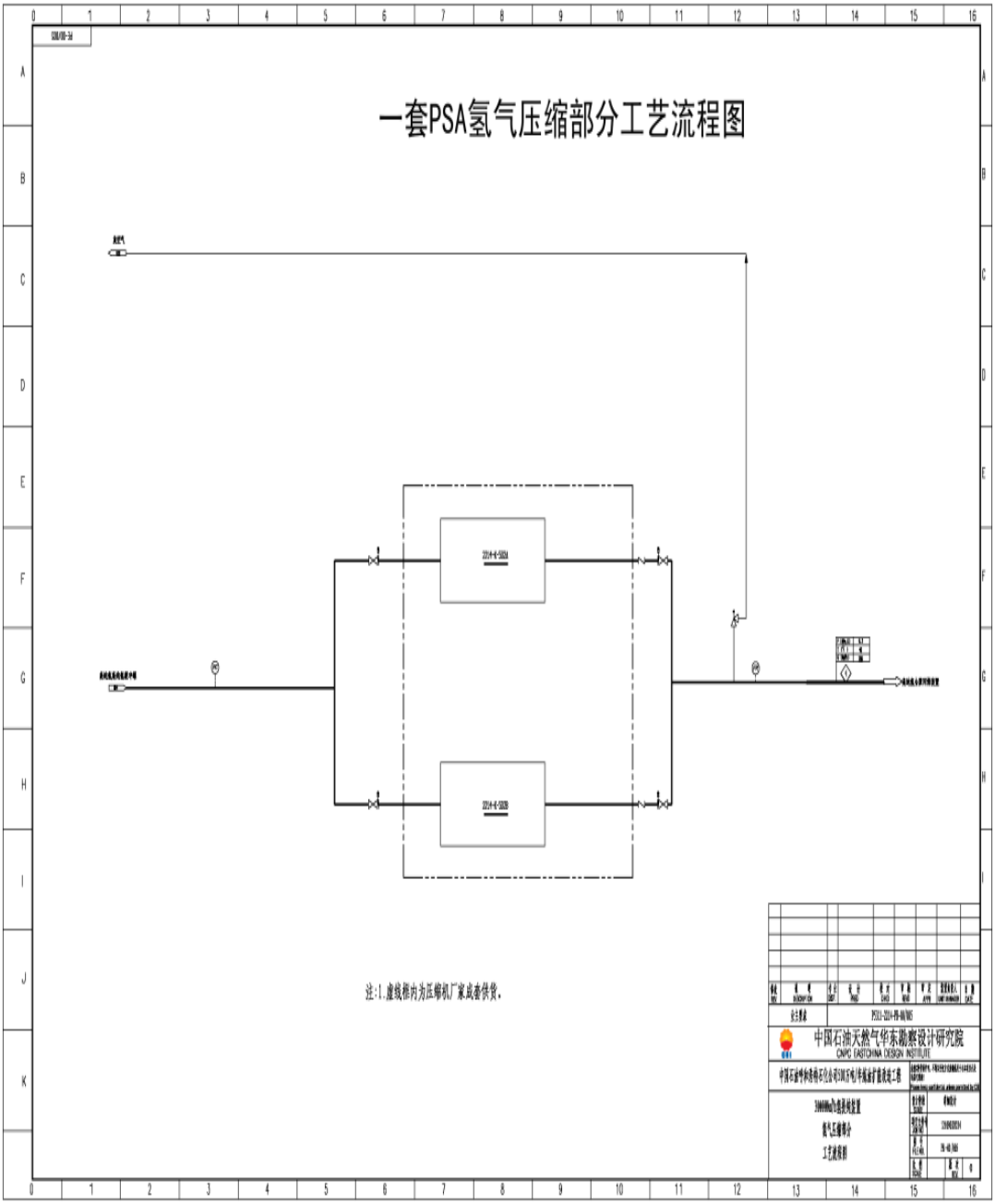

20191501050000004201911121003 20

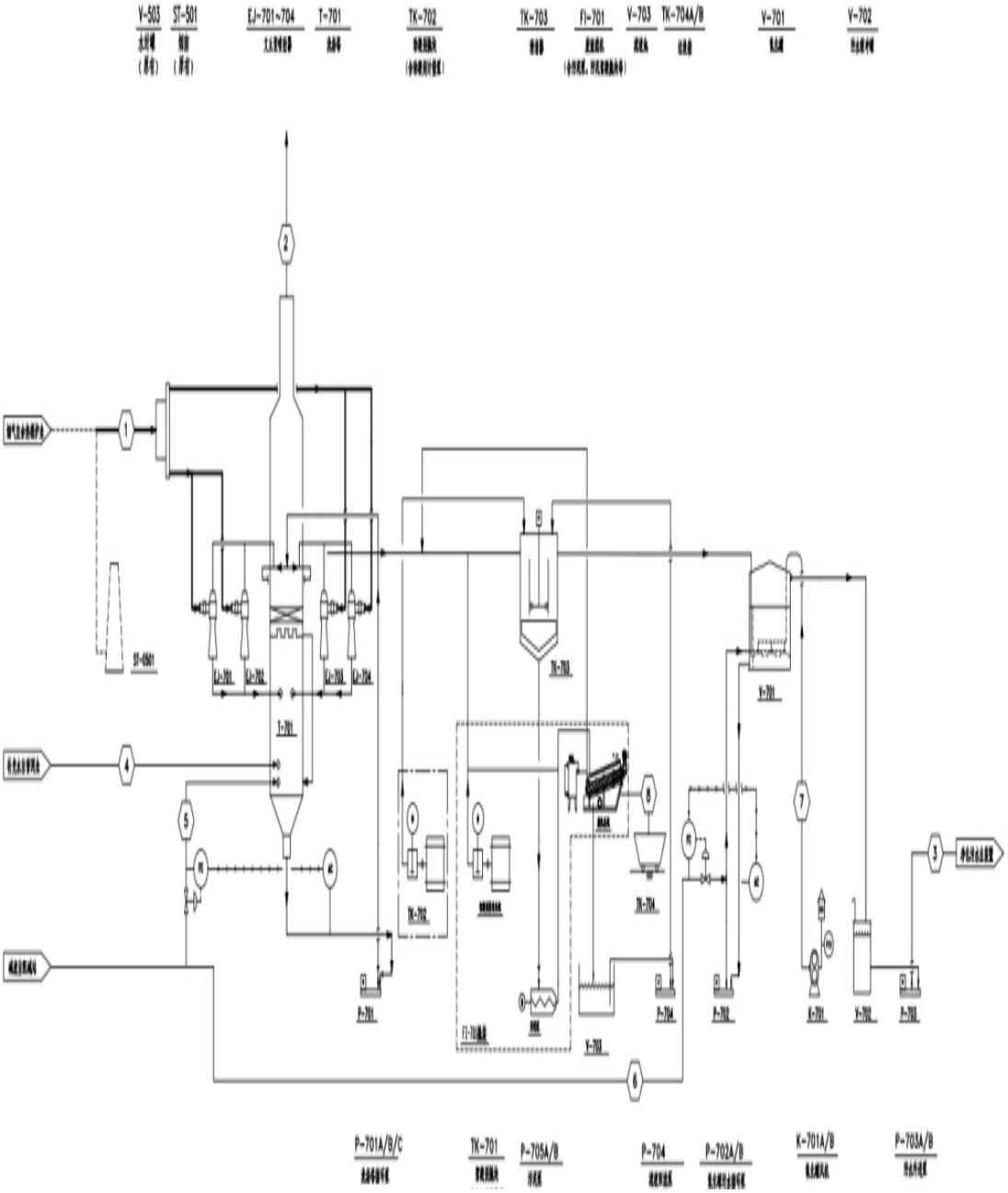

20191501050000004201911121003 20

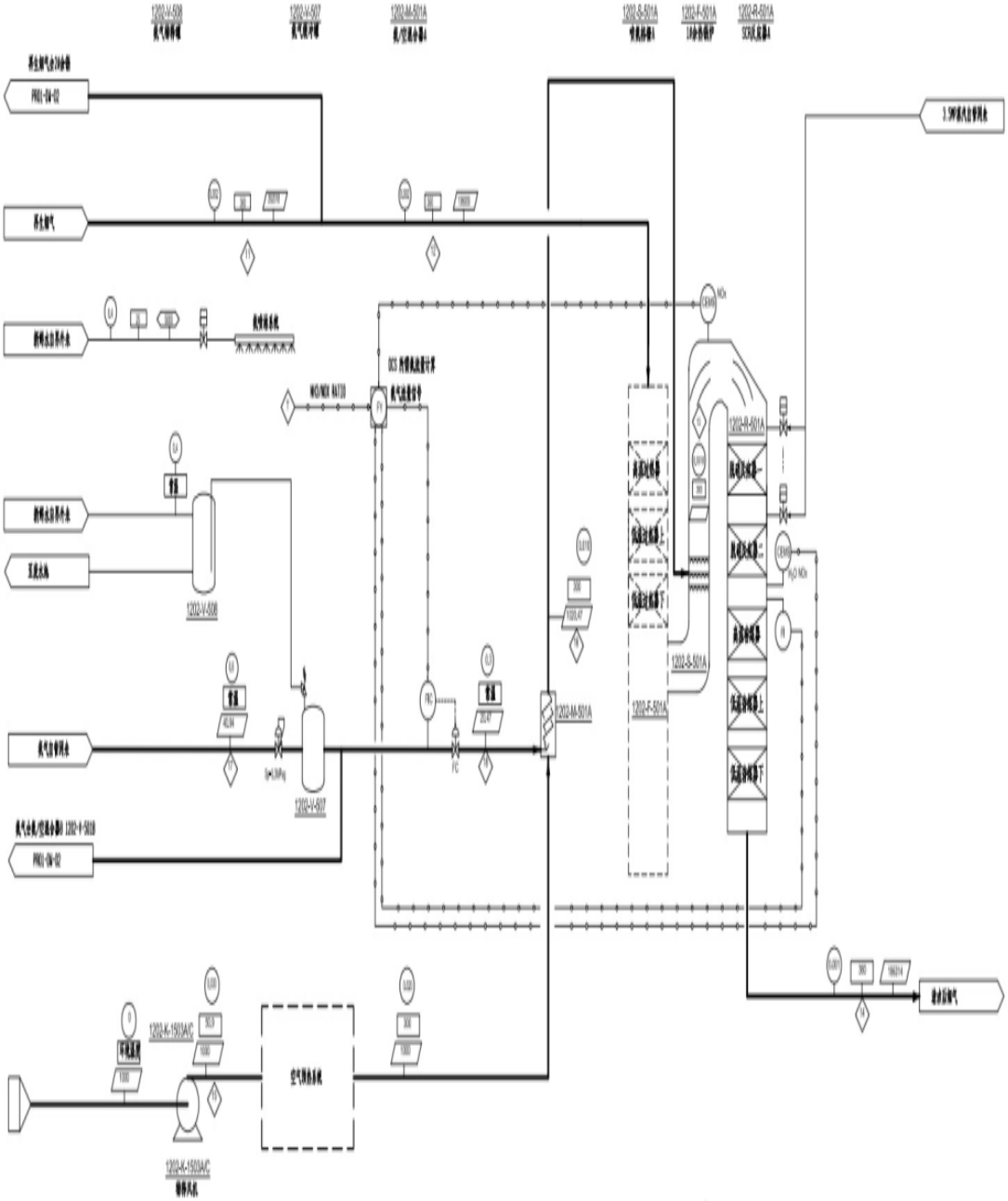

20191501050000004201911121003 20

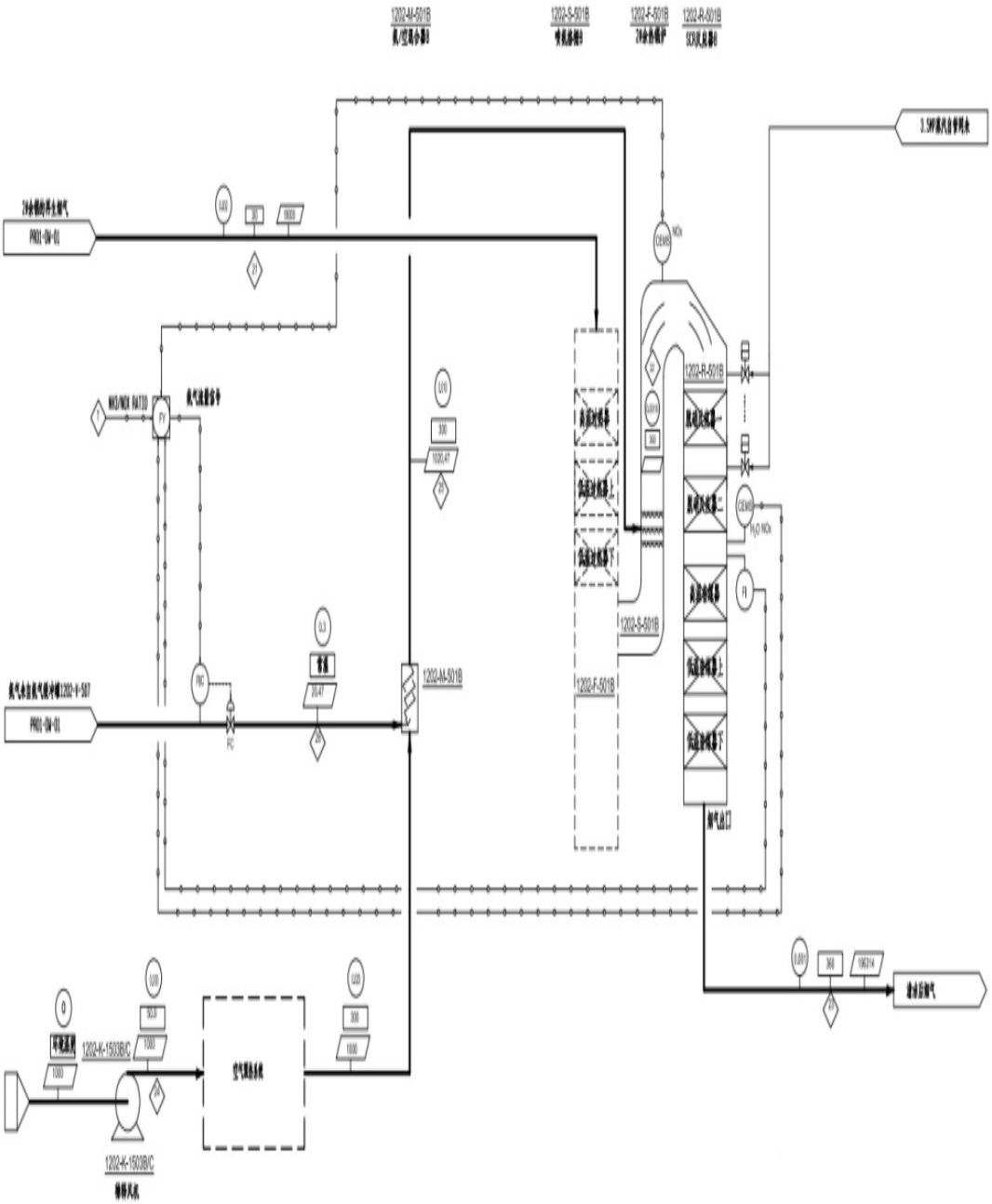

20191501050000004201911121003 20

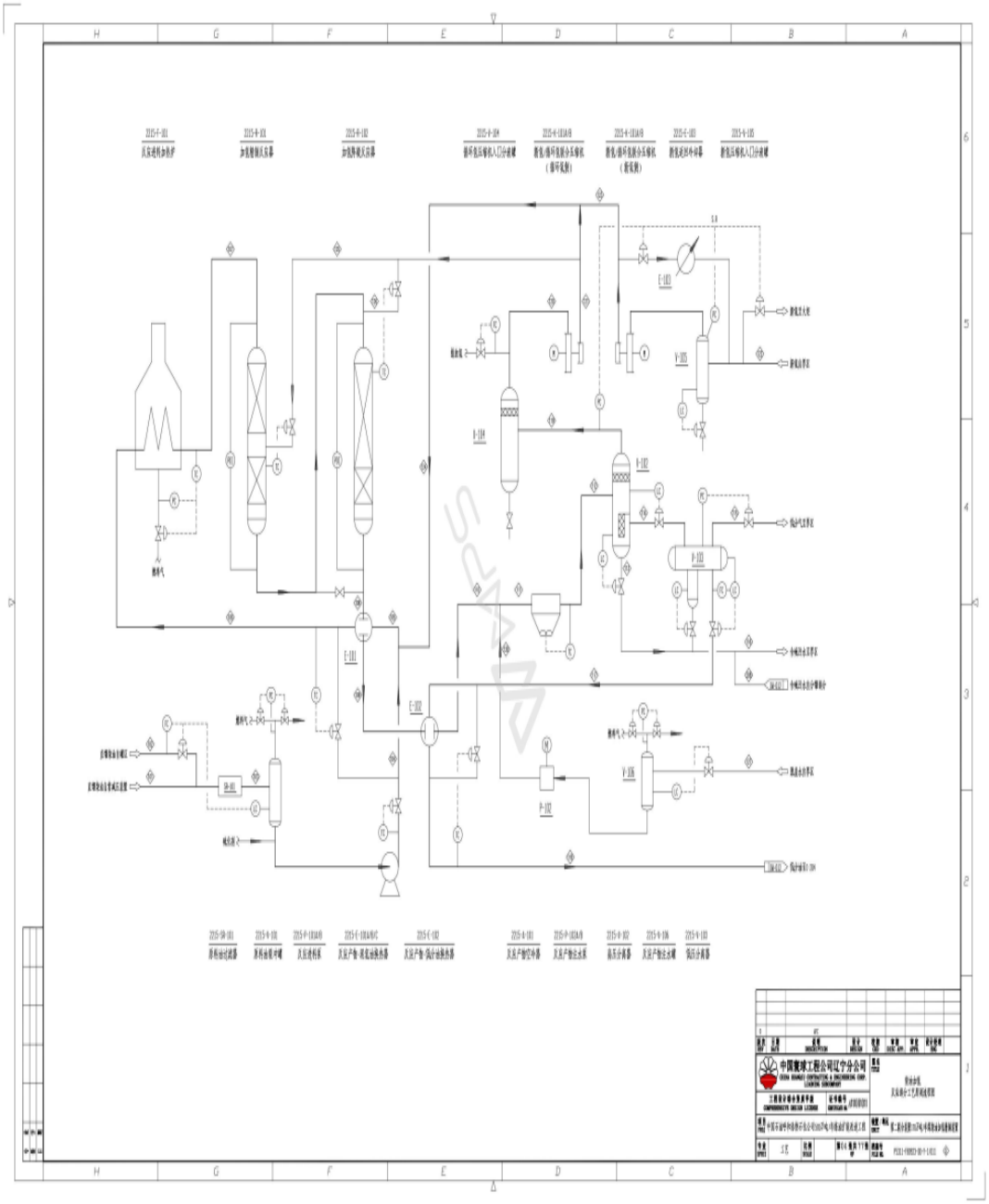

20191501050000004201911121003 20

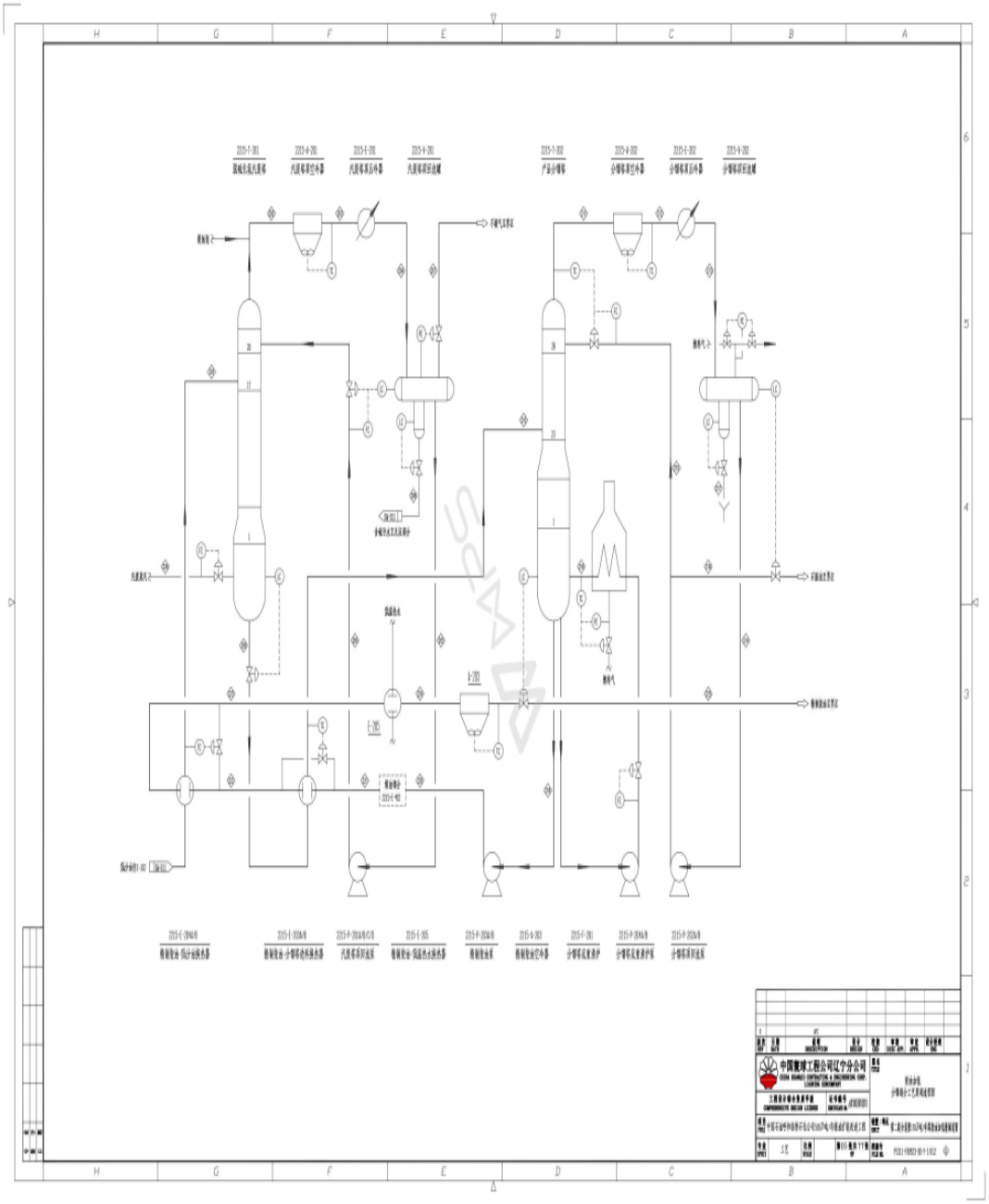

20191501050000004201911121003 20

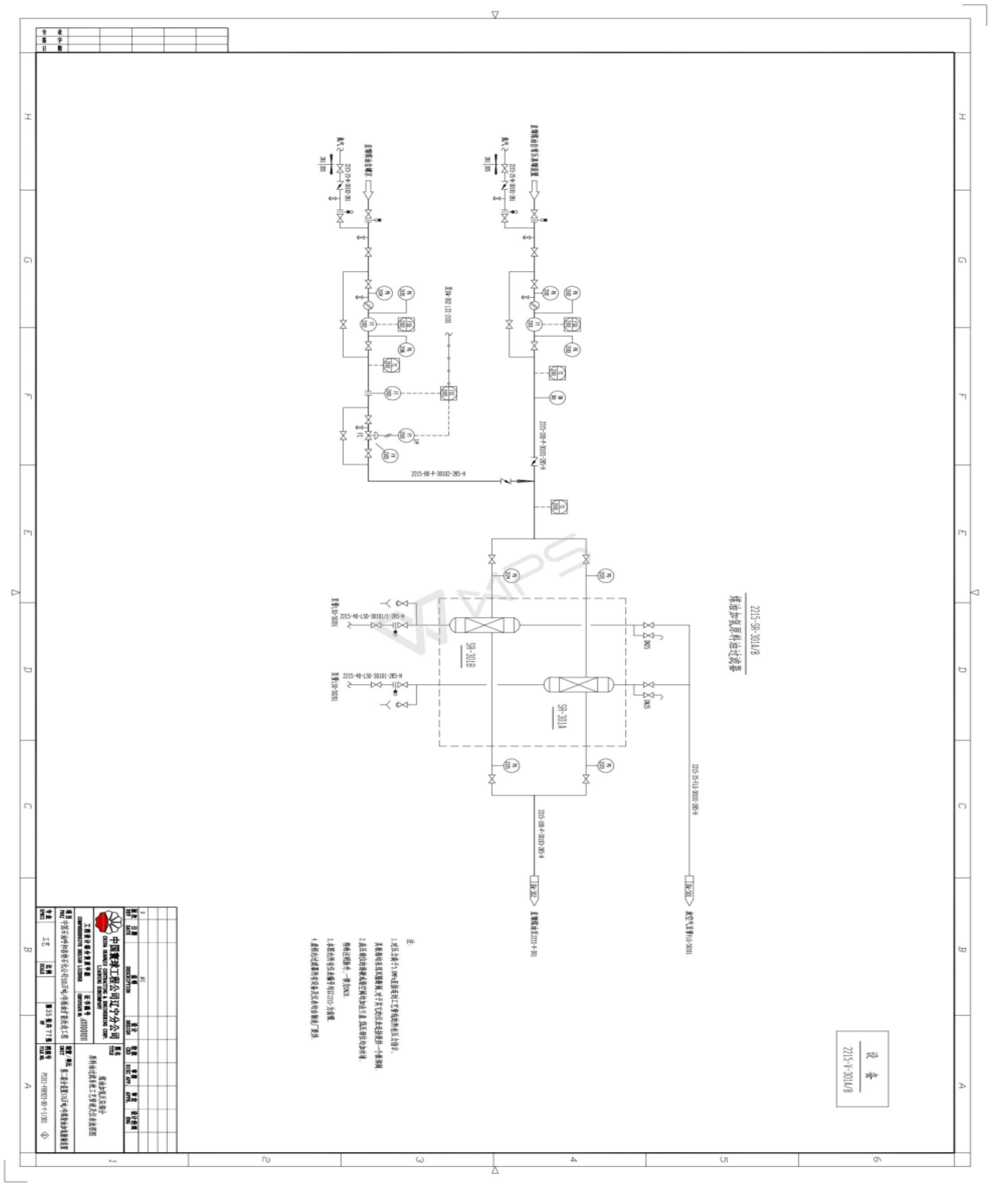

201915010500000420191112100320

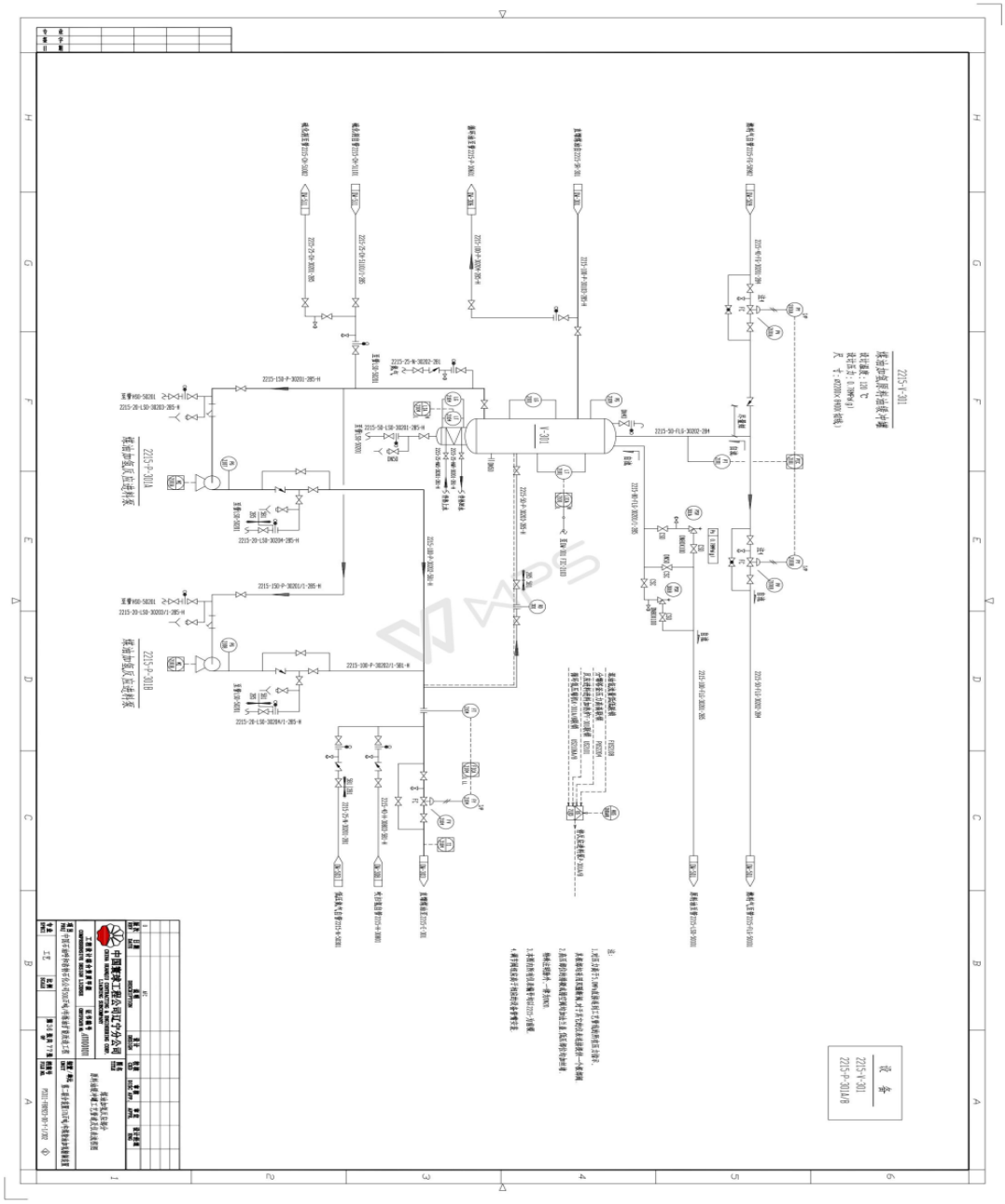

20191501050000004201911121003 20

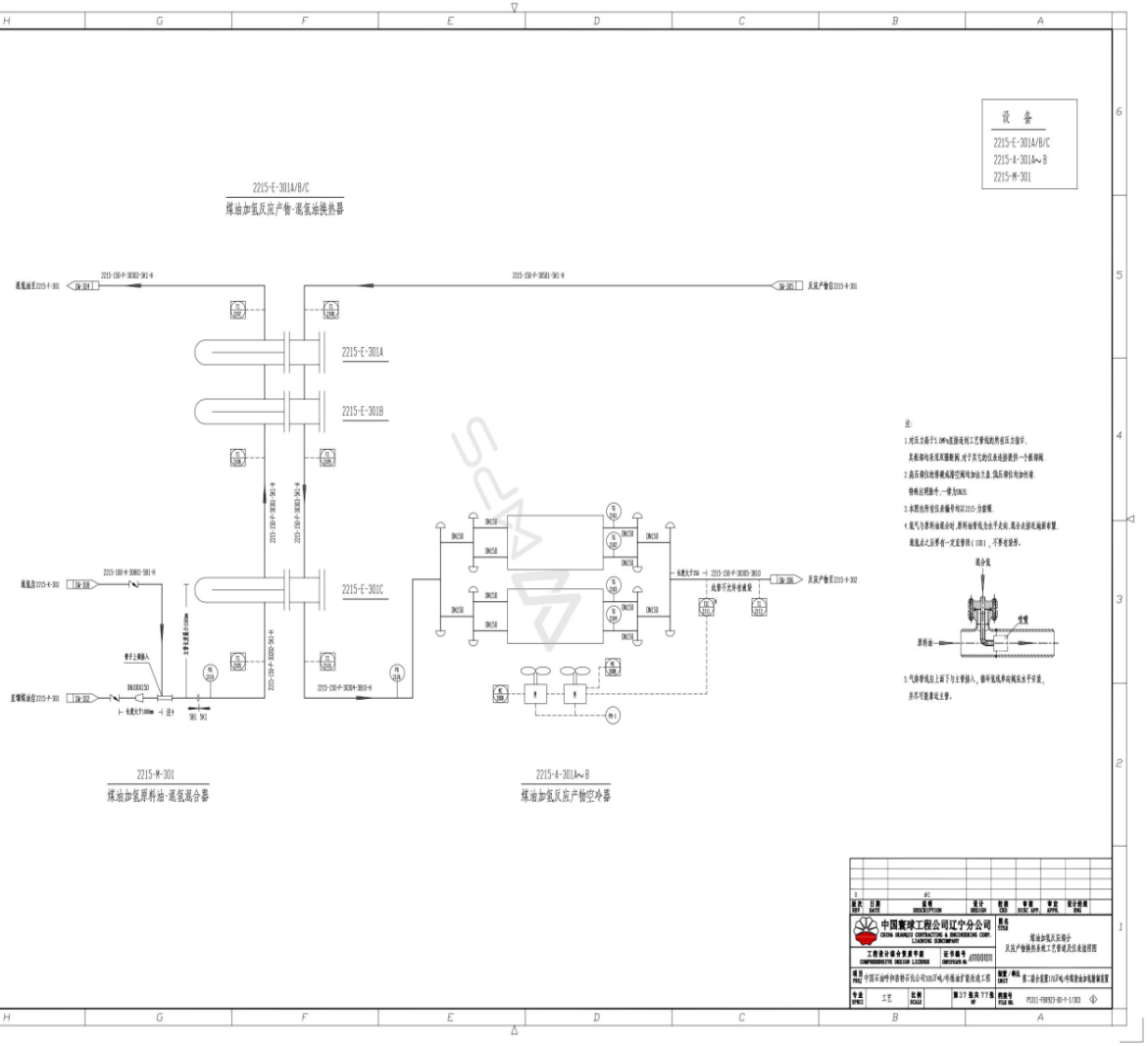

2019150105000004201911121100320

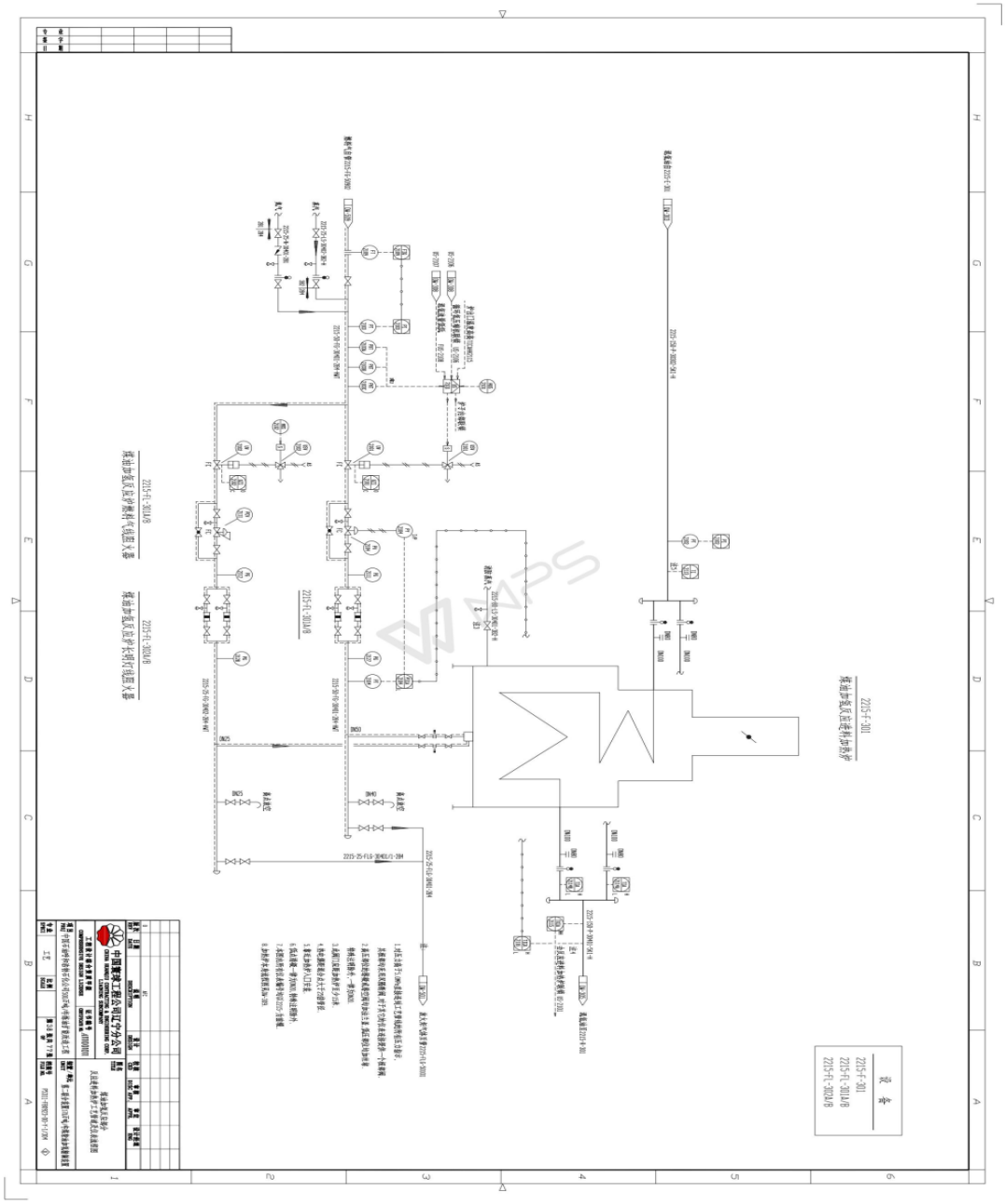

20191501050000004201911121003 20

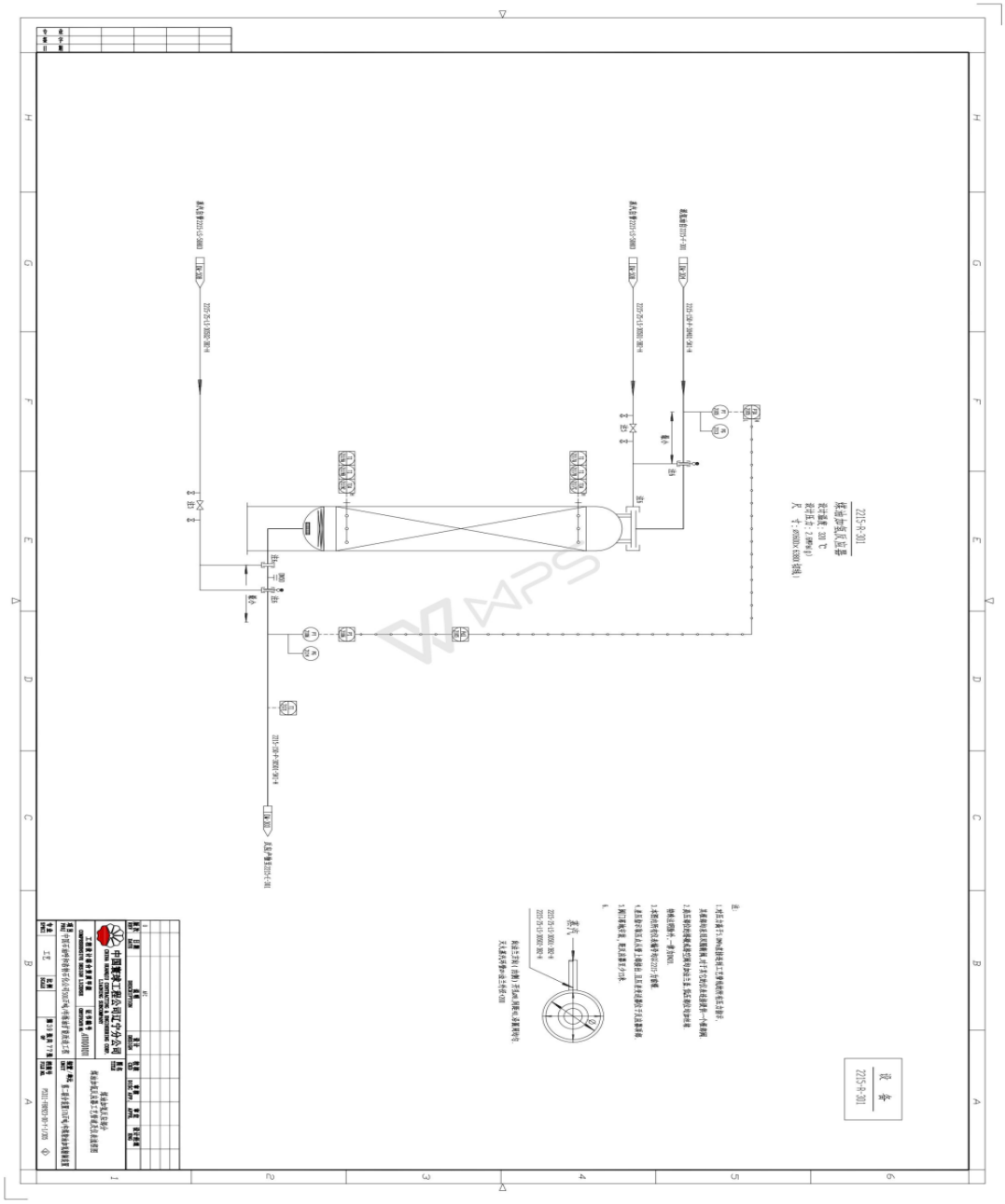

20191501050000004201911121003 20

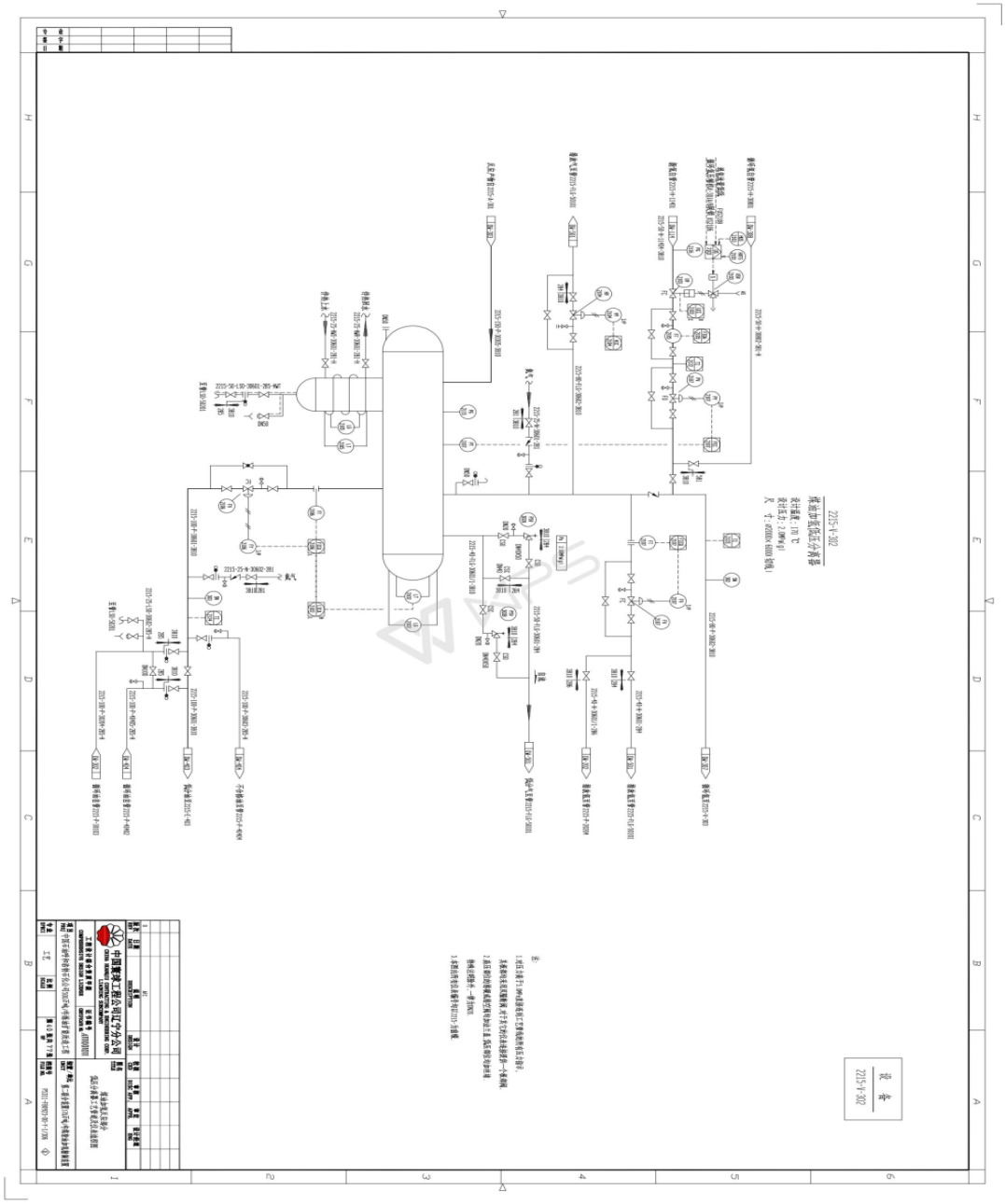

20191501050000004201911121003 20

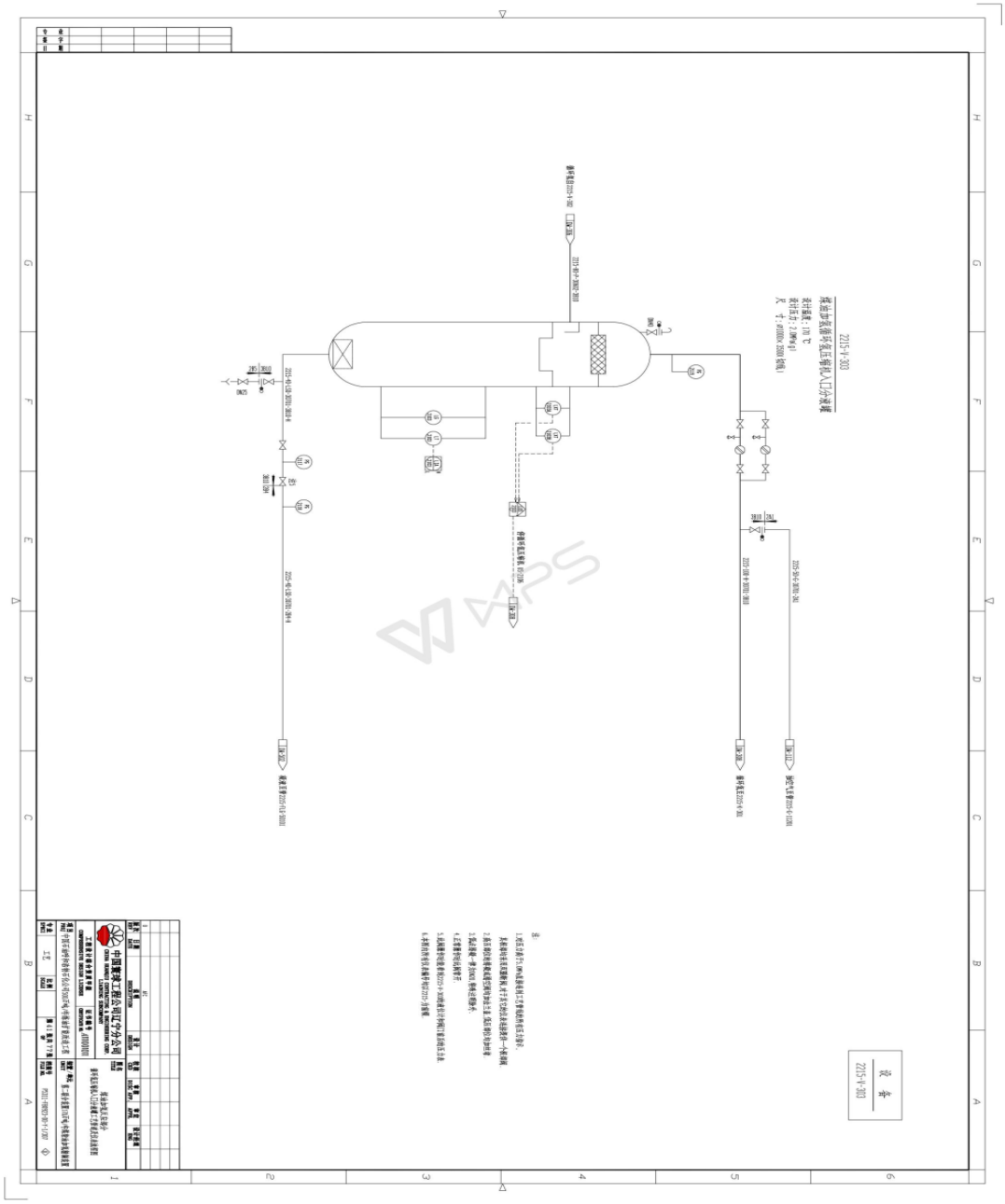

20191501050000004201911121003 20

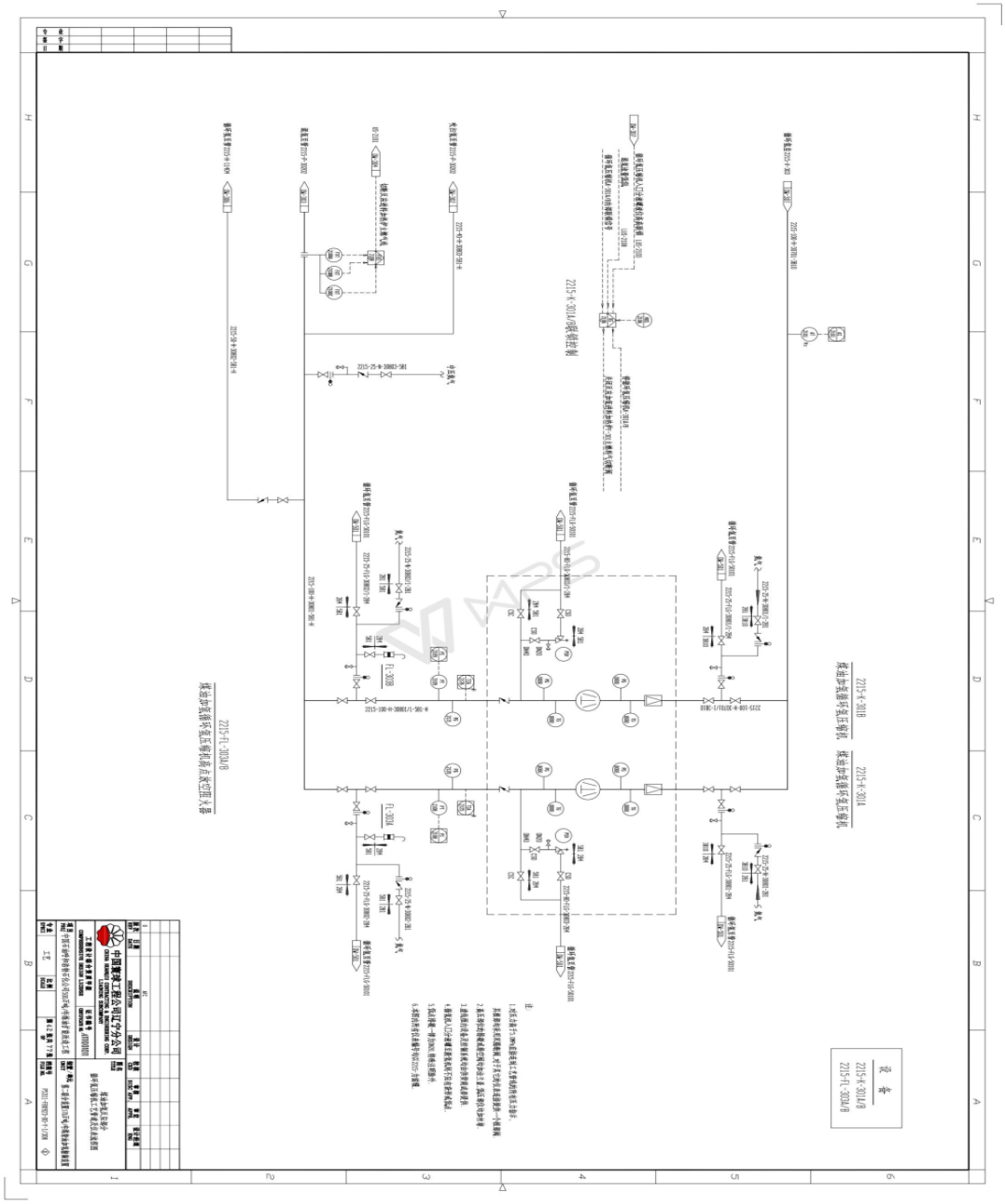

20191501050000004201911121003 20

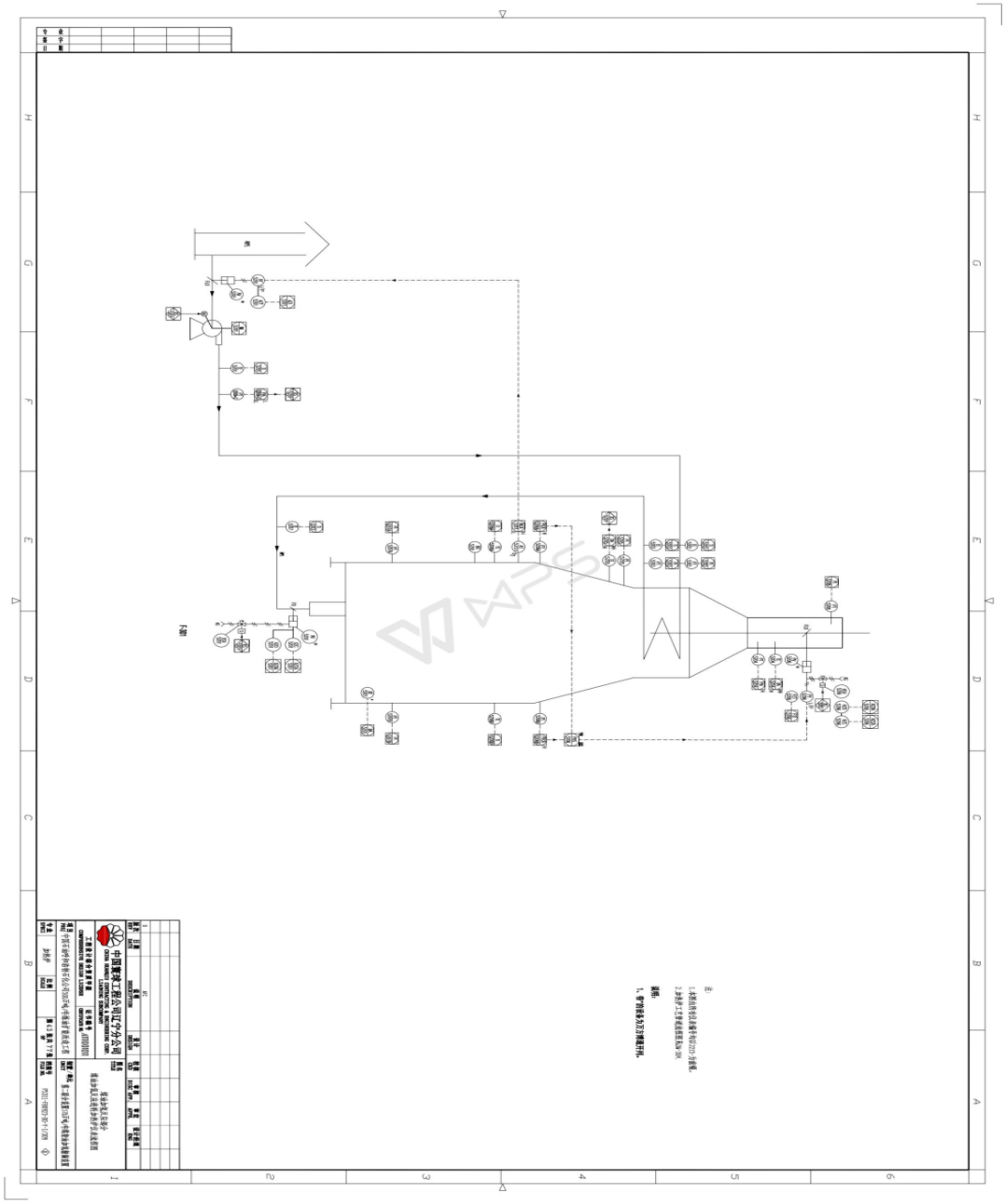

20191501050000004201911121003 20

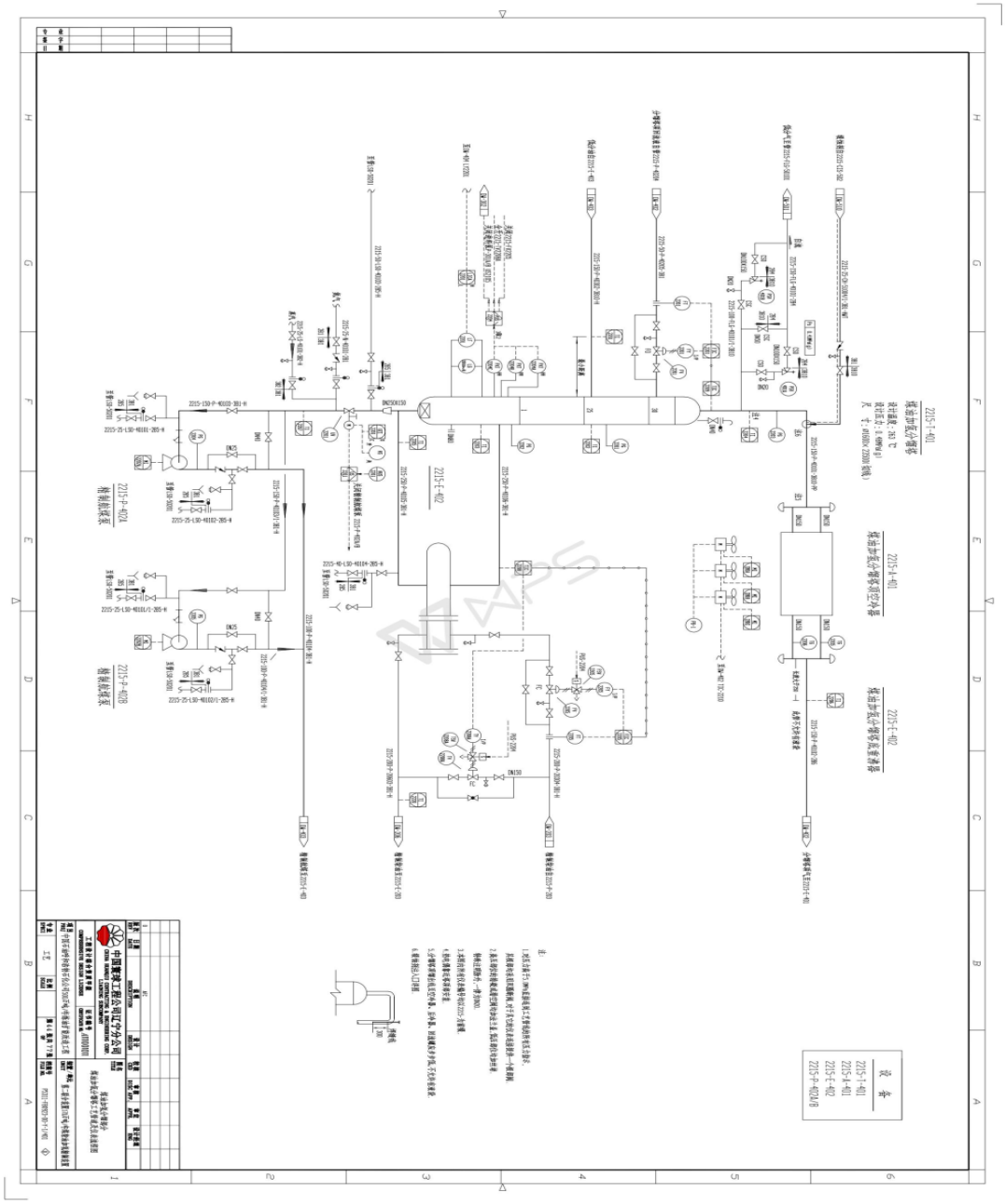

20191501050000004201911121003 20

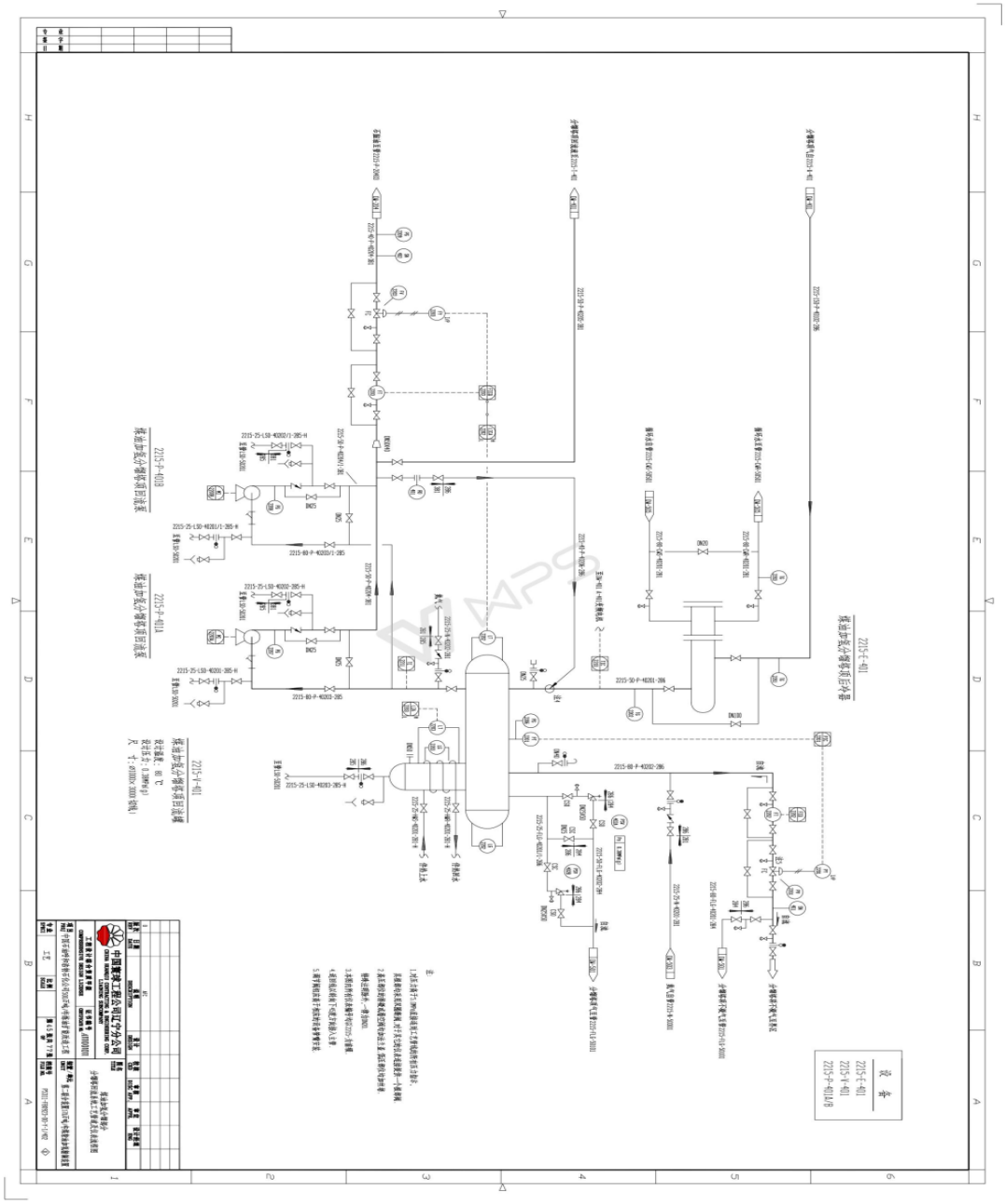

20191501050000004201911121003 20

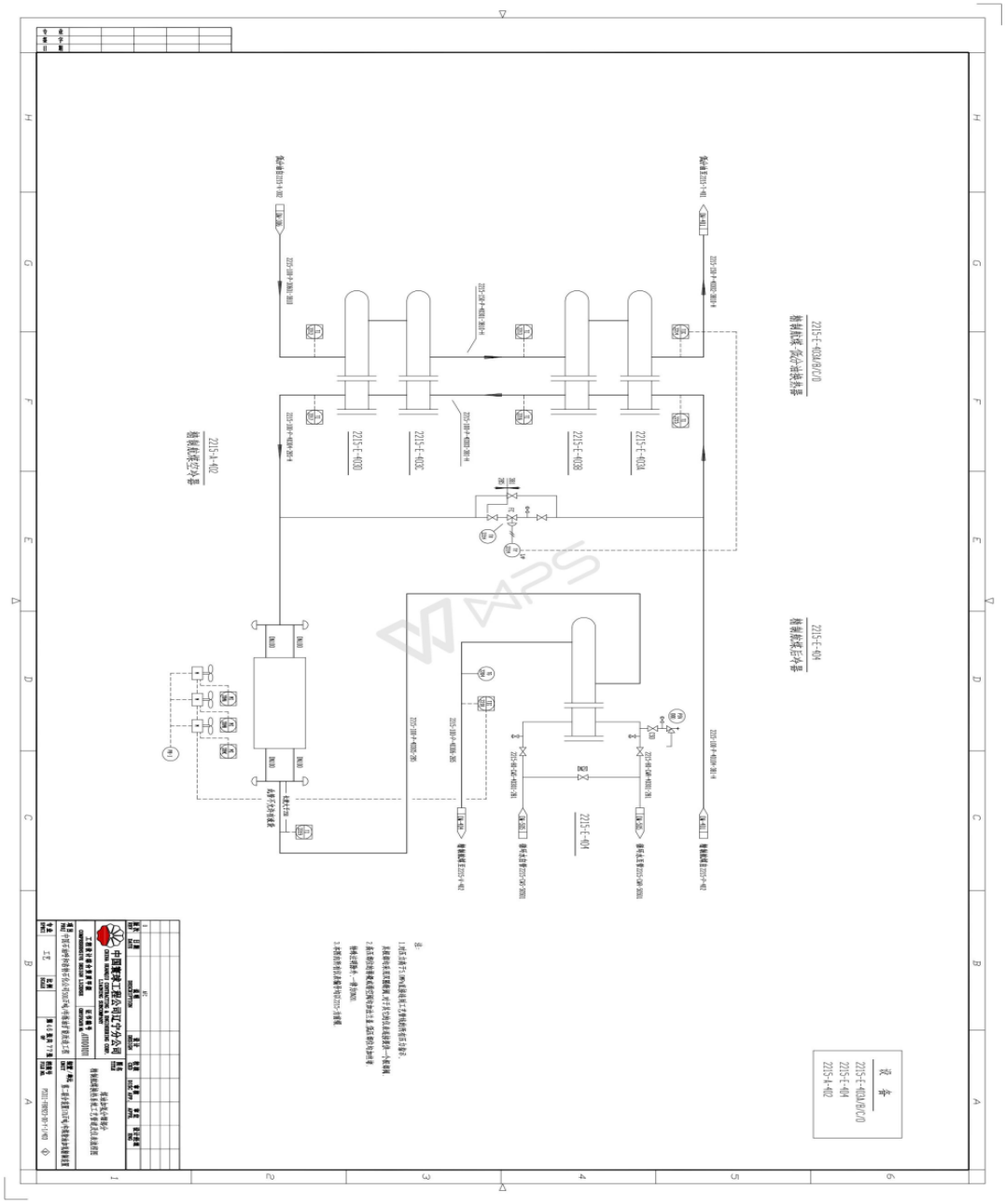
2215-4-402
精制料液过滤器
2215-4-401A/B/C/D
精制料液预冷器
2215-F-401A
2215-F-401B
2215-F-401C
2215-F-401D
2215-F-401
2215-4-403
精制料液过滤器
2215-4-404
精制料液过滤器
2215-F-402
2215-F-403
2215-F-404
2215-F-405
2215-F-406
2215-F-407
2215-F-408
2215-F-409
2215-F-410
2215-F-411
2215-F-412
2215-F-413
2215-F-414
2215-F-415
2215-F-416
2215-F-417
2215-F-418
2215-F-419
2215-F-420
2215-F-421
2215-F-422
2215-F-423
2215-F-424
2215-F-425
2215-F-426
2215-F-427
2215-F-428
2215-F-429
2215-F-430
2215-F-431
2215-F-432
2215-F-433
2215-F-434
2215-F-435
2215-F-436
2215-F-437
2215-F-438
2215-F-439
2215-F-440
2215-F-441

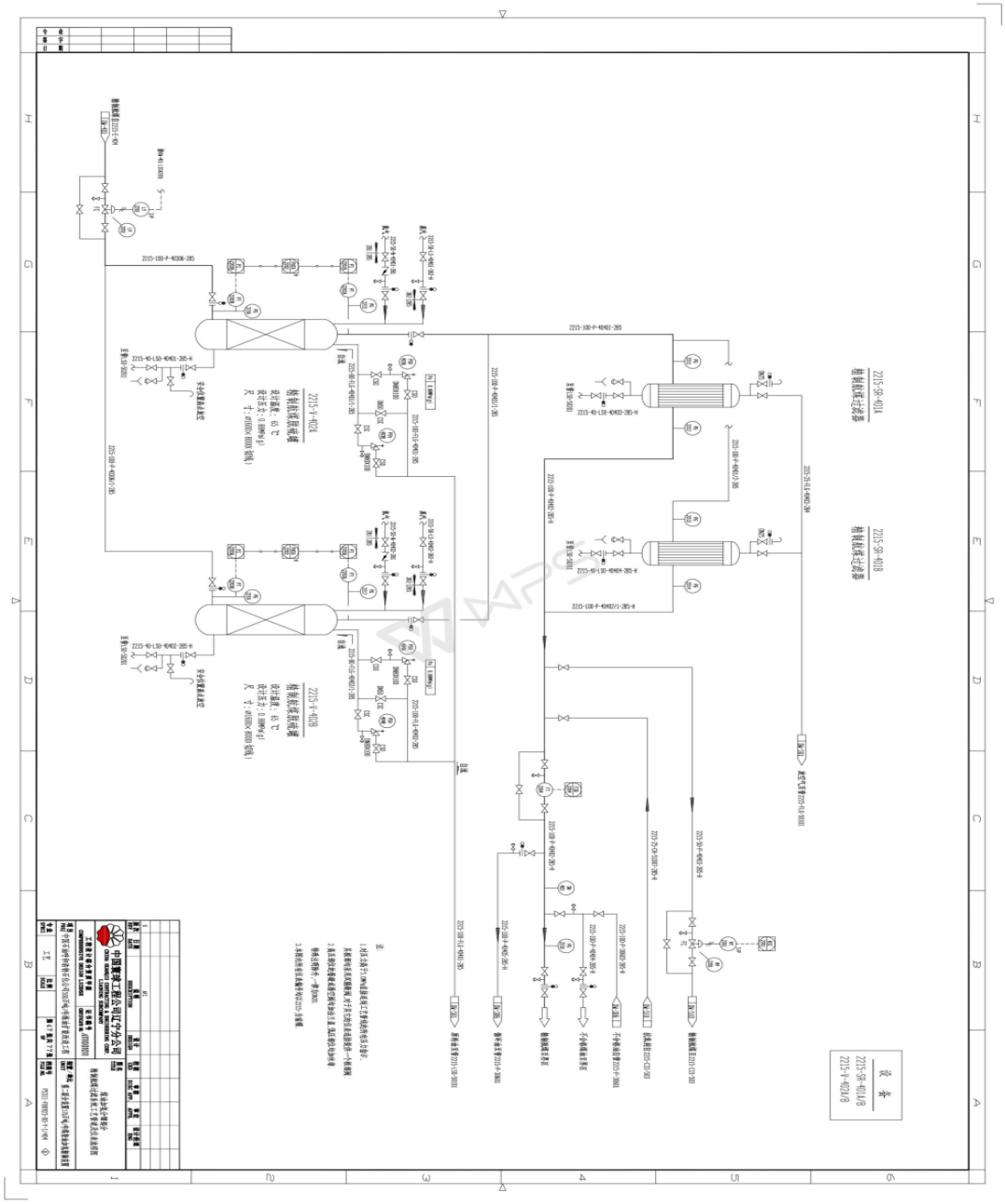

20191501050000004201911121003 20

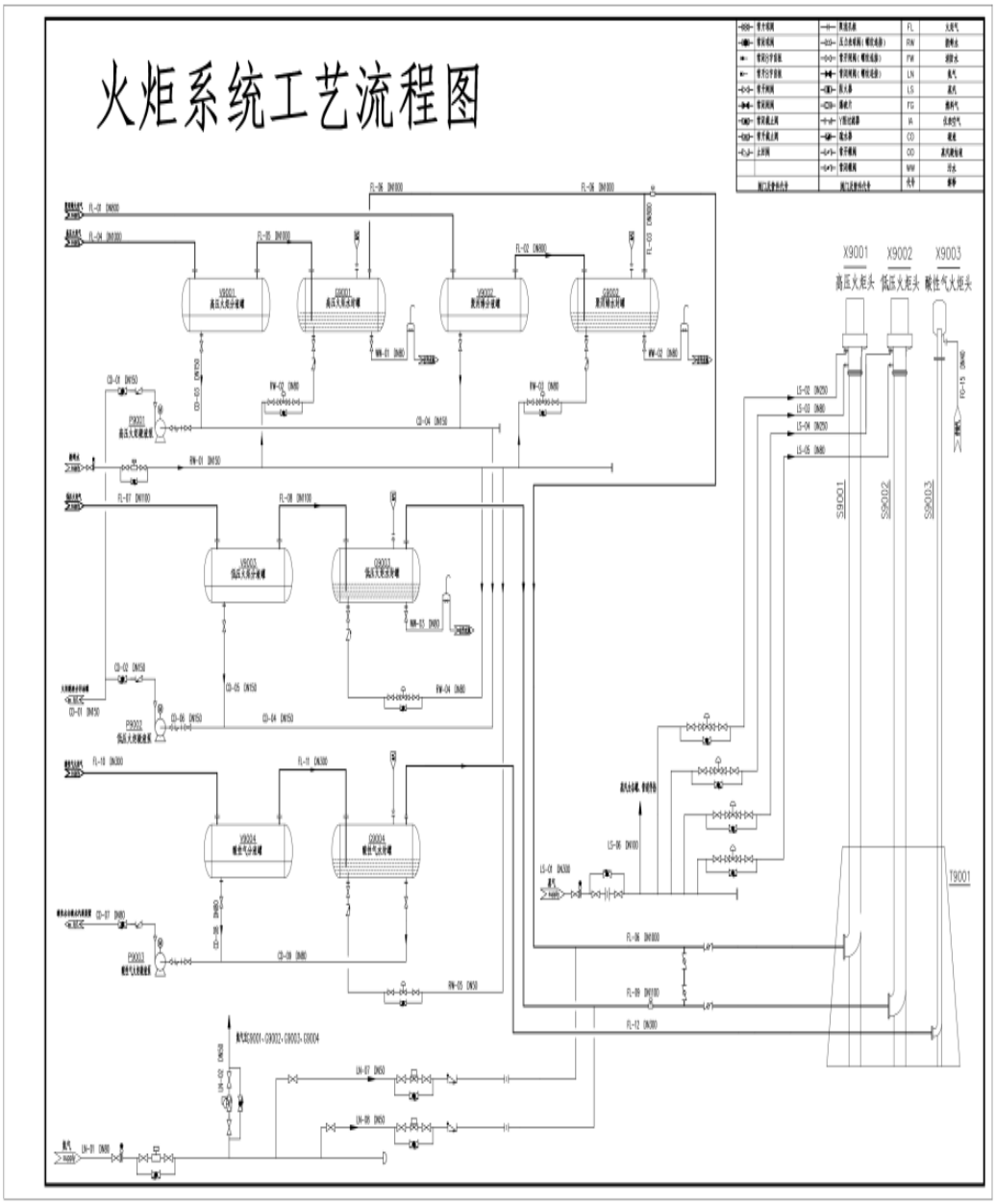

20191501050000004201911121003 20

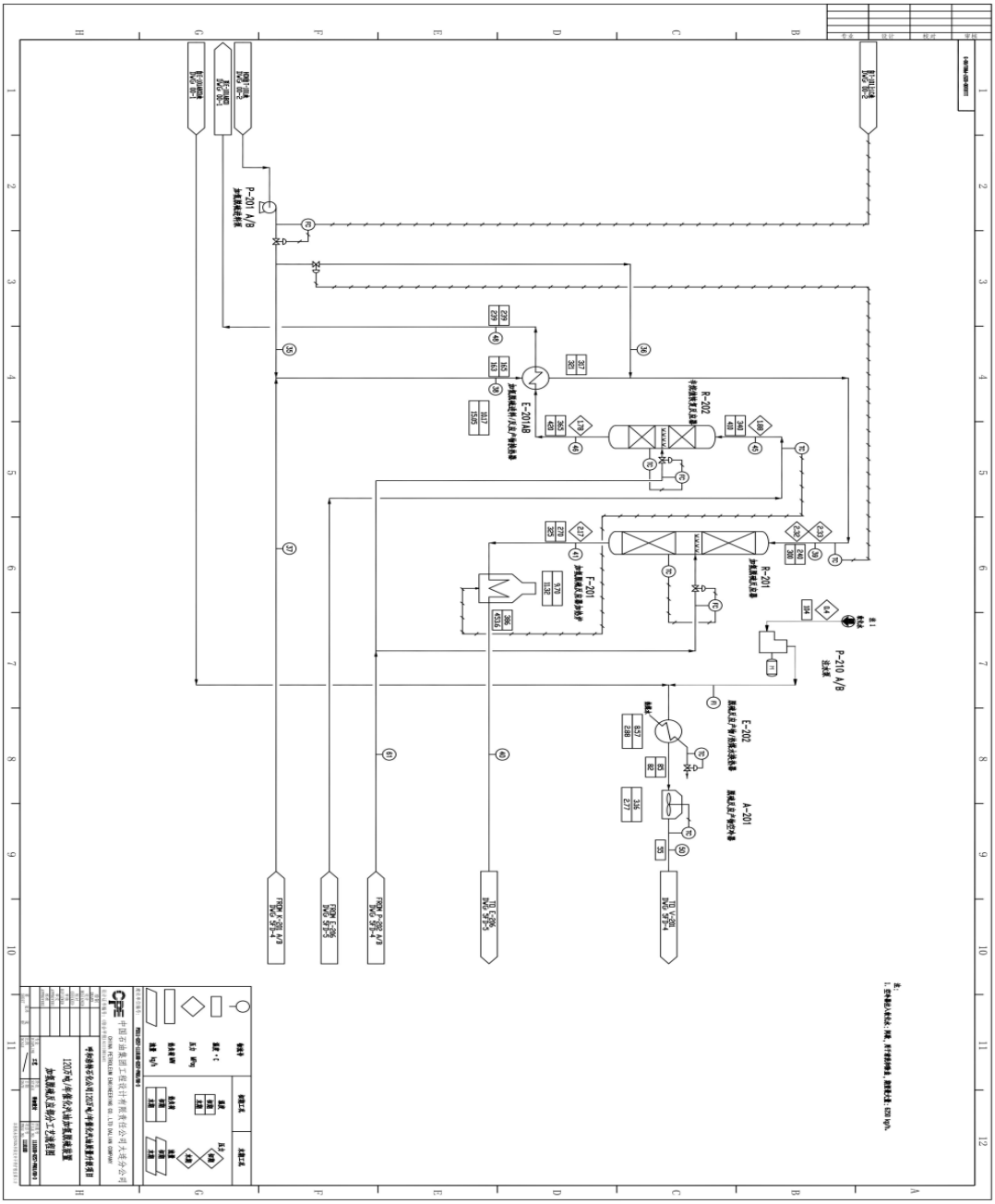

20191501050000004201911121003 20

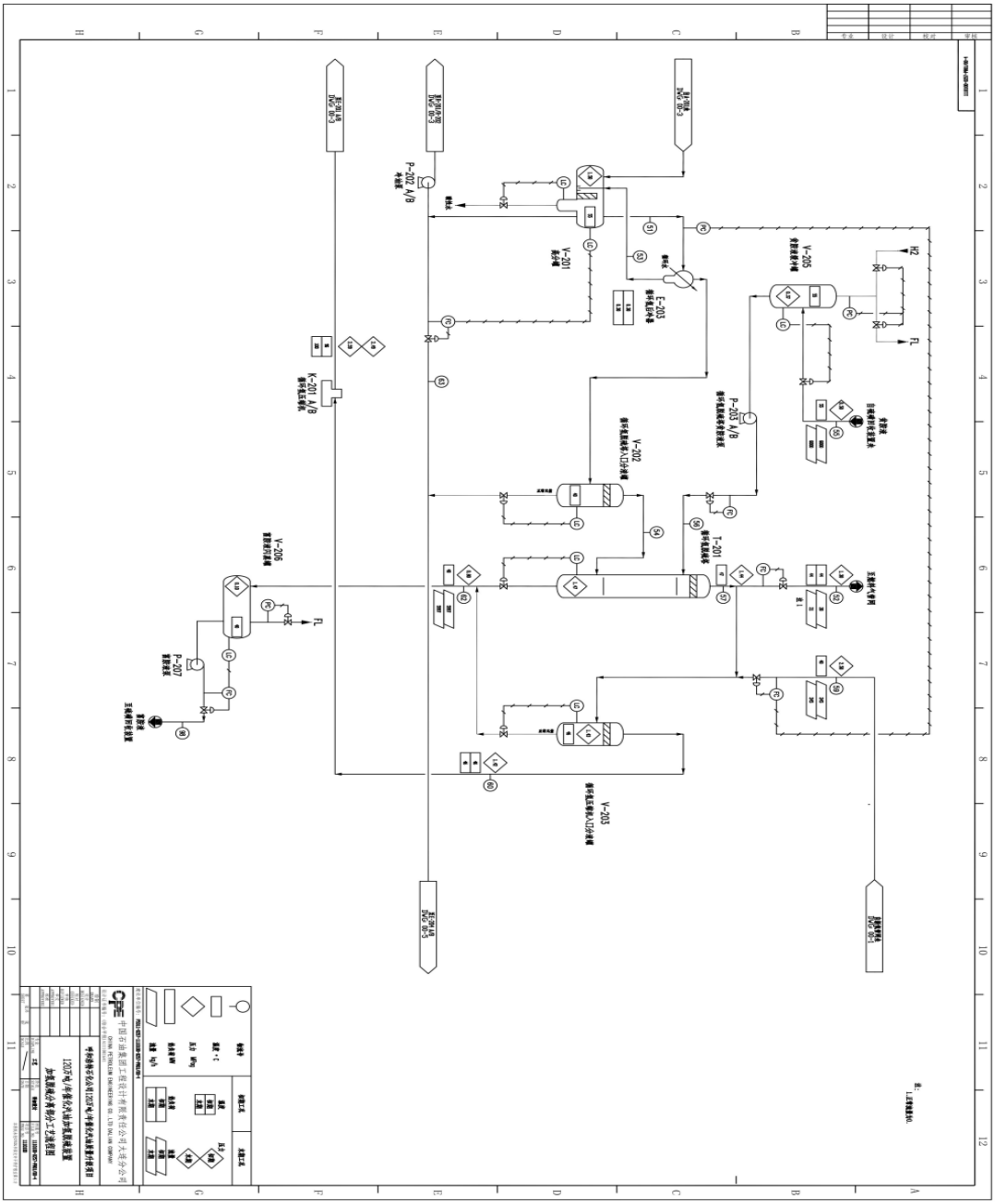

20191501050000004201911121003 20

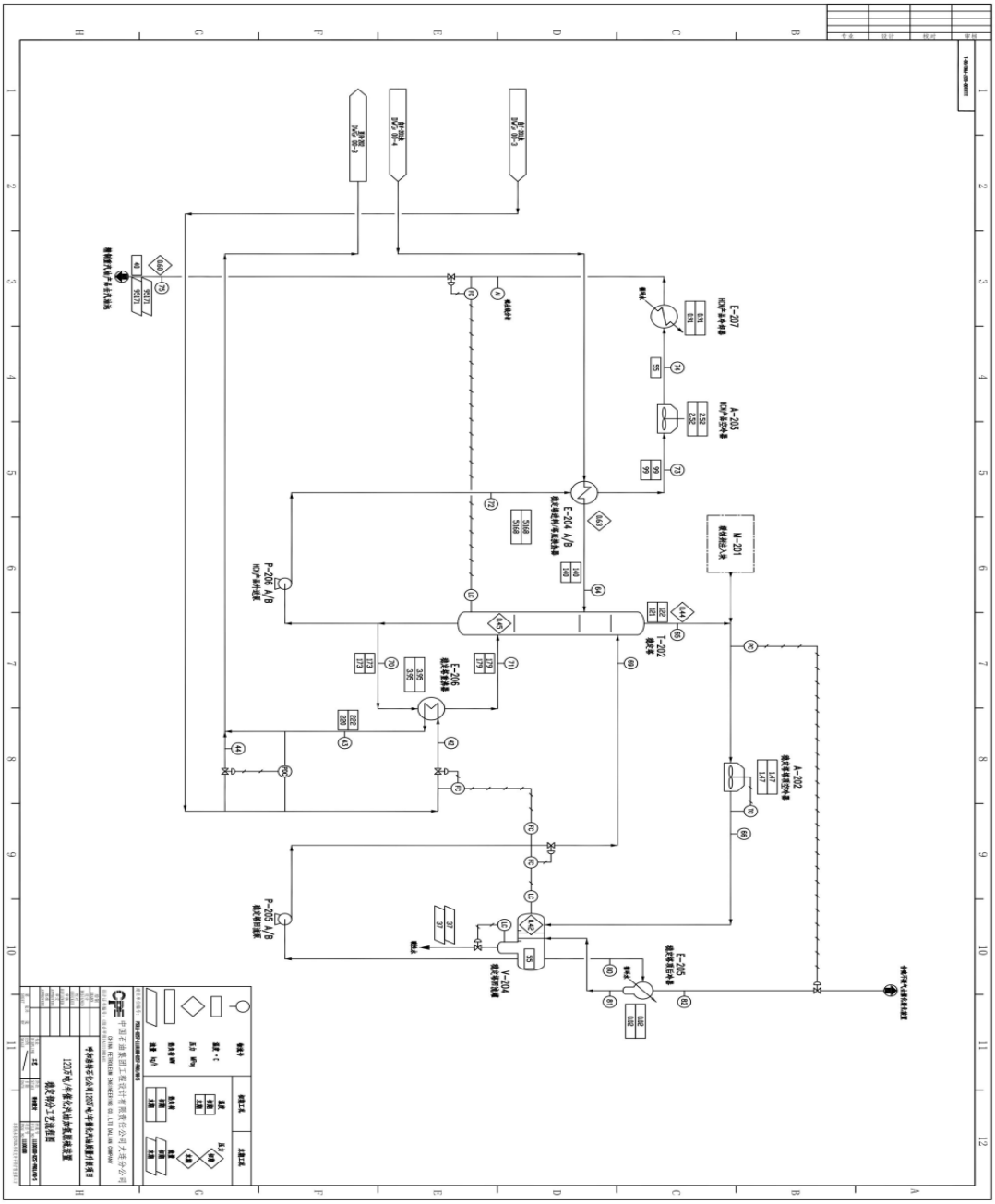

20191501050000004201911121003 20

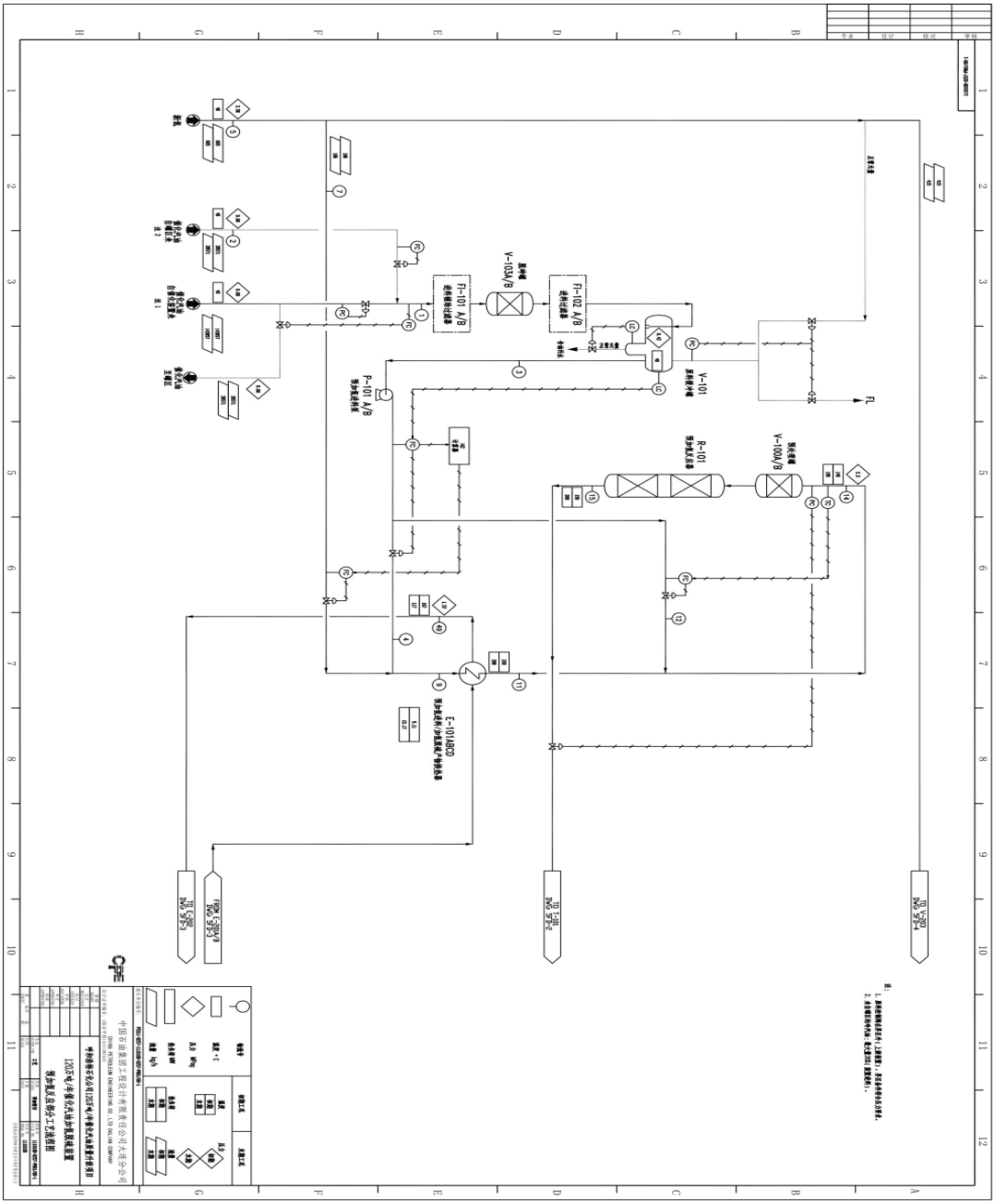

20191501050000004201911121003 20

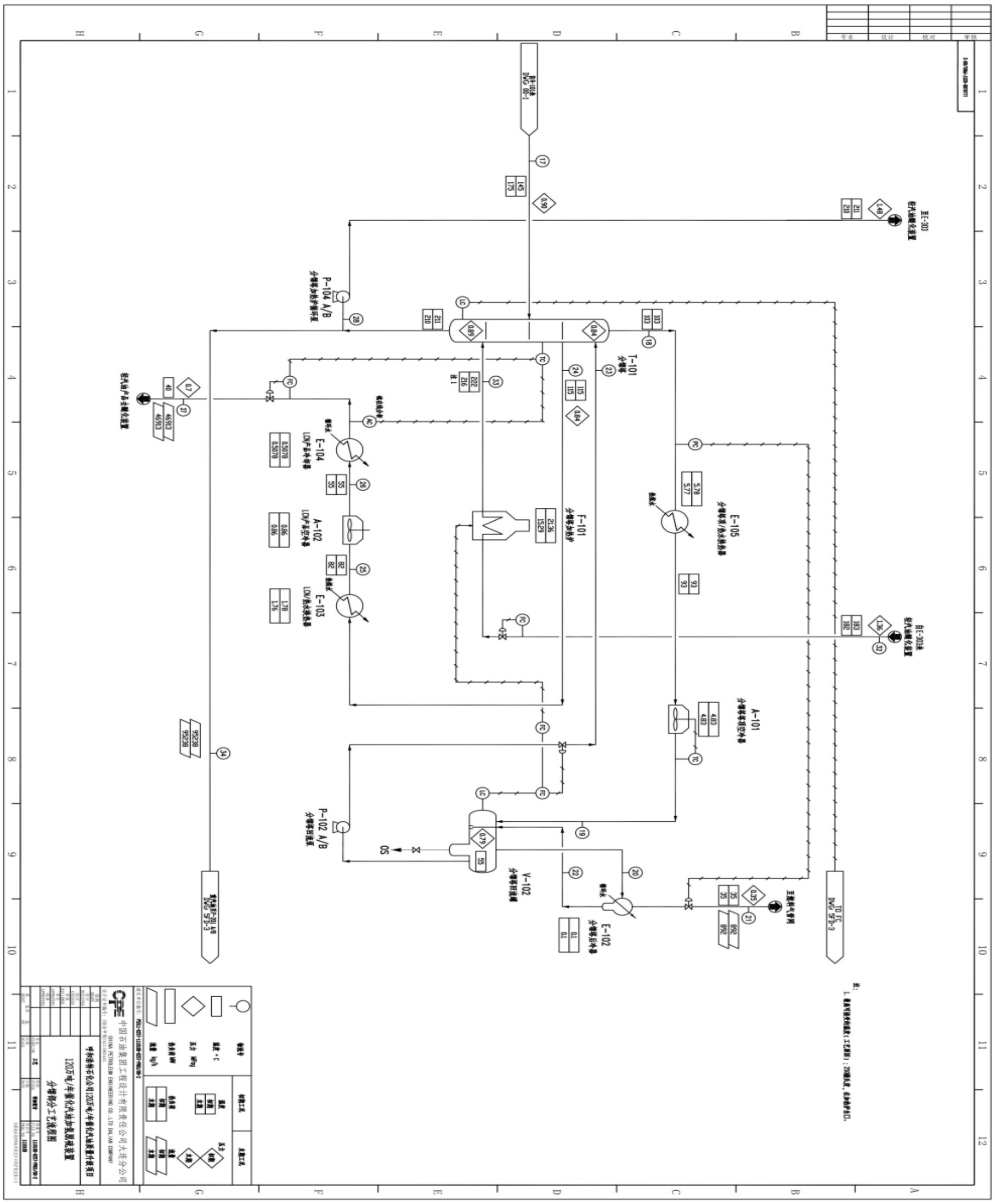

201915010500000420191112100320

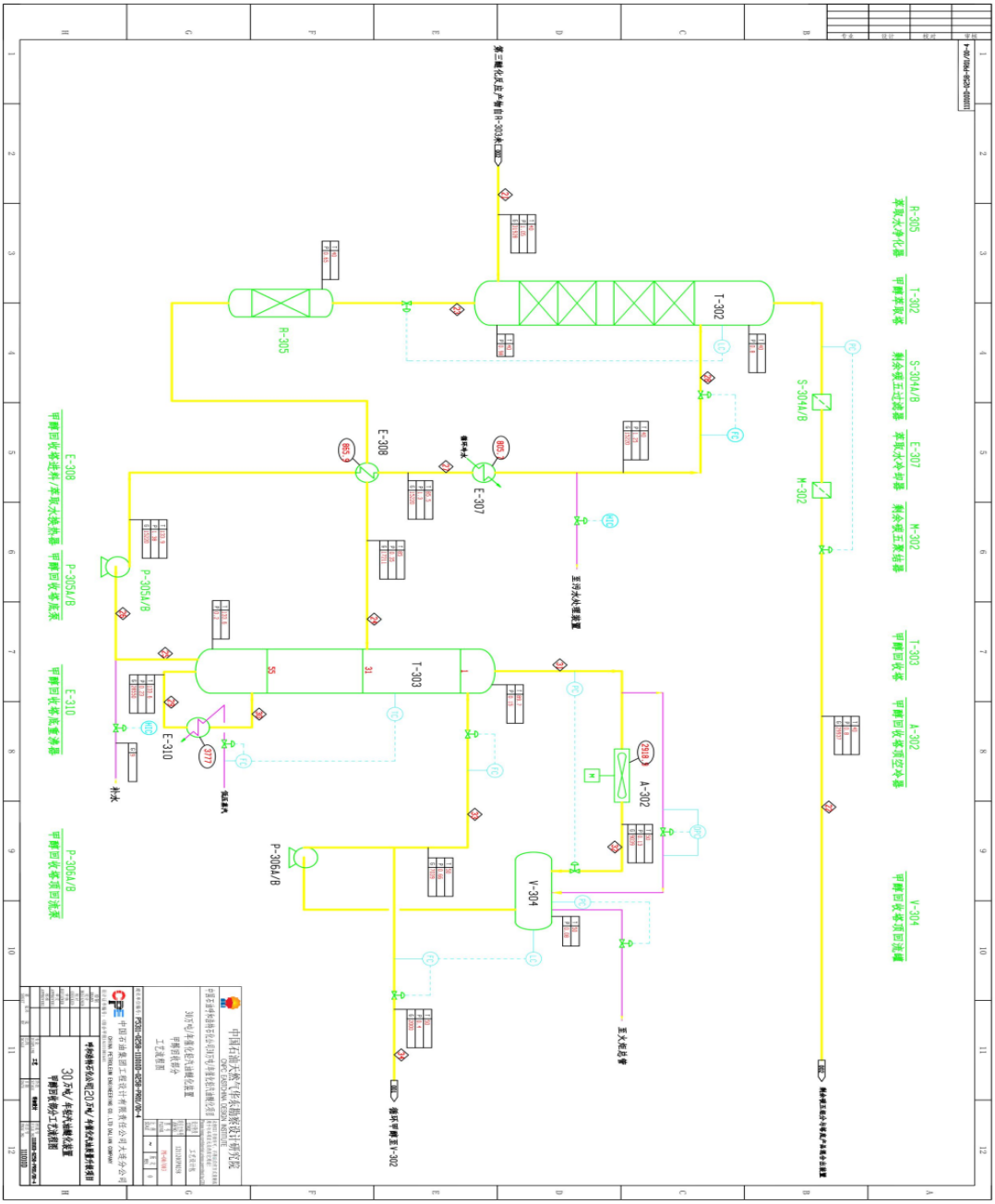

20191501050000004201911121003 20

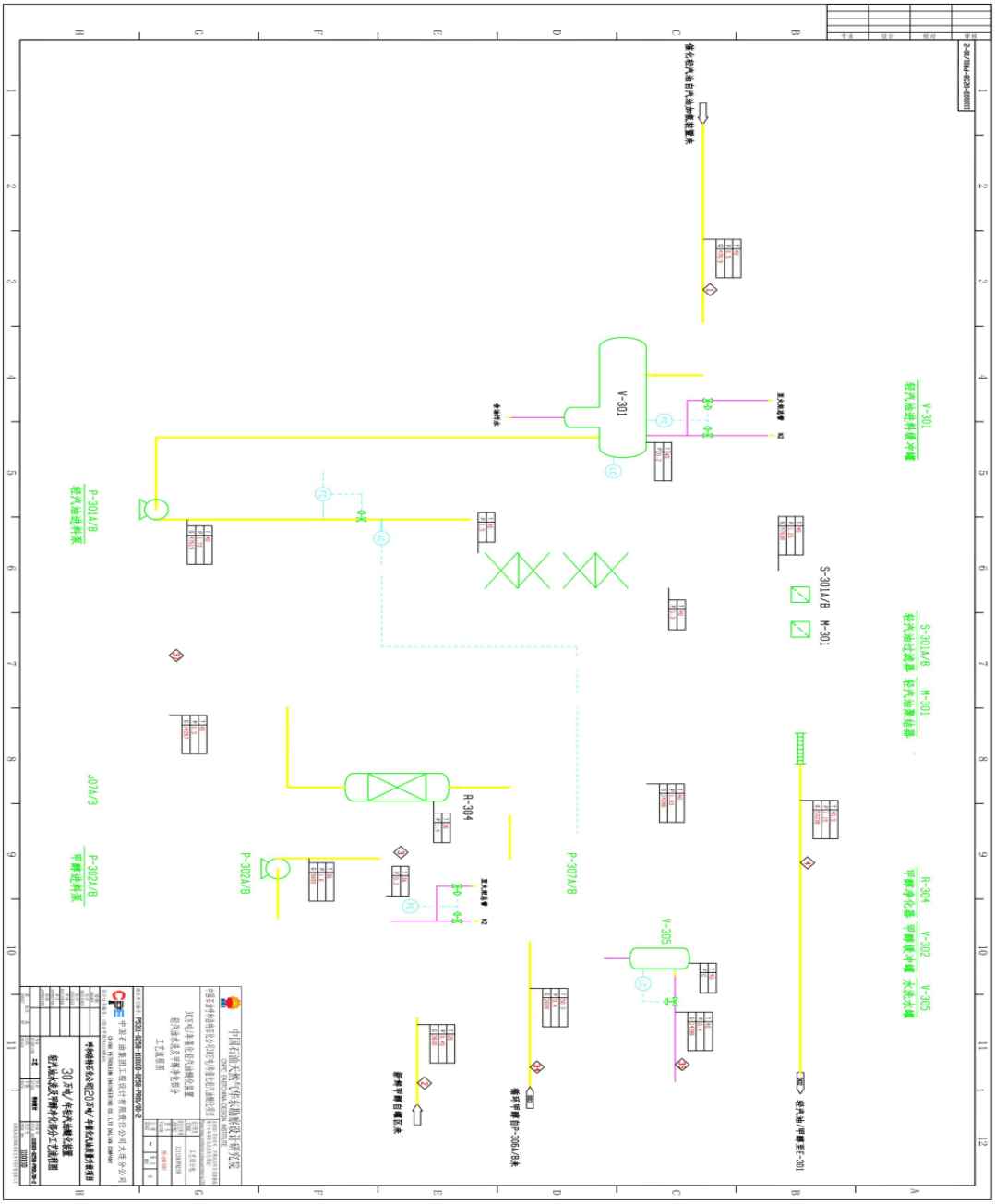

20191501050000004201911121003 20

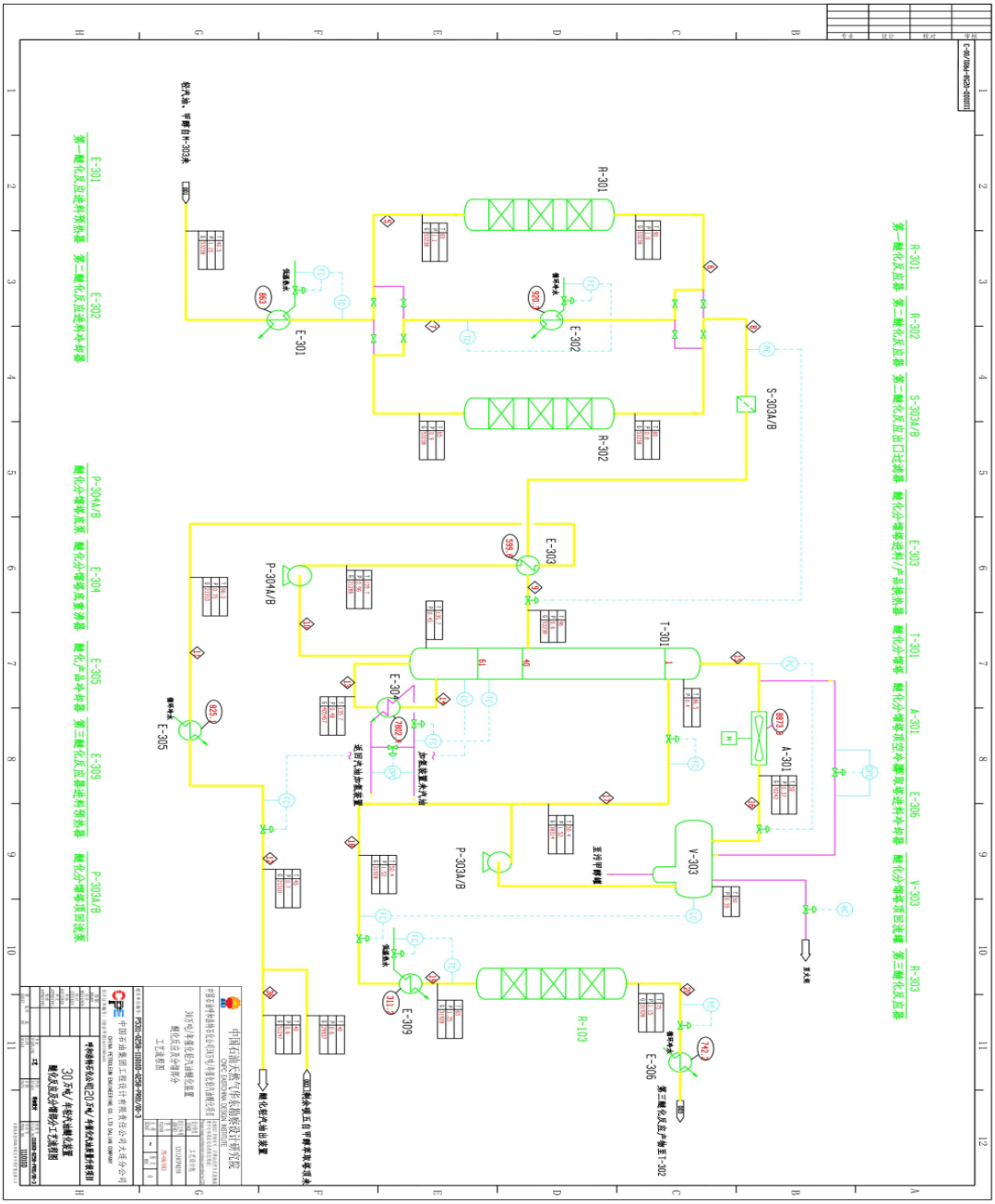

20191501050000004201911121003 20

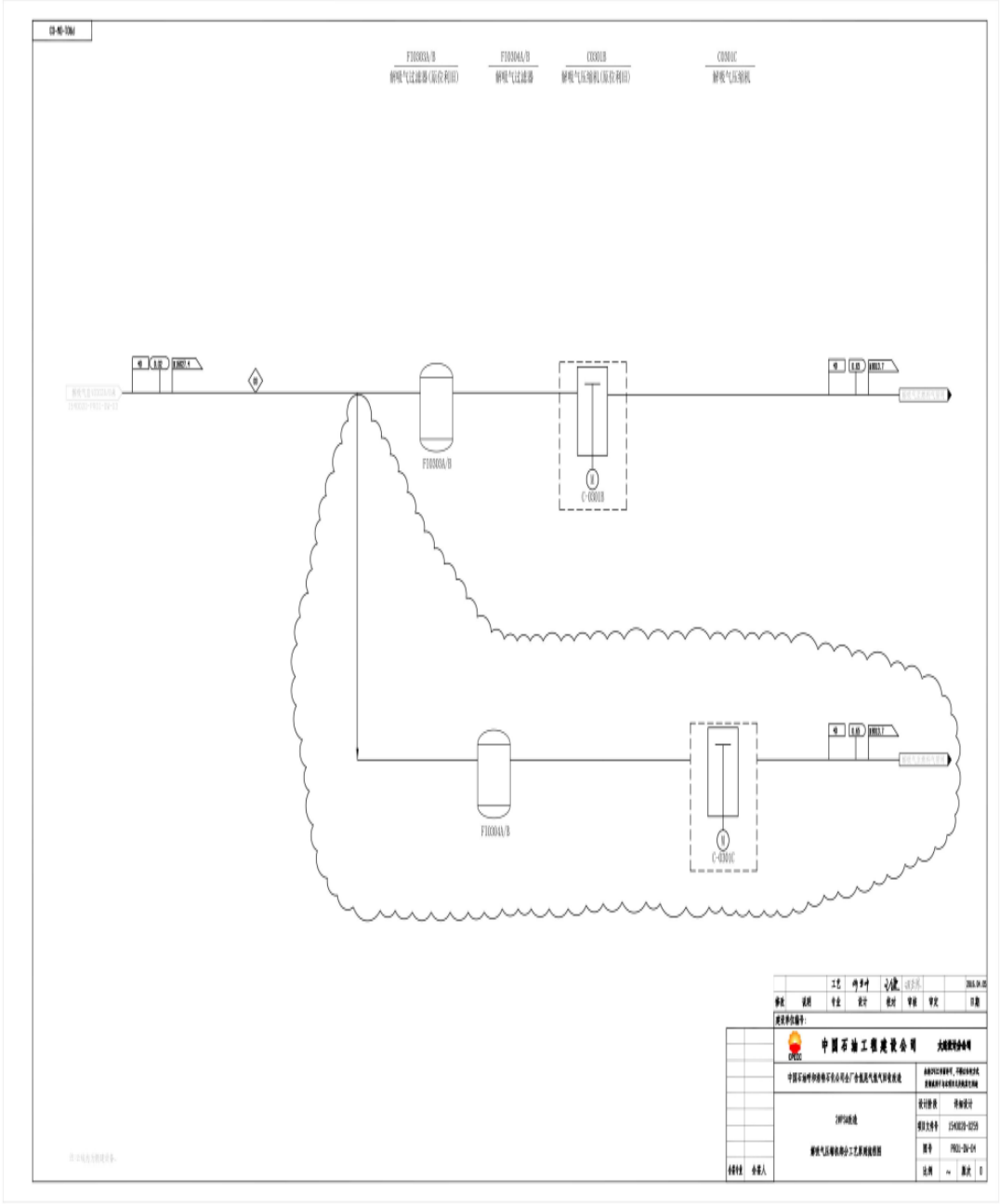

20191501050000004201911121003 20

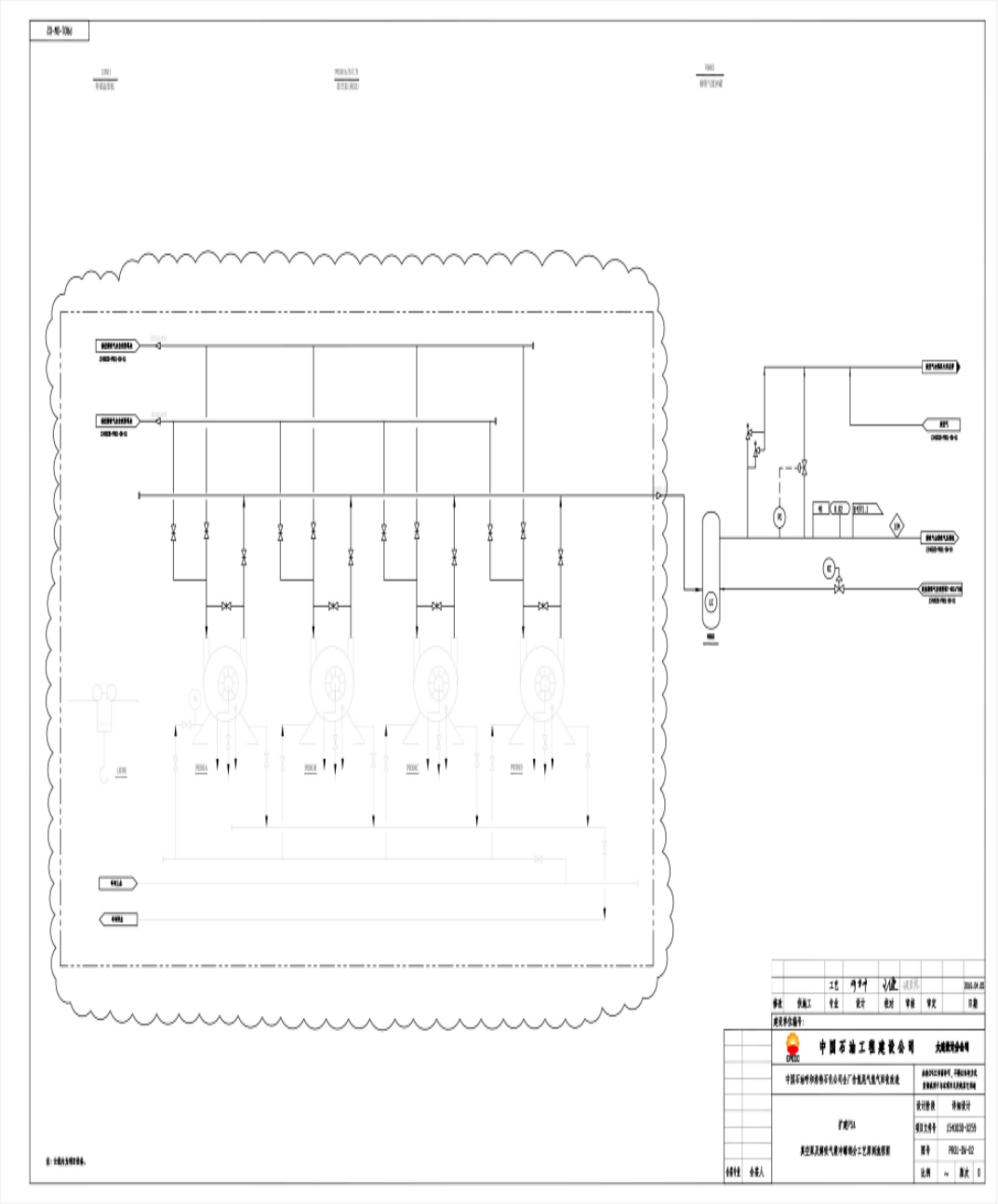

20191501050000004201911121003 20

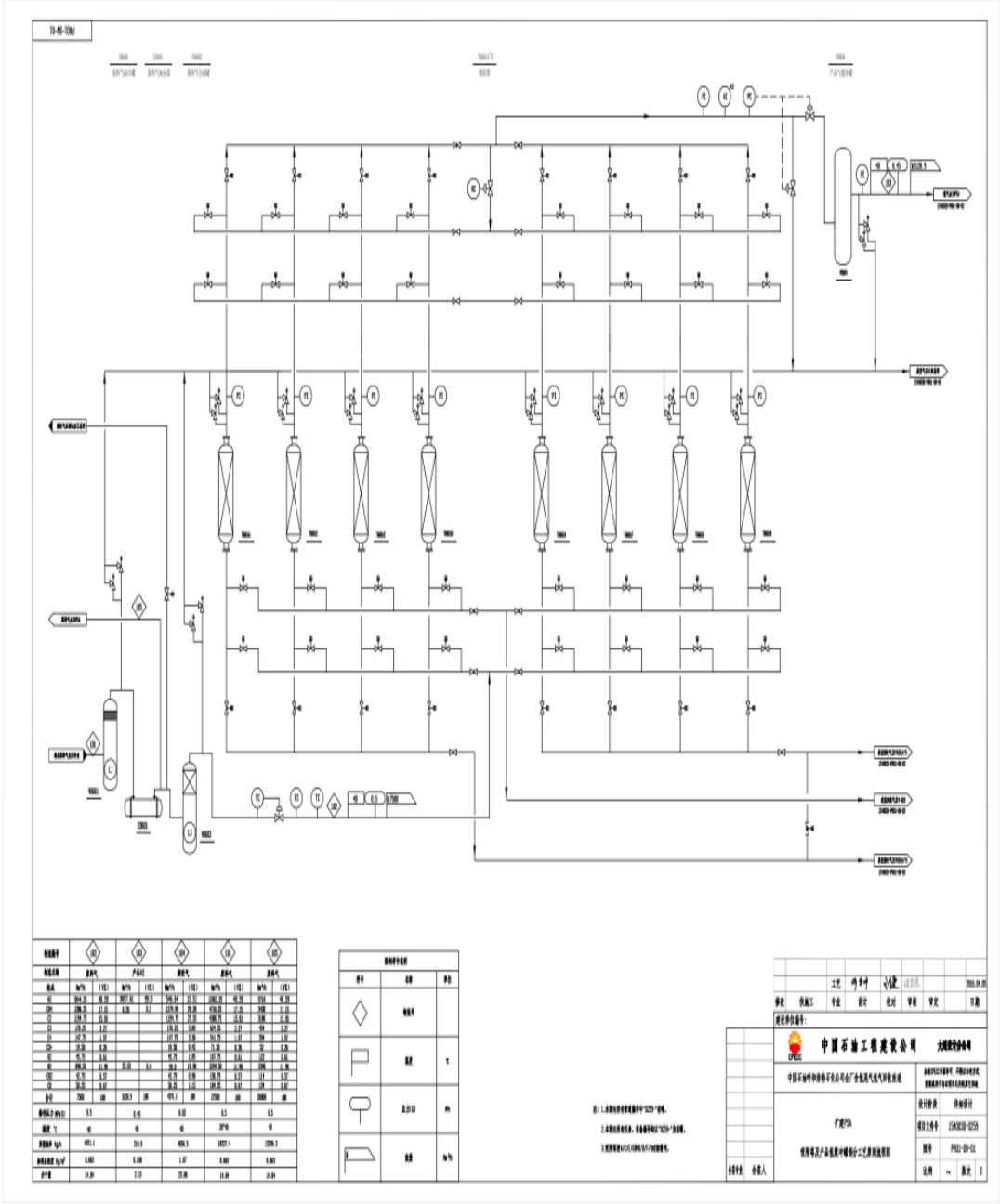

20191501050000004201911121003 20

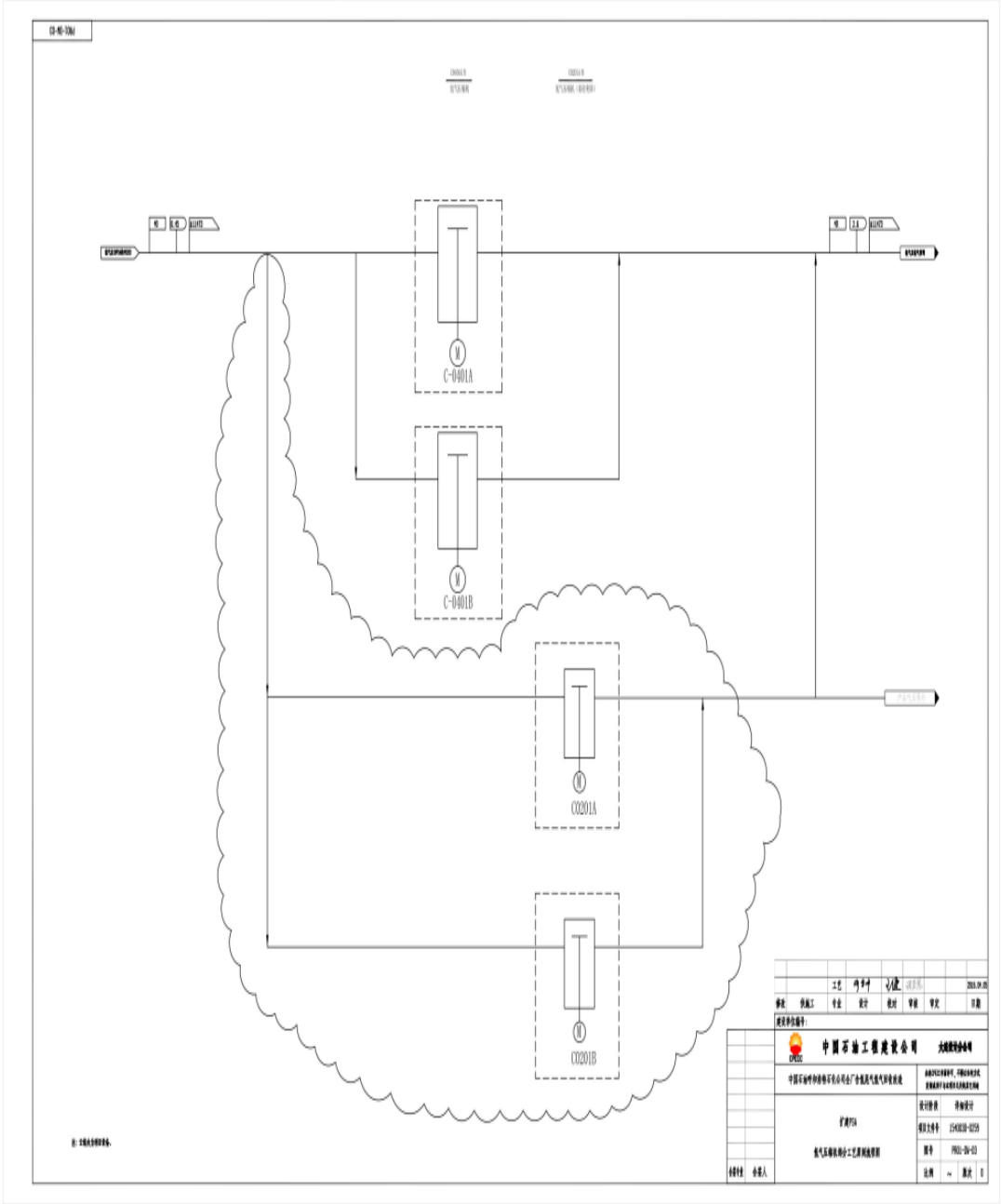

20191501050000004201911121003 20

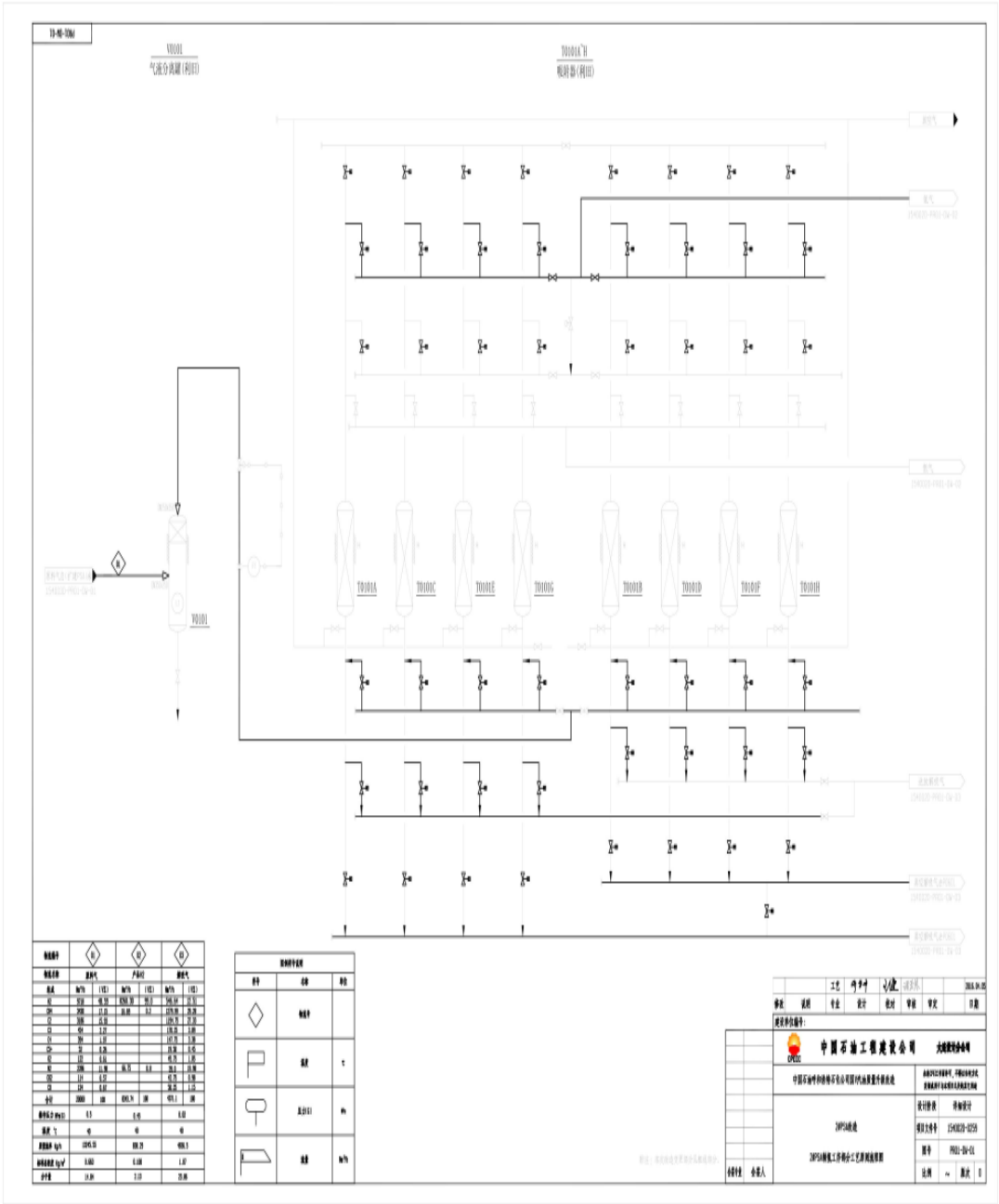

2019150105000004201911121003 20

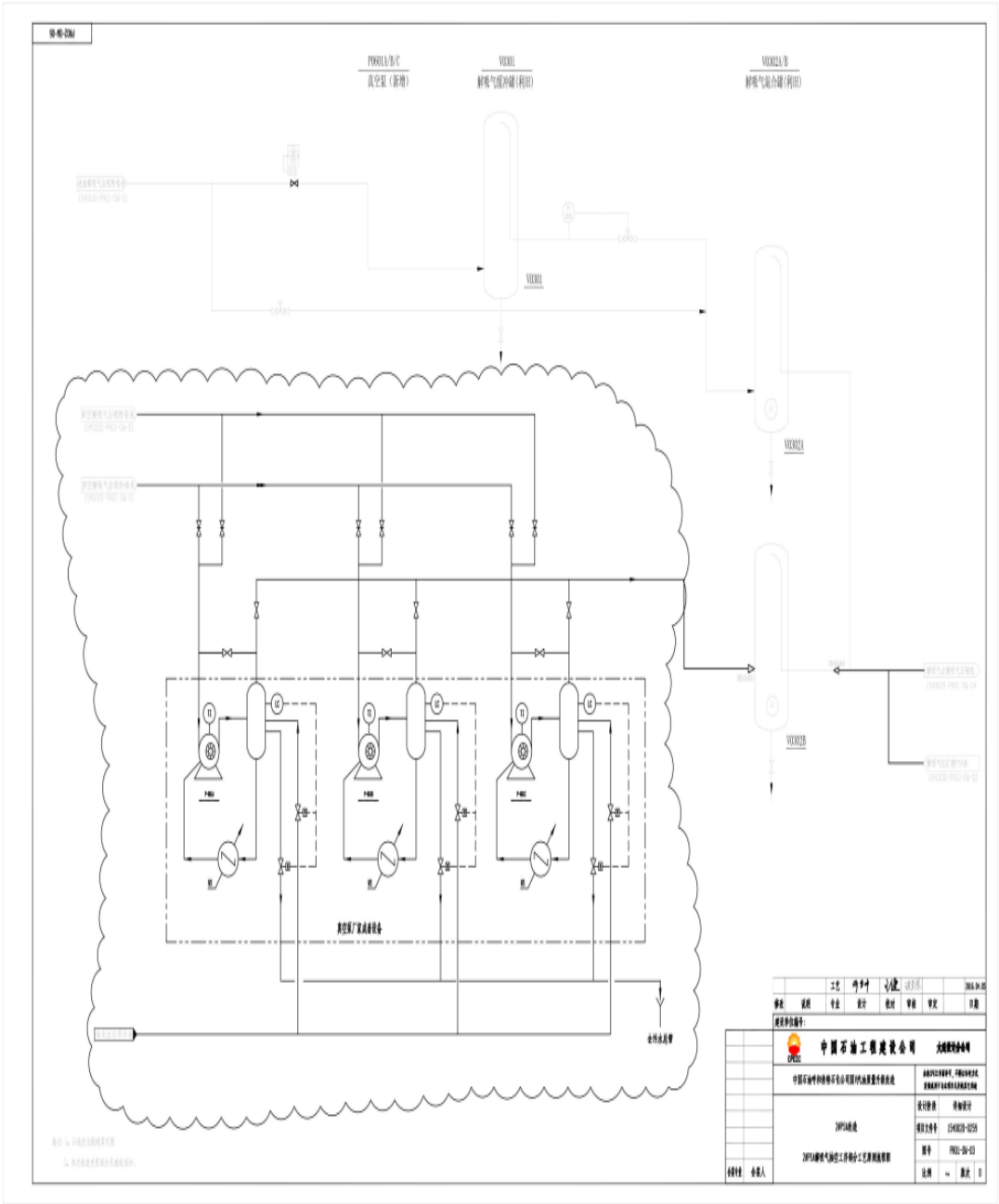

20191501050000004201911121003 20

图1 生产工艺流程图

20191501050000004201911121003 20

图2　生产厂区总平面布置图

20191501050000042019111210032O

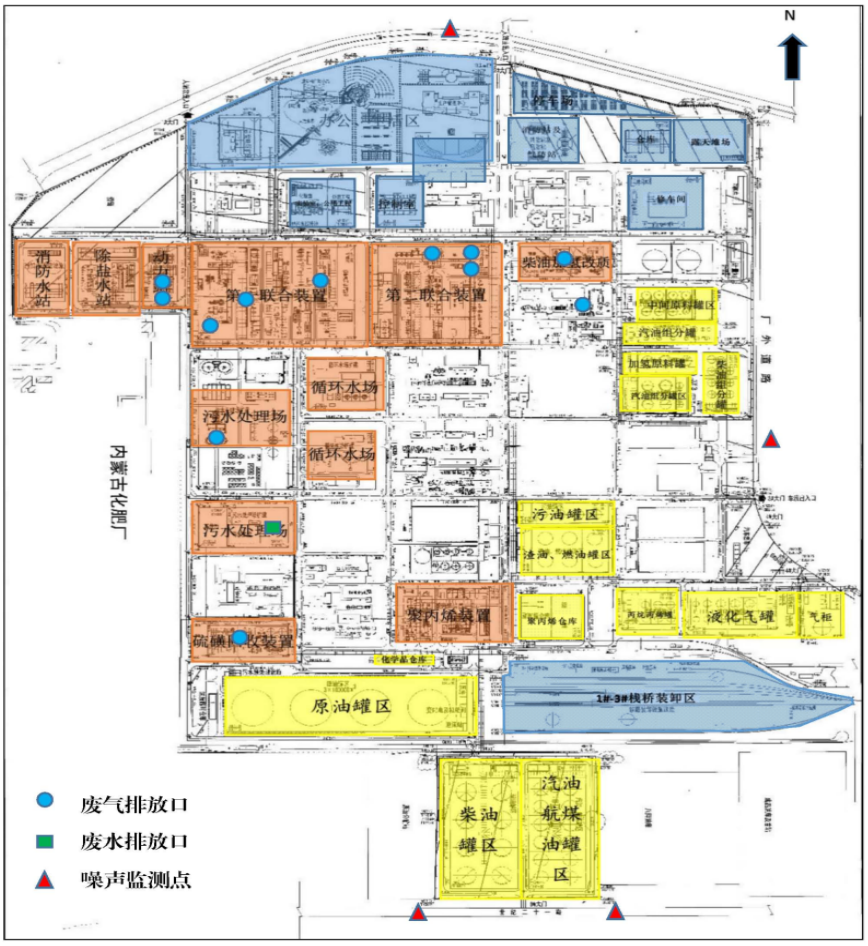

图例　监测点位布置图

图3　监测点位示意图

20191501050000004201911121003 20

附录1

内浮顶罐

<table>
<tr><td colspan="4">A 装置信息</td></tr>
<tr><td colspan="4">服务装置名称：储存系统　　服务装置编号：　PU008</td></tr>
<tr><td colspan="4">B储罐信息</td></tr>
<tr><td colspan="4">储罐名称：　　储罐编号：　MF0074
公称容积：　2000　m³</td></tr>
<tr><td>储罐用途</td><td colspan="3">中间品</td></tr>
<tr><td colspan="4">C 储罐参数</td></tr>
<tr><td>罐体参数</td><td colspan="3">罐体直径：13.3 m
储罐是否保温：
是否自支撑：是　固定顶支撑柱数量：　支撑柱当量直径：英尺
内壁腐蚀程度：</td></tr>
<tr><td rowspan="4">浮盘参数</td><td colspan="3">浮盘类型：螺栓固定盘</td></tr>
<tr><td>浮盘构造</td><td>浮盘密封长度（m）:</td><td>浮盘拼接板尺寸（m）:</td></tr>
<tr><td>浮筒式</td><td>无</td><td>宽：无</td></tr>
<tr><td>双层板式</td><td></td><td>长：
宽：</td></tr>
<tr><td>边缘密封系统</td><td colspan="3">一级密封：液态镶嵌式密封
二级密封：无</td></tr>
<tr><td colspan="4">D 浮盘附件</td></tr>
<tr><td>附件名称</td><td colspan="2">附件类型</td><td>附件数量</td></tr>
<tr><td>人孔</td><td colspan="2"></td><td></td></tr>
<tr><td>计量井</td><td colspan="2"></td><td></td></tr>
<tr><td>支柱井</td><td colspan="2"></td><td></td></tr>
<tr><td>真空阀</td><td colspan="2"></td><td></td></tr>
<tr><td>楼梯井</td><td colspan="2"></td><td></td></tr>
<tr><td>边缘通气孔</td><td colspan="2"></td><td></td></tr>
<tr><td>浮盘排水管</td><td colspan="2">—</td><td></td></tr>
<tr><td>浮盘支腿</td><td colspan="2"></td><td></td></tr>
<tr><td>采样管/井</td><td colspan="2"></td><td></td></tr>
<tr><td>导向柱（有槽）</td><td colspan="2"></td><td></td></tr>
<tr><td>导向柱（无槽</td><td colspan="2"></td><td></td></tr>
</table>

20191501050000042019111210032 0

）		
D 物流信息		
储存物料	物料名称：抽余油 物料类别：其他有机液体 平均储存温度：40℃ 物料是否以溶液形式储存： CYY 雷德蒸气压：　恩氏蒸馏曲线10%点斜率：	
周转量	设计最大周转量：381200 t/a	
蒸气控制		

内浮顶罐

A 装置信息			
服务装置名称：储存系统　　服务装置编号：　PU008			
B储罐信息			
储罐名称：　　储罐编号：　MF0073 公称容积：　2000　m³			
储罐用途	中间品		
C 储罐参数			
罐体参数	罐体直径：13.3 m 储罐是否保温： 是否自支撑：是　固定顶支撑柱数量：　支撑柱当量直径：英尺 内壁腐蚀程度：		
浮盘参数	浮盘类型：螺栓固定盘		
	浮盘构造	浮盘密封长度（m）:	浮盘拼接板尺寸（m）:
	浮筒式	无	宽：无
	双层板式		长： 宽：
边缘密封系统	一级密封：液态镶嵌式密封 二级密封：无		
D 浮盘附件			
附件名称	附件类型		附件数量
人孔			
计量井			
支柱井			

20191501050000042019111210032 0

真空阀		
楼梯井		
边缘通气孔		
浮盘排水管	—	
浮盘支腿		
采样管/井		
导向柱（有槽）		
导向柱（无槽）		
D 物流信息		
储存物料	物料名称：抽余油 物料类别：其他有机液体 平均储存温度：40℃ 物料是否以溶液形式储存： CYY 雷德蒸气压：　恩氏蒸馏曲线10%点斜率：	
周转量	设计最大周转量：381200 t/a	
蒸气控制		

内浮顶罐

A 装置信息			
服务装置名称：储存系统　　服务装置编号：　PU008			
B储罐信息			
储罐名称：　　储罐编号：　MF0038 公称容积：　5000　m³			
储罐用途	中间品		
C 储罐参数			
罐体参数	罐体直径：20 m 储罐是否保温： 是否自支撑：是　固定顶支撑柱数量：　支撑柱当量直径：英尺 内壁腐蚀程度：		
浮盘参数	浮盘类型：螺栓固定盘		
	浮盘构造	浮盘密封长度（m）:	浮盘拼接板尺寸（m）:
	浮筒式		宽：

20191501050000042019111210032O

	双层板式	无	长：无 宽：无
边缘密封系统	一级密封：液态镶嵌式密封 二级密封：无		
D 浮盘附件			
附件名称	附件类型		附件数量
人孔			
计量井			
支柱井			
真空阀			
楼梯井			
边缘通气孔			
浮盘排水管	—		
浮盘支腿			
采样管/井			
导向柱（有槽）			
导向柱（无槽）			
D 物流信息			
储存物料	物料名称：污油 物料类别：其他有机液体 平均储存温度：60℃ 物料是否以溶液形式储存： WY 雷德蒸气压：　恩氏蒸馏曲线10%点斜率：		
周转量	设计最大周转量：14000 t/a		
蒸气控制			

固定顶罐

A 装置信息
服务装置名称：　储存系统　　服务装置编号：　PU008
B储罐信息
储罐名称：　　储罐编号：　MF0078 公称容积：　3000　m³

2019150105000004201911121003 20

储罐用途	中间品
储罐类型	立式顶罐
C 储罐参数	
罐体参数	罐体直径：15.5 m 罐体高度：16.84 m 罐体长度（卧式）： m 储罐是否保温： 是否地下储罐： 罐漆颜色： 罐漆状况：
罐顶参数	罐顶类型：拱顶（高度： m） 罐漆颜色： 罐漆状况：
呼吸阀	真空设定： kPa 压力设定： kPa
D 物流信息	
储存物料	物料名称：柴油 物料类别：其他有机液体 平均储存温度：20 ℃ 物料是否以溶液形式储存： CAIYOU 雷德蒸气压： 恩氏蒸馏曲线10%点斜率：
液位及周转量	设计周转量：84000 t/a 平均液面高度：
挥发性有机物控制	

内浮顶罐

A 装置信息			
服务装置名称：储存系统 服务装置编号： PU008			
B储罐信息			
储罐名称： 储罐编号： MF0053 公称容积： 5000 m³			
储罐用途	中间品		
C 储罐参数			
罐体参数	罐体直径：20 m 储罐是否保温： 是否自支撑：是 固定顶支撑柱数量： 支撑柱当量直径：英尺 内壁腐蚀程度：		
浮盘参数	浮盘类型：螺栓固定盘		
	浮盘构造	浮盘密封长度（m）：	浮盘拼接板尺寸（m）：
	浮筒式		宽：

2019150105000004201911121003 20

	双层板式	无	长：无 宽：无
边缘密封系统	一级密封：液态镶嵌式密封 二级密封：无		
D 浮盘附件			
附件名称	附件类型		附件数量
人孔			
计量井			
支柱井			
真空阀			
楼梯井			
边缘通气孔			
浮盘排水管	—		
浮盘支腿			
采样管/井			
导向柱（有槽）			
导向柱（无槽）			
D 物流信息			
储存物料	物料名称：轻石脑油 物料类别：其他有机液体 平均储存温度：40℃ 物料是否以溶液形式储存： QSNY 雷德蒸气压：　恩氏蒸馏曲线10%点斜率：		
周转量	设计最大周转量：381200 t/a		
蒸气控制			

固定顶罐

A 装置信息
服务装置名称：　储存系统　　服务装置编号：　PU008
B储罐信息
储罐名称：　　储罐编号：　MF0036 公称容积：　5000　m³

20191501050000004201911121003 20

储罐用途	中间品
储罐类型	立式顶罐
C 储罐参数	
罐体参数	罐体直径：20 m 罐体高度：16.84 m 罐体长度（卧式）： m 储罐是否保温： 是否地下储罐： 罐漆颜色： 罐漆状况：
罐顶参数	罐顶类型：拱顶（高度： m） 罐漆颜色： 罐漆状况：
呼吸阀	真空设定： kPa 压力设定： kPa
D 物流信息	
储存物料	物料名称：污油 物料类别：其他有机液体 平均储存温度：90 ℃ 物料是否以溶液形式储存： WY 雷德蒸气压： 恩氏蒸馏曲线10%点斜率：
液位及周转量	设计周转量：14000 t/a 平均液面高度：
挥发性有机物控制	

内浮顶罐

A 装置信息			
服务装置名称：储存系统 服务装置编号： PU008			
B储罐信息			
储罐名称： 储罐编号： MF0046 公称容积： 3000 m³			
储罐用途	中间品		
C 储罐参数			
罐体参数	罐体直径：17 m 储罐是否保温： 是否自支撑：是 固定顶支撑柱数量： 支撑柱当量直径：英尺 内壁腐蚀程度：		
浮盘参数	浮盘类型：螺栓固定盘		
	浮盘构造	浮盘密封长度（m）：	浮盘拼接板尺寸（m）：
	浮筒式		宽：

20191501050000004201911121003 20

	双层板式	无	长：无 宽：无
边缘密封系统	一级密封：液态镶嵌式密封 二级密封：无		
D 浮盘附件			
附件名称	附件类型		附件数量
人孔			
计量井			
支柱井			
真空阀			
楼梯井			
边缘通气孔			
浮盘排水管	—		
浮盘支腿			
采样管/井			
导向柱（有槽）			
导向柱（无槽）			
D 物流信息			
储存物料	物料名称：烷基化油 物料类别：其他有机液体 平均储存温度：40℃ 物料是否以溶液形式储存： WJHY 雷德蒸气压：　恩氏蒸馏曲线10%点斜率：		
周转量	设计最大周转量：261700 t/a		
蒸气控制			

内浮顶罐

A 装置信息	
服务装置名称：储存系统	服务装置编号：　PU012
B储罐信息	
储罐名称：	储罐编号：　MF0105

20191501050000042019111210032O

公称容积： 20000 m³			
储罐用途	产品		
C 储罐参数			
罐体参数	罐体直径：38 m 储罐是否保温： 是否自支撑：是 固定顶支撑柱数量： 支撑柱当量直径：英尺 内壁腐蚀程度：		
浮盘参数	浮盘类型：螺栓固定盘		
	浮盘构造	浮盘密封长度（m）:	浮盘拼接板尺寸（m）:
	浮筒式		宽：
	双层板式	无	长：无 宽：无
边缘密封系统	一级密封：液态镶嵌式密封 二级密封：无		
D 浮盘附件			
附件名称	附件类型		附件数量
人孔			
计量井			
支柱井			
真空阀			
楼梯井			
边缘通气孔			
浮盘排水管	—		
浮盘支腿			
采样管/井			
导向柱（有槽）			
导向柱（无槽）			
D 物流信息			
储存物料	物料名称：柴油 物料类别：其他有机液体 平均储存温度：20℃ 物料是否以溶液形式储存： CAIYOU 雷德蒸气压： 恩氏蒸馏曲线10%点斜率：		

2019150105000004201911121003 20

周转量	设计最大周转量：268750 t/a
蒸气控制	

外浮顶罐

A 装置信息		
服务装置名称：储存系统　　服务装置编号：PU013		
B储罐信息		
储罐名称：　　储罐编号：　MF0111 公称容积：　100000　m³		
储罐用途	原料	
C 储罐参数		
罐体参数	罐体直径：80 m 储罐是否保温： 内壁腐蚀程度：	
储罐类型	焊接	
边缘密封系统	一级密封：机械密封 二级密封：边缘刮板	
D 浮盘附件		
附件名称	附件类型	附件数量
人孔		
计量井		
支柱井		
真空阀		
楼梯井		
边缘通气孔		
浮盘排水管	-	
浮盘支腿		
采样管/井		
导向柱（有槽）		
导向柱（无槽）		
D 物流信息		

20191501050000004201911121003 20

储存物料	物料名称：原油 物料类别：原油 平均储存温度：40 ℃ 物料是否以溶液形式储存： YY 雷德蒸气压：　　恩氏蒸馏曲线10%点斜率：
周转量	设计年周转量：900000 t/a

内浮顶罐

A 装置信息			
服务装置名称：储存系统　　服务装置编号：　PU008			
B储罐信息			
储罐名称：　　储罐编号：　MF0058 公称容积：　2000　m³			
储罐用途	中间品		
C 储罐参数			
罐体参数	罐体直径：14.5 m 储罐是否保温： 是否自支撑：是　固定顶支撑柱数量：　支撑柱当量直径：英尺 内壁腐蚀程度：		
浮盘参数	浮盘类型：螺栓固定盘		
	浮盘构造	浮盘密封长度（m）:	浮盘拼接板尺寸（m）:
	浮筒式		宽：
	双层板式	无	长：无 宽：无
边缘密封系统	一级密封：液态镶嵌式密封 二级密封：无		
D 浮盘附件			
附件名称	附件类型		附件数量
人孔			
计量井			
支柱井			
真空阀			
楼梯井			
边缘通气孔			

20191501050000042019111210032 0

浮盘排水管	—	
浮盘支腿		
采样管/井		
导向柱（有槽）		
导向柱（无槽）		
D 物流信息		
储存物料	物料名称：汽油 物料类别：汽油 平均储存温度：40℃ 物料是否以溶液形式储存： QY 雷德蒸气压：　恩氏蒸馏曲线10%点斜率：	
周转量	设计最大周转量：85440 t/a	
蒸气控制		

内浮顶罐

A 装置信息			
服务装置名称：储存系统　　服务装置编号：　PU008			
B储罐信息			
储罐名称：　　储罐编号：　MF0057 公称容积：　3000　m³			
储罐用途	中间品		
C 储罐参数			
罐体参数	罐体直径：15.2 m 储罐是否保温： 是否自支撑：是　固定顶支撑柱数量：　支撑柱当量直径：英尺 内壁腐蚀程度：		
浮盘参数	浮盘类型：螺栓固定盘		
	浮盘构造	浮盘密封长度（m）:	浮盘拼接板尺寸（m）:
	浮筒式		宽：
	双层板式	无	长：无 宽：无
边缘密封系统	一级密封：液态镶嵌式密封		

20191501050000042019111210032O

	二级密封：无	
D 浮盘附件		
附件名称	附件类型	附件数量
人孔		
计量井		
支柱井		
真空阀		
楼梯井		
边缘通气孔		
浮盘排水管	—	
浮盘支腿		
采样管/井		
导向柱（有槽）		
导向柱（无槽）		
D 物流信息		
储存物料	物料名称：汽油 物料类别：汽油 平均储存温度：40℃ 物料是否以溶液形式储存： QY 雷德蒸气压：　恩氏蒸馏曲线10%点斜率：	
周转量	设计最大周转量：220000 t/a	
蒸气控制		

内浮顶罐

A 装置信息	
服务装置名称：储存系统　　服务装置编号：　PU012	
B储罐信息	
储罐名称：　　储罐编号：　MF0091 公称容积：　10000　m³	
储罐用途	产品
C 储罐参数	

20191501050000042019111210032 0

<table>
<tr><td>罐体参数</td><td colspan="3">罐体直径：28 m
储罐是否保温：
是否自支撑：是　　固定顶支撑柱数量：　支撑柱当量直径：英尺
内壁腐蚀程度：</td></tr>
<tr><td rowspan="4">浮盘参数</td><td colspan="3">浮盘类型：螺栓固定盘</td></tr>
<tr><td>浮盘构造</td><td>浮盘密封长度（m）:</td><td>浮盘拼接板尺寸（m）:</td></tr>
<tr><td>浮筒式</td><td></td><td>宽：</td></tr>
<tr><td>双层板式</td><td>无</td><td>长：无
宽：无</td></tr>
<tr><td>边缘密封系统</td><td colspan="3">一级密封：液态镶嵌式密封
二级密封：无</td></tr>
<tr><td colspan="4">D 浮盘附件</td></tr>
<tr><td>附件名称</td><td colspan="2">附件类型</td><td>附件数量</td></tr>
<tr><td>人孔</td><td colspan="2"></td><td></td></tr>
<tr><td>计量井</td><td colspan="2"></td><td></td></tr>
<tr><td>支柱井</td><td colspan="2"></td><td></td></tr>
<tr><td>真空阀</td><td colspan="2"></td><td></td></tr>
<tr><td>楼梯井</td><td colspan="2"></td><td></td></tr>
<tr><td>边缘通气孔</td><td colspan="2"></td><td></td></tr>
<tr><td>浮盘排水管</td><td colspan="2">—</td><td></td></tr>
<tr><td>浮盘支腿</td><td colspan="2"></td><td></td></tr>
<tr><td>采样管/井</td><td colspan="2"></td><td></td></tr>
<tr><td>导向柱（有槽）</td><td colspan="2"></td><td></td></tr>
<tr><td>导向柱（无槽）</td><td colspan="2"></td><td></td></tr>
<tr><td colspan="4">D 物流信息</td></tr>
<tr><td>储存物料</td><td colspan="3">物料名称：汽油
物料类别：汽油
平均储存温度：40℃
物料是否以溶液形式储存：

QY
雷德蒸气压：　恩氏蒸馏曲线10%点斜率：</td></tr>
<tr><td>周转量</td><td colspan="3">设计最大周转量：220000 t/a</td></tr>
<tr><td>蒸气控制</td><td colspan="3"></td></tr>
</table>

20191501050000004201911121003 20

内浮顶罐

A 装置信息			
服务装置名称：储存系统　　服务装置编号：　PU012			
B储罐信息			
储罐名称：　　储罐编号：　MF0095 公称容积：　10000　m³			
储罐用途	产品		
C 储罐参数			
罐体参数	罐体直径：28 m 储罐是否保温： 是否自支撑：是　固定顶支撑柱数量：　支撑柱当量直径：英尺 内壁腐蚀程度：		
浮盘参数	浮盘类型：螺栓固定盘		
	浮盘构造	浮盘密封长度（m）:	浮盘拼接板尺寸（m）:
	浮筒式		宽：
	双层板式	无	长：无 宽：无
边缘密封系统	一级密封：液态镶嵌式密封 二级密封：无		
D 浮盘附件			
附件名称	附件类型		附件数量
人孔			
计量井			
支柱井			
真空阀			
楼梯井			
边缘通气孔			
浮盘排水管	—		
浮盘支腿			
采样管/井			
导向柱（有槽）			
导向柱（无槽）			

20191501050000042019111210032 0

D 物流信息	
储存物料	物料名称：汽油 物料类别：汽油 平均储存温度：40℃ 物料是否以溶液形式储存： QY 雷德蒸气压：　恩氏蒸馏曲线10%点斜率：
周转量	设计最大周转量：220000 t/a
蒸气控制	

内浮顶罐

A 装置信息			
服务装置名称：储存系统　　服务装置编号：　PU008			
B储罐信息			
储罐名称：　　储罐编号：　MF0048 公称容积：　3000　m³			
储罐用途	中间品		
C 储罐参数			
罐体参数	罐体直径：17 m 储罐是否保温： 是否自支撑：是　固定顶支撑柱数量：　支撑柱当量直径：英尺 内壁腐蚀程度：		
浮盘参数	浮盘类型：螺栓固定盘		
	浮盘构造	浮盘密封长度（m）:	浮盘拼接板尺寸（m）:
	浮筒式		宽：
	双层板式	无	长：无 宽：无
边缘密封系统	一级密封：液态镶嵌式密封 二级密封：无		
D 浮盘附件			
附件名称	附件类型		附件数量
人孔			
计量井			
支柱井			
真空阀			

20191501050000042019111210032 0

楼梯井		
边缘通气孔		
浮盘排水管	—	
浮盘支腿		
采样管/井		
导向柱（有槽）		
导向柱（无槽）		
D 物流信息		
储存物料	物料名称：轻石脑油 物料类别：其他有机液体 平均储存温度：40℃ 物料是否以溶液形式储存： QSNY 雷德蒸气压：　恩氏蒸馏曲线10%点斜率：	
周转量	设计最大周转量：330000 t/a	
蒸气控制		

内浮顶罐

A 装置信息			
服务装置名称：储存系统　　服务装置编号：　PU008			
B储罐信息			
储罐名称：　　储罐编号：　MF0047 公称容积：　3000　m³			
储罐用途	中间品		
C 储罐参数			
罐体参数	罐体直径：17 m 储罐是否保温： 是否自支撑：是　固定顶支撑柱数量：　支撑柱当量直径：英尺 内壁腐蚀程度：		
浮盘参数	浮盘类型：螺栓固定盘		
	浮盘构造	浮盘密封长度（m）:	浮盘拼接板尺寸（m）:
	浮筒式		宽：
	双层板式	无	长：无

2019150105000004201911121003 20

			宽：无
边缘密封系统	一级密封：液态镶嵌式密封 二级密封：无		
D 浮盘附件			
附件名称	附件类型		附件数量
人孔			
计量井			
支柱井			
真空阀			
楼梯井			
边缘通气孔			
浮盘排水管	—		
浮盘支腿			
采样管/井			
导向柱（有槽）			
导向柱（无槽）			
D 物流信息			
储存物料	物料名称：烷基化油 物料类别：其他有机液体 平均储存温度：40℃ 物料是否以溶液形式储存： WJHY 雷德蒸气压：　恩氏蒸馏曲线10%点斜率：		
周转量	设计最大周转量：261700 t/a		
蒸气控制			

内浮顶罐

A 装置信息
服务装置名称：储存系统　　服务装置编号：　PU012
B储罐信息
储罐名称：　　储罐编号：　MF0089 公称容积：　10000　m³

20191501050000042019111210032 0

<table>
<tr><td>储罐用途</td><td colspan="3">产品</td></tr>
<tr><td colspan="4">C 储罐参数</td></tr>
<tr><td>罐体参数</td><td colspan="3">罐体直径：28 m
储罐是否保温：
是否自支撑：是　固定顶支撑柱数量：　支撑柱当量直径：英尺
内壁腐蚀程度：</td></tr>
<tr><td rowspan="4">浮盘参数</td><td colspan="3">浮盘类型：螺栓固定盘</td></tr>
<tr><td>浮盘构造</td><td>浮盘密封长度（m）:</td><td>浮盘拼接板尺寸（m）:</td></tr>
<tr><td>浮筒式</td><td></td><td>宽：</td></tr>
<tr><td>双层板式</td><td>无</td><td>长：无
宽：无</td></tr>
<tr><td>边缘密封系统</td><td colspan="3">一级密封：液态镶嵌式密封
二级密封：无</td></tr>
<tr><td colspan="4">D 浮盘附件</td></tr>
<tr><td>附件名称</td><td colspan="2">附件类型</td><td>附件数量</td></tr>
<tr><td>人孔</td><td colspan="2"></td><td></td></tr>
<tr><td>计量井</td><td colspan="2"></td><td></td></tr>
<tr><td>支柱井</td><td colspan="2"></td><td></td></tr>
<tr><td>真空阀</td><td colspan="2"></td><td></td></tr>
<tr><td>楼梯井</td><td colspan="2"></td><td></td></tr>
<tr><td>边缘通气孔</td><td colspan="2"></td><td></td></tr>
<tr><td>浮盘排水管</td><td colspan="2">—</td><td></td></tr>
<tr><td>浮盘支腿</td><td colspan="2"></td><td></td></tr>
<tr><td>采样管/井</td><td colspan="2"></td><td></td></tr>
<tr><td>导向柱（有槽）</td><td colspan="2"></td><td></td></tr>
<tr><td>导向柱（无槽）</td><td colspan="2"></td><td></td></tr>
<tr><td colspan="4">D 物流信息</td></tr>
<tr><td>储存物料</td><td colspan="3">物料名称：航煤
物料类别：其他有机液体
平均储存温度：40℃
物料是否以溶液形式储存：

HM
雷德蒸气压：　恩氏蒸馏曲线10%点斜率：</td></tr>
<tr><td>周转量</td><td colspan="3">设计最大周转量：220000 t/a</td></tr>
</table>

20191501050000004201911121003 20

蒸气控制	

内浮顶罐

A 装置信息			
服务装置名称：储存系统　　服务装置编号：　PU008			
B储罐信息			
储罐名称：　　储罐编号：　MF0081 公称容积：　3000　m³			
储罐用途	中间品		
C 储罐参数			
罐体参数	罐体直径：15.5 m 储罐是否保温： 是否自支撑：是　固定顶支撑柱数量：　支撑柱当量直径：英尺 内壁腐蚀程度：		
浮盘参数	浮盘类型：螺栓固定盘		
	浮盘构造	浮盘密封长度（m）:	浮盘拼接板尺寸（m）:
	浮筒式	无	宽：无
	双层板式		长： 宽：
边缘密封系统	一级密封：液态镶嵌式密封 二级密封：无		
D 浮盘附件			
附件名称	附件类型		附件数量
人孔			
计量井			
支柱井			
真空阀			
楼梯井			
边缘通气孔			
浮盘排水管	—		
浮盘支腿			
采样管/井			
导向柱（有槽）			
导向柱（无槽			

20191501050000042019111210032 0

）		
D 物流信息		
储存物料	物料名称：航煤 物料类别：其他有机液体 平均储存温度：40℃ 物料是否以溶液形式储存： HM 雷德蒸气压：　恩氏蒸馏曲线10%点斜率：	
周转量	设计最大周转量：100000 t/a	
蒸气控制		

固定顶罐

A 装置信息	
服务装置名称：　储存系统　　服务装置编号：　PU008	
B储罐信息	
储罐名称：　　储罐编号：　MF0034 公称容积：　10000　m³	
储罐用途	产品
储罐类型	立式顶罐
C 储罐参数	
罐体参数	罐体直径：30 m　罐体高度：15.85 m　罐体长度（卧式）：　m 储罐是否保温：　　是否地下储罐： 罐漆颜色： 罐漆状况：
罐顶参数	罐顶类型：拱顶（高度：　m） 罐漆颜色： 罐漆状况：
呼吸阀	真空设定：　kPa　　压力设定：　kPa
D 物流信息	
储存物料	物料名称：燃料油 物料类别：其他有机液体 平均储存温度：90 ℃ 物料是否以溶液形式储存： RLY 雷德蒸气压：　　恩氏蒸馏曲线10%点斜率：
液位及周转量	设计周转量：27900 t/a 平均液面高度：

20191501050000042019111210032O

挥发性有机物控制	

内浮顶罐

A 装置信息			
服务装置名称：储存系统　　服务装置编号：　PU008			
B储罐信息			
储罐名称：　　储罐编号：　MF0070 公称容积：　5000　m³			
储罐用途	中间品		
C 储罐参数			
罐体参数	罐体直径：21 m 储罐是否保温： 是否自支撑：是　固定顶支撑柱数量：　支撑柱当量直径：英尺 内壁腐蚀程度：		
浮盘参数	浮盘类型：螺栓固定盘		
	浮盘构造	浮盘密封长度（m）:	浮盘拼接板尺寸（m）:
	浮筒式	无	宽：无
	双层板式		长： 宽：
边缘密封系统	一级密封：液态镶嵌式密封 二级密封：无		
D 浮盘附件			
附件名称	附件类型		附件数量
人孔			
计量井			
支柱井			
真空阀			
楼梯井			
边缘通气孔			
浮盘排水管	—		
浮盘支腿			
采样管/井			
导向柱（有槽）			
导向柱（无槽			

20191501050000042019111210032 0

)		
D 物流信息		
储存物料	物料名称：汽油 物料类别：汽油 平均储存温度：40℃ 物料是否以溶液形式储存： QY 雷德蒸气压：　恩氏蒸馏曲线10%点斜率：	
周转量	设计最大周转量：381200 t/a	
蒸气控制		

内浮顶罐

A 装置信息			
服务装置名称：储存系统　　服务装置编号：　PU008			
B储罐信息			
储罐名称：　　储罐编号：　MF0056 公称容积：　3000　m³			
储罐用途	中间品		
C 储罐参数			
罐体参数	罐体直径：15.2 m 储罐是否保温： 是否自支撑：是　固定顶支撑柱数量：　支撑柱当量直径：英尺 内壁腐蚀程度：		
浮盘参数	浮盘类型：螺栓固定盘		
	浮盘构造	浮盘密封长度（m）:	浮盘拼接板尺寸（m）:
	浮筒式		宽：
	双层板式	无	长：无 宽：无
边缘密封系统	一级密封：液态镶嵌式密封 二级密封：无		
D 浮盘附件			
附件名称	附件类型		附件数量
人孔			
计量井			
支柱井			

20191501050000042019111210032O

真空阀		
楼梯井		
边缘通气孔		
浮盘排水管	—	
浮盘支腿		
采样管/井		
导向柱（有槽）		
导向柱（无槽）		
D 物流信息		
储存物料	物料名称：汽油 物料类别：汽油 平均储存温度：40℃ 物料是否以溶液形式储存： QY 雷德蒸气压：　恩氏蒸馏曲线10%点斜率：	
周转量	设计最大周转量：220000 t/a	
蒸气控制		

固定顶罐

A 装置信息	
服务装置名称：　储存系统　　服务装置编号：　PU008	
B储罐信息	
储罐名称：　　储罐编号：　MF0031 公称容积：　10000　m³	
储罐用途	产品
储罐类型	立式顶罐
C 储罐参数	
罐体参数	罐体直径：28.5 m　罐体高度：15.85 m　罐体长度（卧式）：　m 储罐是否保温：　　是否地下储罐： 罐漆颜色： 罐漆状况：
罐顶参数	罐顶类型：拱顶（高度：　m） 罐漆颜色： 罐漆状况：
呼吸阀	真空设定：　kPa　　压力设定：　kPa

2019150105000004201911121003 20

D 物流信息	
储存物料	物料名称：渣油 物料类别：其他有机液体 平均储存温度：90 ℃ 物料是否以溶液形式储存： CY 雷德蒸气压：　　恩氏蒸馏曲线10%点斜率：
液位及周转量	设计周转量：697250 t/a 平均液面高度：
挥发性有机物控制	

内浮顶罐

A 装置信息			
服务装置名称：储存系统　　服务装置编号：　PU012			
B储罐信息			
储罐名称：　　储罐编号：　MF0099 公称容积：　9000　m³			
储罐用途	产品		
C 储罐参数			
罐体参数	罐体直径：25.5 m 储罐是否保温： 是否自支撑：是　固定顶支撑柱数量：　支撑柱当量直径：英尺 内壁腐蚀程度：		
浮盘参数	浮盘类型：螺栓固定盘		
	浮盘构造	浮盘密封长度（m）:	浮盘拼接板尺寸（m）:
	浮筒式		宽：
	双层板式	无	长：无 宽：无
边缘密封系统	一级密封：液态镶嵌式密封 二级密封：无		
D 浮盘附件			
附件名称	附件类型		附件数量
人孔			
计量井			
支柱井			

20191501050000004201911121003 20

真空阀		
楼梯井		
边缘通气孔		
浮盘排水管	—	
浮盘支腿		
采样管/井		
导向柱（有槽）		
导向柱（无槽）		
D 物流信息		
储存物料	物料名称：汽油 物料类别：汽油 平均储存温度：40℃ 物料是否以溶液形式储存： QY 雷德蒸气压：　恩氏蒸馏曲线10%点斜率：	
周转量	设计最大周转量：198000 t/a	
蒸气控制		

内浮顶罐

A 装置信息			
服务装置名称：储存系统　　服务装置编号：　PU013			
B储罐信息			
储罐名称：　　储罐编号：　MF0115 公称容积：　1000　m³			
储罐用途	原料		
C 储罐参数			
罐体参数	罐体直径：10.7 m 储罐是否保温： 是否自支撑：是　固定顶支撑柱数量：　支撑柱当量直径：英尺 内壁腐蚀程度：		
浮盘参数	浮盘类型：螺栓固定盘		
	浮盘构造	浮盘密封长度（m）:	浮盘拼接板尺寸（m）:
	浮筒式		宽：

2019150105000004201911121003 20

	双层板式	无	长：无 宽：无
边缘密封系统	一级密封： 二级密封：		
D 浮盘附件			
附件名称	附件类型		附件数量
人孔			
计量井			
支柱井			
真空阀			
楼梯井			
边缘通气孔			
浮盘排水管	—		
浮盘支腿			
采样管/井			
导向柱（有槽）			
导向柱（无槽）			
D 物流信息			
储存物料	物料名称：甲醇 物料类别：其他有机液体 平均储存温度：40℃ 物料是否以溶液形式储存： JC 雷德蒸气压：　恩氏蒸馏曲线10%点斜率：		
周转量	设计最大周转量：12850 t/a		
蒸气控制			

固定顶罐

A 装置信息
服务装置名称：　储存系统　　服务装置编号：　PU008
B储罐信息
储罐名称：　　储罐编号：　MF0077 公称容积：　3000　m³

2019150105000004201911121003 20

储罐用途	中间品
储罐类型	立式顶罐
C 储罐参数	
罐体参数	罐体直径：15.5 m 罐体高度：16.84 m 罐体长度（卧式）： m 储罐是否保温： 是否地下储罐： 罐漆颜色： 罐漆状况：
罐顶参数	罐顶类型：拱顶（高度： m） 罐漆颜色： 罐漆状况：
呼吸阀	真空设定： kPa 压力设定： kPa
D 物流信息	
储存物料	物料名称：柴油 物料类别：其他有机液体 平均储存温度：20 ℃ 物料是否以溶液形式储存： CAIYOU 雷德蒸气压： 恩氏蒸馏曲线10%点斜率：
液位及周转量	设计周转量：84000 t/a 平均液面高度：
挥发性有机物控制	

固定顶罐

A 装置信息	
服务装置名称： 储存系统 服务装置编号： PU008	
B储罐信息	
储罐名称： 储罐编号： MF0076 公称容积： 3000 m^3	
储罐用途	中间品
储罐类型	立式顶罐
C 储罐参数	
罐体参数	罐体直径：15.5 m 罐体高度：16.84 m 罐体长度（卧式）： m 储罐是否保温： 是否地下储罐： 罐漆颜色： 罐漆状况：
罐顶参数	罐顶类型：拱顶（高度： m） 罐漆颜色： 罐漆状况：
呼吸阀	真空设定： kPa 压力设定： kPa

2019150105000004201911121003 20

D 物流信息	
储存物料	物料名称：柴油 物料类别：其他有机液体 平均储存温度：20 ℃ 物料是否以溶液形式储存： CAIYOU 雷德蒸气压：　　恩氏蒸馏曲线10%点斜率：
液位及周转量	设计周转量：400000 t/a 平均液面高度：
挥发性有机物控制	

内浮顶罐

A 装置信息			
服务装置名称：储存系统　　服务装置编号：　PU008			
B储罐信息			
储罐名称：　　储罐编号：　MF0068 公称容积：　500　m³			
储罐用途	中间品		
C 储罐参数			
罐体参数	罐体直径：8.4 m 储罐是否保温： 是否自支撑：是　固定顶支撑柱数量：　支撑柱当量直径：英尺 内壁腐蚀程度：		
浮盘参数	浮盘类型：螺栓固定盘		
	浮盘构造	浮盘密封长度（m）:	浮盘拼接板尺寸（m）:
	浮筒式	无	宽：无
	双层板式		长： 宽：
边缘密封系统	一级密封：液态镶嵌式密封 二级密封：无		
D 浮盘附件			
附件名称	附件类型		附件数量
人孔			
计量井			
支柱井			

20191501050000004201911121003 20

真空阀		
楼梯井		
边缘通气孔		
浮盘排水管	—	
浮盘支腿		
采样管/井		
导向柱（有槽）		
导向柱（无槽）		
D 物流信息		
储存物料	物料名称：苯 物料类别：其他有机液体 平均储存温度：20℃ 物料是否以溶液形式储存： B 雷德蒸气压：　恩氏蒸馏曲线10%点斜率：	
周转量	设计最大周转量：7850 t/a	
蒸气控制		

外浮顶罐

A 装置信息	
服务装置名称：储存系统　　服务装置编号：PU013	
B储罐信息	
储罐名称：　　储罐编号：　MF0108 公称容积：　100000　m³	
储罐用途	原料
C 储罐参数	
罐体参数	罐体直径：80 m 储罐是否保温： 内壁腐蚀程度：
储罐类型	焊接
边缘密封系统	一级密封：机械密封 二级密封：边缘刮板
D 浮盘附件	

2019150105000004201911121003 20

附件名称	附件类型	附件数量
人孔		
计量井		
支柱井		
真空阀		
楼梯井		
边缘通气孔		
浮盘排水管	-	
浮盘支腿		
采样管/井		
导向柱（有槽）		
导向柱（无槽）		
D 物流信息		
储存物料	物料名称：原油 物料类别：原油 平均储存温度：40 ℃ 物料是否以溶液形式储存： YY 雷德蒸气压：　　恩氏蒸馏曲线10%点斜率：	
周转量	设计年周转量：1360000 t/a	

内浮顶罐

A 装置信息	
服务装置名称：储存系统　　服务装置编号：　PU012	
B储罐信息	
储罐名称：　　储罐编号：　MF0094 公称容积：　10000　m^3	
储罐用途	产品
C 储罐参数	
罐体参数	罐体直径：28 m

2019150105000004201911121003 20

<table>
<tr><td></td><td colspan="3">储罐是否保温：
是否自支撑：是　　固定顶支撑柱数量：　支撑柱当量直径：英尺
内壁腐蚀程度：</td></tr>
<tr><td rowspan="4">浮盘参数</td><td colspan="3">浮盘类型：螺栓固定盘</td></tr>
<tr><td>浮盘构造</td><td>浮盘密封长度（m）:</td><td>浮盘拼接板尺寸（m）:</td></tr>
<tr><td>浮筒式</td><td></td><td>宽：</td></tr>
<tr><td>双层板式</td><td>无</td><td>长：无
宽：无</td></tr>
<tr><td>边缘密封系统</td><td colspan="3">一级密封：液态镶嵌式密封
二级密封：无</td></tr>
<tr><td colspan="4">D 浮盘附件</td></tr>
<tr><td>附件名称</td><td colspan="2">附件类型</td><td>附件数量</td></tr>
<tr><td>人孔</td><td colspan="2"></td><td></td></tr>
<tr><td>计量井</td><td colspan="2"></td><td></td></tr>
<tr><td>支柱井</td><td colspan="2"></td><td></td></tr>
<tr><td>真空阀</td><td colspan="2"></td><td></td></tr>
<tr><td>楼梯井</td><td colspan="2"></td><td></td></tr>
<tr><td>边缘通气孔</td><td colspan="2"></td><td></td></tr>
<tr><td>浮盘排水管</td><td colspan="2">—</td><td></td></tr>
<tr><td>浮盘支腿</td><td colspan="2"></td><td></td></tr>
<tr><td>采样管/井</td><td colspan="2"></td><td></td></tr>
<tr><td>导向柱（有槽）</td><td colspan="2"></td><td></td></tr>
<tr><td>导向柱（无槽）</td><td colspan="2"></td><td></td></tr>
<tr><td colspan="4">D 物流信息</td></tr>
<tr><td>储存物料</td><td colspan="3">物料名称：汽油
物料类别：汽油
平均储存温度：40℃
物料是否以溶液形式储存：

QY
雷德蒸气压：　恩氏蒸馏曲线10%点斜率：</td></tr>
<tr><td>周转量</td><td colspan="3">设计最大周转量：220000 t/a</td></tr>
<tr><td>蒸气控制</td><td colspan="3"></td></tr>
</table>

20191501050000004201911121003 20

固定顶罐

A 装置信息	
服务装置名称： 储存系统　　服务装置编号： PU012	
B储罐信息	
储罐名称：　　储罐编号： MF0100 公称容积： 20000 m³	
储罐用途	产品
储罐类型	立式顶罐
C 储罐参数	
罐体参数	罐体直径：38 m 罐体高度：18.6 m 罐体长度（卧式）： m 储罐是否保温：　是否地下储罐： 罐漆颜色： 罐漆状况：
罐顶参数	罐顶类型：拱顶（高度： m） 罐漆颜色： 罐漆状况：
呼吸阀	真空设定： kPa　压力设定： kPa
D 物流信息	
储存物料	物料名称：柴油 物料类别：其他有机液体 平均储存温度：20 ℃ 物料是否以溶液形式储存： CAIYOU 雷德蒸气压：　恩氏蒸馏曲线10%点斜率：
液位及周转量	设计周转量：268750 t/a 平均液面高度：
挥发性有机物控制	

内浮顶罐

A 装置信息	
服务装置名称：储存系统　　服务装置编号： PU013	
B储罐信息	
储罐名称：　　储罐编号： MF0114 公称容积： 1000 m³	
储罐用途	原料
C 储罐参数	
罐体参数	罐体直径：10.7 m

20191501050000042019111210032O

<table>
<tr><td></td><td colspan="3">储罐是否保温：
是否自支撑：是　　固定顶支撑柱数量：　支撑柱当量直径：英尺
内壁腐蚀程度：</td></tr>
<tr><td rowspan="4">浮盘参数</td><td colspan="3">浮盘类型：螺栓固定盘</td></tr>
<tr><td>浮盘构造</td><td>浮盘密封长度（m）:</td><td>浮盘拼接板尺寸（m）:</td></tr>
<tr><td>浮筒式</td><td></td><td>宽：</td></tr>
<tr><td>双层板式</td><td>无</td><td>长：无
宽：无</td></tr>
<tr><td>边缘密封系统</td><td colspan="3">一级密封：
二级密封：</td></tr>
<tr><td colspan="4">D 浮盘附件</td></tr>
<tr><td>附件名称</td><td colspan="2">附件类型</td><td>附件数量</td></tr>
<tr><td>人孔</td><td colspan="2"></td><td></td></tr>
<tr><td>计量井</td><td colspan="2"></td><td></td></tr>
<tr><td>支柱井</td><td colspan="2"></td><td></td></tr>
<tr><td>真空阀</td><td colspan="2"></td><td></td></tr>
<tr><td>楼梯井</td><td colspan="2"></td><td></td></tr>
<tr><td>边缘通气孔</td><td colspan="2"></td><td></td></tr>
<tr><td>浮盘排水管</td><td colspan="2">—</td><td></td></tr>
<tr><td>浮盘支腿</td><td colspan="2"></td><td></td></tr>
<tr><td>采样管/井</td><td colspan="2"></td><td></td></tr>
<tr><td>导向柱（有槽）</td><td colspan="2"></td><td></td></tr>
<tr><td>导向柱（无槽）</td><td colspan="2"></td><td></td></tr>
<tr><td colspan="4">D 物流信息</td></tr>
<tr><td>储存物料</td><td colspan="3">物料名称：甲醇
物料类别：其他有机液体
平均储存温度：40℃
物料是否以溶液形式储存：

JC
雷德蒸气压：　恩氏蒸馏曲线10%点斜率：</td></tr>
<tr><td>周转量</td><td colspan="3">设计最大周转量：12850 t/a</td></tr>
<tr><td>蒸气控制</td><td colspan="3"></td></tr>
</table>

20191501050000004201911121003 20

固定顶罐

A 装置信息	
服务装置名称： 储存系统 服务装置编号： PU012	
B储罐信息	
储罐名称： 储罐编号： MF0102 公称容积： 20000 m³	
储罐用途	产品
储罐类型	立式顶罐
C 储罐参数	
罐体参数	罐体直径：38 m 罐体高度：18.6 m 罐体长度（卧式）： m 储罐是否保温： 是否地下储罐： 罐漆颜色： 罐漆状况：
罐顶参数	罐顶类型：拱顶（高度： m） 罐漆颜色： 罐漆状况：
呼吸阀	真空设定： kPa 压力设定： kPa
D 物流信息	
储存物料	物料名称：柴油 物料类别：其他有机液体 平均储存温度：20 ℃ 物料是否以溶液形式储存： CAIYOU 雷德蒸气压： 恩氏蒸馏曲线10%点斜率：
液位及周转量	设计周转量：268750 t/a 平均液面高度：
挥发性有机物控制	

外浮顶罐

A 装置信息	
服务装置名称：储存系统 服务装置编号：PU013	
B储罐信息	
储罐名称： 储罐编号： MF0113 公称容积： 30000 m³	
储罐用途	原料
C 储罐参数	
罐体参数	罐体直径：46 m

20191501050000042019111210032O

	储罐是否保温： 内壁腐蚀程度：	
储罐类型	焊接	
边缘密封系统	一级密封：机械密封 二级密封：边缘刮板	
D 浮盘附件		
附件名称	附件类型	附件数量
人孔		
计量井		
支柱井		
真空阀		
楼梯井		
边缘通气孔		
浮盘排水管	-	
浮盘支腿		
采样管/井		
导向柱（有槽）		
导向柱（无槽）		
D 物流信息		
储存物料	物料名称：原油 物料类别：原油 平均储存温度：40 ℃ 物料是否以溶液形式储存： YY 雷德蒸气压：　　恩氏蒸馏曲线10%点斜率：	
周转量	设计年周转量：270000 t/a	

内浮顶罐

A 装置信息
服务装置名称：储存系统　　服务装置编号：　PU008

20191501050000042019111210032O

<table>
<tr><td colspan="4">B储罐信息</td></tr>
<tr><td colspan="4">储罐名称：　　储罐编号：　MF0064
公称容积：　500　m³</td></tr>
<tr><td>储罐用途</td><td colspan="3">中间品</td></tr>
<tr><td colspan="4">C 储罐参数</td></tr>
<tr><td>罐体参数</td><td colspan="3">罐体直径：8.2 m
储罐是否保温：
是否自支撑：是　固定顶支撑柱数量：　支撑柱当量直径：英尺
内壁腐蚀程度：</td></tr>
<tr><td rowspan="4">浮盘参数</td><td colspan="3">浮盘类型：螺栓固定盘</td></tr>
<tr><td>浮盘构造</td><td>浮盘密封长度（m）:</td><td>浮盘拼接板尺寸（m）:</td></tr>
<tr><td>浮筒式</td><td>无</td><td>宽：无</td></tr>
<tr><td>双层板式</td><td></td><td>长：
宽：</td></tr>
<tr><td>边缘密封系统</td><td colspan="3">一级密封：液态镶嵌式密封
二级密封：无</td></tr>
<tr><td colspan="4">D 浮盘附件</td></tr>
<tr><td>附件名称</td><td colspan="2">附件类型</td><td>附件数量</td></tr>
<tr><td>人孔</td><td colspan="2"></td><td></td></tr>
<tr><td>计量井</td><td colspan="2"></td><td></td></tr>
<tr><td>支柱井</td><td colspan="2"></td><td></td></tr>
<tr><td>真空阀</td><td colspan="2"></td><td></td></tr>
<tr><td>楼梯井</td><td colspan="2"></td><td></td></tr>
<tr><td>边缘通气孔</td><td colspan="2"></td><td></td></tr>
<tr><td>浮盘排水管</td><td colspan="2">—</td><td></td></tr>
<tr><td>浮盘支腿</td><td colspan="2"></td><td></td></tr>
<tr><td>采样管/井</td><td colspan="2"></td><td></td></tr>
<tr><td>导向柱（有槽）</td><td colspan="2"></td><td></td></tr>
<tr><td>导向柱（无槽）</td><td colspan="2"></td><td></td></tr>
<tr><td colspan="4">D 物流信息</td></tr>
<tr><td>储存物料</td><td colspan="3">物料名称：苯
物料类别：其他有机液体
平均储存温度：20℃
物料是否以溶液形式储存：</td></tr>
</table>

20191501050000004201911121003 20

	B 雷德蒸气压：　恩氏蒸馏曲线10%点斜率：
周转量	设计最大周转量：7850 t/a
蒸气控制	

内浮顶罐

A 装置信息			
服务装置名称：储存系统　　服务装置编号：　PU008			
B储罐信息			
储罐名称：　　储罐编号：　MF0043 公称容积：　5000　m³			
储罐用途	中间品		
C 储罐参数			
罐体参数	罐体直径：21 m 储罐是否保温： 是否自支撑：是　固定顶支撑柱数量：　支撑柱当量直径：英尺 内壁腐蚀程度：		
浮盘参数	浮盘类型：螺栓固定盘		
	浮盘构造	浮盘密封长度（m）:	浮盘拼接板尺寸（m）:
	浮筒式		宽：
	双层板式	无	长：无 宽：无
边缘密封系统	一级密封：液态镶嵌式密封 二级密封：无		
D 浮盘附件			
附件名称	附件类型		附件数量
人孔			
计量井			
支柱井			
真空阀			
楼梯井			
边缘通气孔			
浮盘排水管	—		
浮盘支腿			

20191501050000042019111210032O

采样管/井		
导向柱（有槽）		
导向柱（无槽）		
D 物流信息		
储存物料	物料名称：柴油 物料类别：其他有机液体 平均储存温度：40℃ 物料是否以溶液形式储存： CAIYOU 雷德蒸气压：　恩氏蒸馏曲线10%点斜率：	
周转量	设计最大周转量：458600 t/a	
蒸气控制		

固定顶罐

A 装置信息	
服务装置名称：　储存系统　　服务装置编号：　PU008	
B储罐信息	
储罐名称：　　储罐编号：　MF0030 公称容积：　10000　m³	
储罐用途	产品
储罐类型	立式顶罐
C 储罐参数	
罐体参数	罐体直径：28.5 m　罐体高度：15.85 m　罐体长度（卧式）：　m 储罐是否保温：　　是否地下储罐： 罐漆颜色： 罐漆状况：
罐顶参数	罐顶类型：拱顶（高度：　m） 罐漆颜色： 罐漆状况：
呼吸阀	真空设定：　kPa　　压力设定：　kPa
D 物流信息	

2019150105000004201911121003 20

储存物料	物料名称：渣油 物料类别：其他有机液体 平均储存温度：90 ℃ 物料是否以溶液形式储存： CY 雷德蒸气压：　　恩氏蒸馏曲线10%点斜率：
液位及周转量	设计周转量：697250 t/a 平均液面高度：
挥发性有机物控制	

内浮顶罐

A 装置信息			
服务装置名称：储存系统　　服务装置编号：　PU012			
B储罐信息			
储罐名称：　　储罐编号：　MF0104 公称容积：　20000　m³			
储罐用途	产品		
C 储罐参数			
罐体参数	罐体直径：38 m 储罐是否保温： 是否自支撑：是　固定顶支撑柱数量：　支撑柱当量直径：英尺 内壁腐蚀程度：		
浮盘参数	浮盘类型：螺栓固定盘		
	浮盘构造	浮盘密封长度（m）:	浮盘拼接板尺寸（m）:
	浮筒式		宽：
	双层板式	无	长：无 宽：无
边缘密封系统	一级密封：液态镶嵌式密封 二级密封：无		
D 浮盘附件			
附件名称	附件类型		附件数量
人孔			
计量井			
支柱井			
真空阀			

20191501050000004201911121003 20

楼梯井		
边缘通气孔		
浮盘排水管	—	
浮盘支腿		
采样管/井		
导向柱（有槽）		
导向柱（无槽）		
D 物流信息		
储存物料	物料名称：柴油 物料类别：其他有机液体 平均储存温度：20℃ 物料是否以溶液形式储存： CAIYOU 雷德蒸气压：　恩氏蒸馏曲线10%点斜率：	
周转量	设计最大周转量：268750 t/a	
蒸气控制		

内浮顶罐

A 装置信息			
服务装置名称：储存系统　　服务装置编号：　PU008			
B储罐信息			
储罐名称：　　储罐编号：　MF0050 公称容积：　5000　m³			
储罐用途	中间品		
C 储罐参数			
罐体参数	罐体直径：20 m 储罐是否保温： 是否自支撑：是　固定顶支撑柱数量：　支撑柱当量直径：英尺 内壁腐蚀程度：		
浮盘参数	浮盘类型：螺栓固定盘		
	浮盘构造	浮盘密封长度（m）:	浮盘拼接板尺寸（m）:
	浮筒式		宽：
	双层板式	无	长：无

2019150105000004201911121003 20

			宽：无
边缘密封系统	一级密封：液态镶嵌式密封 二级密封：无		
D 浮盘附件			
附件名称	附件类型		附件数量
人孔			
计量井			
支柱井			
真空阀			
楼梯井			
边缘通气孔			
浮盘排水管	—		
浮盘支腿			
采样管/井			
导向柱（有槽）			
导向柱（无槽）			
D 物流信息			
储存物料	物料名称：汽油 物料类别：汽油 平均储存温度：40℃ 物料是否以溶液形式储存： QY 雷德蒸气压：　恩氏蒸馏曲线10%点斜率：		
周转量	设计最大周转量：381200 t/a		
蒸气控制			

外浮顶罐

A 装置信息
服务装置名称：储存系统　　服务装置编号：PU013
B储罐信息
储罐名称：　　储罐编号：　MF0109 公称容积：　100000　m³

20191501050000042019111210032O

储罐用途	原料	
C 储罐参数		
罐体参数	罐体直径：80 m 储罐是否保温： 内壁腐蚀程度：	
储罐类型	焊接	
边缘密封系统	一级密封：机械密封 二级密封：边缘刮板	
D 浮盘附件		
附件名称	附件类型	附件数量
人孔		
计量井		
支柱井		
真空阀		
楼梯井		
边缘通气孔		
浮盘排水管	-	
浮盘支腿		
采样管/井		
导向柱（有槽）		
导向柱（无槽）		
D 物流信息		
储存物料	物料名称：原油 物料类别：原油 平均储存温度：40 ℃ 物料是否以溶液形式储存： YY 雷德蒸气压：　　恩氏蒸馏曲线10%点斜率：	
周转量	设计年周转量：1360000 t/a	

内浮顶罐

2019150105000004201911121003 20

A 装置信息			
服务装置名称：储存系统　　服务装置编号：　PU008			
B储罐信息			
储罐名称：　　储罐编号：　MF0061 公称容积：　2000　m³			
储罐用途	中间品		
C 储罐参数			
罐体参数	罐体直径：13.3 m 储罐是否保温： 是否自支撑：是　固定顶支撑柱数量：　支撑柱当量直径：英尺 内壁腐蚀程度：		
浮盘参数	浮盘类型：螺栓固定盘		
	浮盘构造	浮盘密封长度（m）:	浮盘拼接板尺寸（m）:
	浮筒式	无	宽：无
	双层板式		长： 宽：
边缘密封系统	一级密封：机械密封 二级密封：无		
D 浮盘附件			
附件名称	附件类型		附件数量
人孔			
计量井			
支柱井			
真空阀			
楼梯井			
边缘通气孔			
浮盘排水管	—		
浮盘支腿			
采样管/井			
导向柱（有槽）			
导向柱（无槽）			
D 物流信息			
储存物料	物料名称：汽油 物料类别：汽油		

20191501050000042019111210032 0

	平均储存温度：40℃ 物料是否以溶液形式储存： QY 雷德蒸气压：　恩氏蒸馏曲线10%点斜率：
周转量	设计最大周转量：85440 t/a
蒸气控制	

内浮顶罐

A 装置信息			
服务装置名称：储存系统　　服务装置编号：　PU008			
B储罐信息			
储罐名称：　　储罐编号：　MF0067 公称容积：　500　m³			
储罐用途	中间品		
C 储罐参数			
罐体参数	罐体直径：8.4 m 储罐是否保温： 是否自支撑：是　固定顶支撑柱数量：　支撑柱当量直径：英尺 内壁腐蚀程度：		
浮盘参数	浮盘类型：螺栓固定盘		
	浮盘构造	浮盘密封长度（m）:	浮盘拼接板尺寸（m）:
	浮筒式	无	宽：无
	双层板式		长： 宽：
边缘密封系统	一级密封：液态镶嵌式密封 二级密封：无		
D 浮盘附件			
附件名称	附件类型		附件数量
人孔			
计量井			
支柱井			
真空阀			
楼梯井			
边缘通气孔			

20191501050000042019111210032 0

浮盘排水管	—	
浮盘支腿		
采样管/井		
导向柱（有槽）		
导向柱（无槽）		
D 物流信息		
储存物料	物料名称：苯 物料类别：其他有机液体 平均储存温度：20℃ 物料是否以溶液形式储存： B 雷德蒸气压：　恩氏蒸馏曲线10%点斜率：	
周转量	设计最大周转量：7850 t/a	
蒸气控制		

固定顶罐

A 装置信息	
服务装置名称：　储存系统　　服务装置编号：　PU008	
B储罐信息	
储罐名称：　　储罐编号：　MF0033 公称容积：　10000　m³	
储罐用途	产品
储罐类型	立式顶罐
C 储罐参数	
罐体参数	罐体直径：30 m　罐体高度：15.85 m　罐体长度（卧式）：　m 储罐是否保温：　　是否地下储罐： 罐漆颜色： 罐漆状况：
罐顶参数	罐顶类型：拱顶（高度：　m） 罐漆颜色： 罐漆状况：
呼吸阀	真空设定：　kPa　　压力设定：　kPa
D 物流信息	

2019150105000004201911121003 20

储存物料	物料名称：燃料油 物料类别：其他有机液体 平均储存温度：90 ℃ 物料是否以溶液形式储存： RLY 雷德蒸气压：　　恩氏蒸馏曲线10%点斜率：
液位及周转量	设计周转量：279000 t/a 平均液面高度：
挥发性有机物控制	

内浮顶罐

A 装置信息			
服务装置名称：储存系统　　服务装置编号：　PU008			
B储罐信息			
储罐名称：　　储罐编号：　MF0062 公称容积：　2000　m³			
储罐用途	中间品		
C 储罐参数			
罐体参数	罐体直径：13.3 m 储罐是否保温： 是否自支撑：是　固定顶支撑柱数量：　支撑柱当量直径：英尺 内壁腐蚀程度：		
浮盘参数	浮盘类型：螺栓固定盘		
	浮盘构造	浮盘密封长度（m）:	浮盘拼接板尺寸（m）:
	浮筒式	无	宽：无
	双层板式		长： 宽：
边缘密封系统	一级密封：液态镶嵌式密封 二级密封：无		
D 浮盘附件			
附件名称	附件类型		附件数量
人孔			
计量井			
支柱井			
真空阀			

20191501050000004201911121003 20

楼梯井		
边缘通气孔		
浮盘排水管	—	
浮盘支腿		
采样管/井		
导向柱（有槽）		
导向柱（无槽）		
D 物流信息		
储存物料	物料名称：汽油 物料类别：汽油 平均储存温度：40℃ 物料是否以溶液形式储存： QY 雷德蒸气压：　恩氏蒸馏曲线10%点斜率：	
周转量	设计最大周转量：85440 t/a	
蒸气控制		

内浮顶罐

A 装置信息			
服务装置名称：储存系统　　服务装置编号：　PU012			
B储罐信息			
储罐名称：　　储罐编号：　MF0096 公称容积：　9000　m³			
储罐用途	产品		
C 储罐参数			
罐体参数	罐体直径：25.5 m 储罐是否保温： 是否自支撑：是　固定顶支撑柱数量：　支撑柱当量直径：英尺 内壁腐蚀程度：		
浮盘参数	浮盘类型：螺栓固定盘		
	浮盘构造	浮盘密封长度（m）:	浮盘拼接板尺寸（m）:
	浮筒式		宽：
	双层板式	无	长：无

2019150105000004201911121003 20

			宽：无
边缘密封系统	一级密封：液态镶嵌式密封 二级密封：无		
D 浮盘附件			
附件名称	附件类型		附件数量
人孔			
计量井			
支柱井			
真空阀			
楼梯井			
边缘通气孔			
浮盘排水管	—		
浮盘支腿			
采样管/井			
导向柱（有槽）			
导向柱（无槽）			
D 物流信息			
储存物料	物料名称：汽油 物料类别：汽油 平均储存温度：40℃ 物料是否以溶液形式储存： QY 雷德蒸气压：　恩氏蒸馏曲线10%点斜率：		
周转量	设计最大周转量：198000 t/a		
蒸气控制			

内浮顶罐

A 装置信息
服务装置名称：储存系统　　服务装置编号：　PU012
B储罐信息
储罐名称：　　储罐编号：　MF0097 公称容积：　9000　m³

20191501050000042019111210032 0

<table>
<tr><td>储罐用途</td><td colspan="3">产品</td></tr>
<tr><td colspan="4">C 储罐参数</td></tr>
<tr><td>罐体参数</td><td colspan="3">罐体直径：25.5 m
储罐是否保温：
是否自支撑：是　固定顶支撑柱数量：　支撑柱当量直径：英尺
内壁腐蚀程度：</td></tr>
<tr><td rowspan="4">浮盘参数</td><td colspan="3">浮盘类型：螺栓固定盘</td></tr>
<tr><td>浮盘构造</td><td>浮盘密封长度（m）:</td><td>浮盘拼接板尺寸（m）:</td></tr>
<tr><td>浮筒式</td><td></td><td>宽：</td></tr>
<tr><td>双层板式</td><td>无</td><td>长：无
宽：无</td></tr>
<tr><td>边缘密封系统</td><td colspan="3">一级密封：液态镶嵌式密封
二级密封：无</td></tr>
<tr><td colspan="4">D 浮盘附件</td></tr>
<tr><td>附件名称</td><td colspan="2">附件类型</td><td>附件数量</td></tr>
<tr><td>人孔</td><td colspan="2"></td><td></td></tr>
<tr><td>计量井</td><td colspan="2"></td><td></td></tr>
<tr><td>支柱井</td><td colspan="2"></td><td></td></tr>
<tr><td>真空阀</td><td colspan="2"></td><td></td></tr>
<tr><td>楼梯井</td><td colspan="2"></td><td></td></tr>
<tr><td>边缘通气孔</td><td colspan="2"></td><td></td></tr>
<tr><td>浮盘排水管</td><td colspan="2">—</td><td></td></tr>
<tr><td>浮盘支腿</td><td colspan="2"></td><td></td></tr>
<tr><td>采样管/井</td><td colspan="2"></td><td></td></tr>
<tr><td>导向柱（有槽）</td><td colspan="2"></td><td></td></tr>
<tr><td>导向柱（无槽）</td><td colspan="2"></td><td></td></tr>
<tr><td colspan="4">D 物流信息</td></tr>
<tr><td>储存物料</td><td colspan="3">物料名称：汽油
物料类别：汽油
平均储存温度：40℃
物料是否以溶液形式储存：

QY
雷德蒸气压：　恩氏蒸馏曲线10%点斜率：</td></tr>
<tr><td>周转量</td><td colspan="3">设计最大周转量：198000 t/a</td></tr>
</table>

20191501050000042019111210032 0

蒸气控制	

内浮顶罐

A 装置信息			
服务装置名称：储存系统　　服务装置编号：　PU008			
B储罐信息			
储罐名称：　　储罐编号：　MF0044 公称容积：　5000　m³			
储罐用途	中间品		
C 储罐参数			
罐体参数	罐体直径：21 m 储罐是否保温： 是否自支撑：是　固定顶支撑柱数量：　支撑柱当量直径：英尺 内壁腐蚀程度：		
浮盘参数	浮盘类型：螺栓固定盘		
	浮盘构造	浮盘密封长度（m）:	浮盘拼接板尺寸（m）:
	浮筒式		宽：
	双层板式	无	长：无 宽：无
边缘密封系统	一级密封：液态镶嵌式密封 二级密封：无		
D 浮盘附件			
附件名称	附件类型		附件数量
人孔			
计量井			
支柱井			
真空阀			
楼梯井			
边缘通气孔			
浮盘排水管	—		
浮盘支腿			
采样管/井			
导向柱（有槽）			
导向柱（无槽			

2019150105000004201911121003 20

)		
D 物流信息		
储存物料	物料名称：柴油 物料类别：其他有机液体 平均储存温度：40℃ 物料是否以溶液形式储存： CAIYOU 雷德蒸气压：　恩氏蒸馏曲线10%点斜率：	
周转量	设计最大周转量：458600 t/a	
蒸气控制		

内浮顶罐

A 装置信息			
服务装置名称：储存系统　　服务装置编号：　PU008			
B储罐信息			
储罐名称：　　储罐编号：　MF0054 公称容积：　5000　m³			
储罐用途	中间品		
C 储罐参数			
罐体参数	罐体直径：20 m 储罐是否保温： 是否自支撑：是　固定顶支撑柱数量：　支撑柱当量直径：英尺 内壁腐蚀程度：		
浮盘参数	浮盘类型：螺栓固定盘		
	浮盘构造	浮盘密封长度（m）:	浮盘拼接板尺寸（m）:
	浮筒式		宽：
	双层板式	无	长：无 宽：无
边缘密封系统	一级密封：液态镶嵌式密封 二级密封：无		
D 浮盘附件			
附件名称	附件类型		附件数量
人孔			
计量井			
支柱井			

20191501050000042019111210032 0

真空阀		
楼梯井		
边缘通气孔		
浮盘排水管	—	
浮盘支腿		
采样管/井		
导向柱（有槽）		
导向柱（无槽）		
D 物流信息		
储存物料	物料名称：轻石脑油 物料类别：其他有机液体 平均储存温度：40℃ 物料是否以溶液形式储存： QSNY 雷德蒸气压：　恩氏蒸馏曲线10%点斜率：	
周转量	设计最大周转量：381200 t/a	
蒸气控制		

固定顶罐

A 装置信息	
服务装置名称：　储存系统　　服务装置编号：　PU008	
B储罐信息	
储罐名称：　　储罐编号：　MF0075 公称容积：　3000　m³	
储罐用途	中间品
储罐类型	立式顶罐
C 储罐参数	
罐体参数	罐体直径：15.5 m　罐体高度：16.84 m　罐体长度（卧式）：　m 储罐是否保温：　　是否地下储罐： 罐漆颜色： 罐漆状况：
罐顶参数	罐顶类型：拱顶（高度：　m） 罐漆颜色： 罐漆状况：
呼吸阀	真空设定：　kPa　　压力设定：　kPa

20191501050000042019111210032 0

D 物流信息	
储存物料	物料名称：柴油 物料类别：其他有机液体 平均储存温度：20 ℃ 物料是否以溶液形式储存： CAIYOU 雷德蒸气压：　　恩氏蒸馏曲线10%点斜率：
液位及周转量	设计周转量：400000 t/a 平均液面高度：
挥发性有机物控制	

外浮顶罐

A 装置信息		
服务装置名称：储存系统　　服务装置编号：PU013		
B储罐信息		
储罐名称：　　储罐编号：　MF0110 公称容积：　100000　m³		
储罐用途	原料	
C 储罐参数		
罐体参数	罐体直径：80 m 储罐是否保温： 内壁腐蚀程度：	
储罐类型	焊接	
边缘密封系统	一级密封：机械密封 二级密封：边缘刮板	
D 浮盘附件		
附件名称	附件类型	附件数量
人孔		
计量井		
支柱井		
真空阀		
楼梯井		
边缘通气孔		
浮盘排水管	–	
浮盘支腿		

2019150105000004201911121003 20

采样管/井		
导向柱（有槽）		
导向柱（无槽）		
D 物流信息		
储存物料	物料名称：原油 物料类别：原油 平均储存温度：40 ℃ 物料是否以溶液形式储存： YY 雷德蒸气压：　　恩氏蒸馏曲线10%点斜率：	
周转量	设计年周转量：1360000 t/a	

内浮顶罐

A 装置信息			
服务装置名称：储存系统　　服务装置编号：　PU008			
B储罐信息			
储罐名称：　　储罐编号：　MF0052 公称容积：　5000　m³			
储罐用途	中间品		
C 储罐参数			
罐体参数	罐体直径：20 m 储罐是否保温： 是否自支撑：是　固定顶支撑柱数量：　支撑柱当量直径：英尺 内壁腐蚀程度：		
浮盘参数	浮盘类型：螺栓固定盘		
	浮盘构造	浮盘密封长度（m）:	浮盘拼接板尺寸（m）:
	浮筒式		宽：
	双层板式	无	长：无 宽：无
边缘密封系统	一级密封：液态镶嵌式密封 二级密封：无		

20191501050000042019111210032O

D 浮盘附件		
附件名称	附件类型	附件数量
人孔		
计量井		
支柱井		
真空阀		
楼梯井		
边缘通气孔		
浮盘排水管	—	
浮盘支腿		
采样管/井		
导向柱（有槽）		
导向柱（无槽）		
D 物流信息		
储存物料	物料名称：汽油 物料类别：汽油 平均储存温度：40℃ 物料是否以溶液形式储存： QY 雷德蒸气压：　恩氏蒸馏曲线10%点斜率：	
周转量	设计最大周转量：381200 t/a	
蒸气控制		

内浮顶罐

A 装置信息	
服务装置名称：储存系统　　服务装置编号：　PU008	
B储罐信息	
储罐名称：　　储罐编号：　MF0049 公称容积：　3000　m³	
储罐用途	中间品
C 储罐参数	
罐体参数	罐体直径：17 m

20191501050000042019111210032O

<table>
<tr><td></td><td colspan="3">储罐是否保温：
是否自支撑：是　　固定顶支撑柱数量：　支撑柱当量直径：英尺
内壁腐蚀程度：</td></tr>
<tr><td rowspan="4">浮盘参数</td><td colspan="3">浮盘类型：螺栓固定盘</td></tr>
<tr><td>浮盘构造</td><td>浮盘密封长度（m）:</td><td>浮盘拼接板尺寸（m）:</td></tr>
<tr><td>浮筒式</td><td>无</td><td>宽：无</td></tr>
<tr><td>双层板式</td><td></td><td>长：
宽：</td></tr>
<tr><td>边缘密封系统</td><td colspan="3">一级密封：机械密封
二级密封：无</td></tr>
<tr><td colspan="4">D 浮盘附件</td></tr>
<tr><td>附件名称</td><td colspan="2">附件类型</td><td>附件数量</td></tr>
<tr><td>人孔</td><td colspan="2"></td><td></td></tr>
<tr><td>计量井</td><td colspan="2"></td><td></td></tr>
<tr><td>支柱井</td><td colspan="2"></td><td></td></tr>
<tr><td>真空阀</td><td colspan="2"></td><td></td></tr>
<tr><td>楼梯井</td><td colspan="2"></td><td></td></tr>
<tr><td>边缘通气孔</td><td colspan="2"></td><td></td></tr>
<tr><td>浮盘排水管</td><td colspan="2">—</td><td></td></tr>
<tr><td>浮盘支腿</td><td colspan="2"></td><td></td></tr>
<tr><td>采样管/井</td><td colspan="2"></td><td></td></tr>
<tr><td>导向柱（有槽）</td><td colspan="2"></td><td></td></tr>
<tr><td>导向柱（无槽）</td><td colspan="2"></td><td></td></tr>
<tr><td colspan="4">D 物流信息</td></tr>
<tr><td>储存物料</td><td colspan="3">物料名称：轻石脑油
物料类别：其他有机液体
平均储存温度：40℃
物料是否以溶液形式储存：

QSNY
雷德蒸气压：　恩氏蒸馏曲线10%点斜率：</td></tr>
<tr><td>周转量</td><td colspan="3">设计最大周转量：330000 t/a</td></tr>
<tr><td>蒸气控制</td><td colspan="3"></td></tr>
</table>

20191501050000004201911121003 20

固定顶罐

A 装置信息	
服务装置名称： 储存系统 服务装置编号： PU008	
B储罐信息	
储罐名称： 储罐编号： MF0035 公称容积： 5000 m³	
储罐用途	中间品
储罐类型	立式顶罐
C 储罐参数	
罐体参数	罐体直径：20 m 罐体高度：16.84 m 罐体长度（卧式）： m 储罐是否保温： 是否地下储罐： 罐漆颜色： 罐漆状况：
罐顶参数	罐顶类型：拱顶（高度： m） 罐漆颜色： 罐漆状况：
呼吸阀	真空设定： kPa 压力设定： kPa
D 物流信息	
储存物料	物料名称：污油 物料类别：其他有机液体 平均储存温度：90 ℃ 物料是否以溶液形式储存： WY 雷德蒸气压： 恩氏蒸馏曲线10%点斜率：
液位及周转量	设计周转量：14000 t/a 平均液面高度：
挥发性有机物控制	

固定顶罐

A 装置信息	
服务装置名称： 储存系统 服务装置编号： PU008	
B储罐信息	
储罐名称： 储罐编号： MF0029 公称容积： 10000 m³	
储罐用途	产品
储罐类型	立式顶罐
C 储罐参数	

2019150105000004201911121003 20

罐体参数	罐体直径：28.5 m 罐体高度：15.85 m 罐体长度（卧式）： m 储罐是否保温： 是否地下储罐： 罐漆颜色： 罐漆状况：好
罐顶参数	罐顶类型：拱顶（高度： m） 罐漆颜色： 罐漆状况：
呼吸阀	真空设定： kPa 压力设定： kPa
D 物流信息	
储存物料	物料名称：渣油 物料类别：其他有机液体 平均储存温度：90 ℃ 物料是否以溶液形式储存： CY 雷德蒸气压： 恩氏蒸馏曲线10%点斜率：
液位及周转量	设计周转量：697250 t/a 平均液面高度：
挥发性有机物控制	

内浮顶罐

A 装置信息			
服务装置名称：储存系统 服务装置编号： PU008			
B储罐信息			
储罐名称： 公称容积： 5000 m³	储罐编号： MF0051		
储罐用途	中间品		
C 储罐参数			
罐体参数	罐体直径：20 m 储罐是否保温： 是否自支撑：是 固定顶支撑柱数量： 支撑柱当量直径：英尺 内壁腐蚀程度：		
浮盘参数	浮盘类型：螺栓固定盘		
	浮盘构造	浮盘密封长度（m）:	浮盘拼接板尺寸（m）:
	浮筒式		宽：
	双层板式	无	长：无 宽：无

20191501050000042019111210032 0

边缘密封系统	一级密封：液态镶嵌式密封 二级密封：无	
D 浮盘附件		
附件名称	附件类型	附件数量
人孔		
计量井		
支柱井		
真空阀		
楼梯井		
边缘通气孔		
浮盘排水管	—	
浮盘支腿		
采样管/井		
导向柱（有槽）		
导向柱（无槽）		
D 物流信息		
储存物料	物料名称：汽油 物料类别：汽油 平均储存温度：40℃ 物料是否以溶液形式储存： QY 雷德蒸气压：　恩氏蒸馏曲线10%点斜率：	
周转量	设计最大周转量：381200 t/a	
蒸气控制		

内浮顶罐

A 装置信息	
服务装置名称：储存系统　　服务装置编号：　PU008	
B储罐信息	
储罐名称：　　储罐编号：　MF0037 公称容积：　5000　m³	
储罐用途	中间品

2019150105000004201911121003 20

<table>
<tr><td colspan="4">C 储罐参数</td></tr>
<tr><td>罐体参数</td><td colspan="3">罐体直径：20 m
储罐是否保温：
是否自支撑：是　　固定顶支撑柱数量：　支撑柱当量直径：英尺
内壁腐蚀程度：</td></tr>
<tr><td rowspan="4">浮盘参数</td><td colspan="3">浮盘类型：螺栓固定盘</td></tr>
<tr><td>浮盘构造</td><td>浮盘密封长度（m）:</td><td>浮盘拼接板尺寸（m）:</td></tr>
<tr><td>浮筒式</td><td></td><td>宽：</td></tr>
<tr><td>双层板式</td><td>无</td><td>长：无
宽：无</td></tr>
<tr><td>边缘密封系统</td><td colspan="3">一级密封：液态镶嵌式密封
二级密封：无</td></tr>
<tr><td colspan="4">D 浮盘附件</td></tr>
<tr><td>附件名称</td><td colspan="2">附件类型</td><td>附件数量</td></tr>
<tr><td>人孔</td><td colspan="2"></td><td></td></tr>
<tr><td>计量井</td><td colspan="2"></td><td></td></tr>
<tr><td>支柱井</td><td colspan="2"></td><td></td></tr>
<tr><td>真空阀</td><td colspan="2"></td><td></td></tr>
<tr><td>楼梯井</td><td colspan="2"></td><td></td></tr>
<tr><td>边缘通气孔</td><td colspan="2"></td><td></td></tr>
<tr><td>浮盘排水管</td><td colspan="2">—</td><td></td></tr>
<tr><td>浮盘支腿</td><td colspan="2"></td><td></td></tr>
<tr><td>采样管/井</td><td colspan="2"></td><td></td></tr>
<tr><td>导向柱（有槽）</td><td colspan="2"></td><td></td></tr>
<tr><td>导向柱（无槽）</td><td colspan="2"></td><td></td></tr>
<tr><td colspan="4">D 物流信息</td></tr>
<tr><td>储存物料</td><td colspan="3">物料名称：污油
物料类别：其他有机液体
平均储存温度：60℃
物料是否以溶液形式储存：

WY
雷德蒸气压：　恩氏蒸馏曲线10%点斜率：</td></tr>
<tr><td>周转量</td><td colspan="3">设计最大周转量：14000 t/a</td></tr>
<tr><td>蒸气控制</td><td colspan="3"></td></tr>
</table>

20191501050000042019111210032 0

内浮顶罐

<table>
<tr><td colspan="4">A 装置信息</td></tr>
<tr><td colspan="4">服务装置名称：储存系统　　服务装置编号：　PU012</td></tr>
<tr><td colspan="4">B储罐信息</td></tr>
<tr><td colspan="4">储罐名称：　　储罐编号：　MF0088
公称容积：　10000　m³</td></tr>
<tr><td>储罐用途</td><td colspan="3">产品</td></tr>
<tr><td colspan="4">C 储罐参数</td></tr>
<tr><td>罐体参数</td><td colspan="3">罐体直径：28 m
储罐是否保温：
是否自支撑：是　固定顶支撑柱数量：　支撑柱当量直径：英尺
内壁腐蚀程度：</td></tr>
<tr><td rowspan="4">浮盘参数</td><td colspan="3">浮盘类型：螺栓固定盘</td></tr>
<tr><td>浮盘构造</td><td>浮盘密封长度（m）:</td><td>浮盘拼接板尺寸（m）:</td></tr>
<tr><td>浮筒式</td><td></td><td>宽：</td></tr>
<tr><td>双层板式</td><td>无</td><td>长：无
宽：无</td></tr>
<tr><td>边缘密封系统</td><td colspan="3">一级密封：液态镶嵌式密封
二级密封：无</td></tr>
<tr><td colspan="4">D 浮盘附件</td></tr>
<tr><td>附件名称</td><td colspan="2">附件类型</td><td>附件数量</td></tr>
<tr><td>人孔</td><td colspan="2"></td><td></td></tr>
<tr><td>计量井</td><td colspan="2"></td><td></td></tr>
<tr><td>支柱井</td><td colspan="2"></td><td></td></tr>
<tr><td>真空阀</td><td colspan="2"></td><td></td></tr>
<tr><td>楼梯井</td><td colspan="2"></td><td></td></tr>
<tr><td>边缘通气孔</td><td colspan="2"></td><td></td></tr>
<tr><td>浮盘排水管</td><td colspan="2">—</td><td></td></tr>
<tr><td>浮盘支腿</td><td colspan="2"></td><td></td></tr>
<tr><td>采样管/井</td><td colspan="2"></td><td></td></tr>
<tr><td>导向柱（有槽）</td><td colspan="2"></td><td></td></tr>
<tr><td>导向柱（无槽）</td><td colspan="2"></td><td></td></tr>
</table>

20191501050000004201911121003 20

D 物流信息	
储存物料	物料名称：航煤 物料类别：其他有机液体 平均储存温度：40℃ 物料是否以溶液形式储存： HM 雷德蒸气压：　恩氏蒸馏曲线10%点斜率：
周转量	设计最大周转量：220000 t/a
蒸气控制	

内浮顶罐

A 装置信息			
服务装置名称：储存系统　　服务装置编号：　PU008			
B储罐信息			
储罐名称：　　储罐编号：　MF0042 公称容积：　1000　m³			
储罐用途	中间品		
C 储罐参数			
罐体参数	罐体直径：11.5 m 储罐是否保温： 是否自支撑：是　固定顶支撑柱数量：　支撑柱当量直径：英尺 内壁腐蚀程度：		
浮盘参数	浮盘类型：螺栓固定盘		
	浮盘构造	浮盘密封长度（m）:	浮盘拼接板尺寸（m）:
	浮筒式		宽：
	双层板式	无	长：无 宽：无
边缘密封系统	一级密封：液态镶嵌式密封 二级密封：无		
D 浮盘附件			
附件名称	附件类型		附件数量
人孔			
计量井			
支柱井			
真空阀			

20191501050000042019111210032 0

楼梯井		
边缘通气孔		
浮盘排水管	—	
浮盘支腿		
采样管/井		
导向柱（有槽）		
导向柱（无槽）		
D 物流信息		
储存物料	物料名称：航煤 物料类别：其他有机液体 平均储存温度：40℃ 物料是否以溶液形式储存： HM 雷德蒸气压：　恩氏蒸馏曲线10%点斜率：	
周转量	设计最大周转量：65500 t/a	
蒸气控制		

内浮顶罐

A 装置信息			
服务装置名称：储存系统　　服务装置编号：　PU012			
B储罐信息			
储罐名称：　　储罐编号：　MF0090 公称容积：　10000　m³			
储罐用途	产品		
C 储罐参数			
罐体参数	罐体直径：28 m 储罐是否保温： 是否自支撑：是　固定顶支撑柱数量：　支撑柱当量直径：英尺 内壁腐蚀程度：		
浮盘参数	浮盘类型：螺栓固定盘		
	浮盘构造	浮盘密封长度（m）:	浮盘拼接板尺寸（m）:
	浮筒式		宽：
	双层板式	无	长：无

2019150105000004201911121003 20

			宽：无
边缘密封系统	一级密封：液态镶嵌式密封 二级密封：无		
D 浮盘附件			
附件名称	附件类型		附件数量
人孔			
计量井			
支柱井			
真空阀			
楼梯井			
边缘通气孔			
浮盘排水管	—		
浮盘支腿			
采样管/井			
导向柱（有槽）			
导向柱（无槽）			
D 物流信息			
储存物料	物料名称：汽油 物料类别：汽油 平均储存温度：40℃ 物料是否以溶液形式储存： QY 雷德蒸气压：　恩氏蒸馏曲线10%点斜率：		
周转量	设计最大周转量：220000 t/a		
蒸气控制			

固定顶罐

A 装置信息	
服务装置名称：　储存系统　　服务装置编号：　PU012	
B储罐信息	
储罐名称：　　储罐编号：　MF0101 公称容积：　20000　m³	
储罐用途	产品

20191501050000042019111210032O

储罐类型	立式顶罐
C 储罐参数	
罐体参数	罐体直径：38 m 罐体高度：18.6 m 罐体长度（卧式）： m 储罐是否保温： 是否地下储罐： 罐漆颜色： 罐漆状况：
罐顶参数	罐顶类型：拱顶（高度： m） 罐漆颜色： 罐漆状况：
呼吸阀	真空设定： kPa 压力设定： kPa
D 物流信息	
储存物料	物料名称：柴油 物料类别：其他有机液体 平均储存温度：20 ℃ 物料是否以溶液形式储存： CAIYOU 雷德蒸气压： 恩氏蒸馏曲线10%点斜率：
液位及周转量	设计周转量：268750 t/a 平均液面高度：
挥发性有机物控制	

内浮顶罐

A 装置信息			
服务装置名称：储存系统 服务装置编号： PU008			
B储罐信息			
储罐名称： 储罐编号： MF0063 公称容积： 500 m³			
储罐用途	中间品		
C 储罐参数			
罐体参数	罐体直径：8.2 m 储罐是否保温： 是否自支撑：是 固定顶支撑柱数量： 支撑柱当量直径：英尺 内壁腐蚀程度：		
浮盘参数	浮盘类型：螺栓固定盘		
	浮盘构造	浮盘密封长度（m）:	浮盘拼接板尺寸（m）:
	浮筒式	无	宽：无
	双层板式		长：

20191501050000042019111210032O

			宽：
边缘密封系统	一级密封：液态镶嵌式密封 二级密封：无		
D 浮盘附件			
附件名称	附件类型		附件数量
人孔			
计量井			
支柱井			
真空阀			
楼梯井			
边缘通气孔			
浮盘排水管	—		
浮盘支腿			
采样管/井			
导向柱（有槽）			
导向柱（无槽）			
D 物流信息			
储存物料	物料名称：苯 物料类别：其他有机液体 平均储存温度：20℃ 物料是否以溶液形式储存： B 雷德蒸气压：　恩氏蒸馏曲线10%点斜率：		
周转量	设计最大周转量：7850 t/a		
蒸气控制			

内浮顶罐

A 装置信息
服务装置名称：储存系统　　服务装置编号：　PU012
B储罐信息
储罐名称：　　储罐编号：　MF0093 公称容积：　10000　m³

20191501050000042019111210032 0

<table>
<tr><td>储罐用途</td><td colspan="3">产品</td></tr>
<tr><td colspan="4">C 储罐参数</td></tr>
<tr><td>罐体参数</td><td colspan="3">罐体直径：28 m
储罐是否保温：
是否自支撑：是　固定顶支撑柱数量：　支撑柱当量直径：英尺
内壁腐蚀程度：</td></tr>
<tr><td rowspan="4">浮盘参数</td><td colspan="3">浮盘类型：螺栓固定盘</td></tr>
<tr><td>浮盘构造</td><td>浮盘密封长度（m）:</td><td>浮盘拼接板尺寸（m）:</td></tr>
<tr><td>浮筒式</td><td></td><td>宽：</td></tr>
<tr><td>双层板式</td><td>无</td><td>长：无
宽：无</td></tr>
<tr><td>边缘密封系统</td><td colspan="3">一级密封：液态镶嵌式密封
二级密封：无</td></tr>
<tr><td colspan="4">D 浮盘附件</td></tr>
<tr><td>附件名称</td><td colspan="2">附件类型</td><td>附件数量</td></tr>
<tr><td>人孔</td><td colspan="2"></td><td></td></tr>
<tr><td>计量井</td><td colspan="2"></td><td></td></tr>
<tr><td>支柱井</td><td colspan="2"></td><td></td></tr>
<tr><td>真空阀</td><td colspan="2"></td><td></td></tr>
<tr><td>楼梯井</td><td colspan="2"></td><td></td></tr>
<tr><td>边缘通气孔</td><td colspan="2"></td><td></td></tr>
<tr><td>浮盘排水管</td><td colspan="2">—</td><td></td></tr>
<tr><td>浮盘支腿</td><td colspan="2"></td><td></td></tr>
<tr><td>采样管/井</td><td colspan="2"></td><td></td></tr>
<tr><td>导向柱（有槽）</td><td colspan="2"></td><td></td></tr>
<tr><td>导向柱（无槽）</td><td colspan="2"></td><td></td></tr>
<tr><td colspan="4">D 物流信息</td></tr>
<tr><td>储存物料</td><td colspan="3">物料名称：汽油
物料类别：汽油
平均储存温度：40℃
物料是否以溶液形式储存：

QY
雷德蒸气压：　恩氏蒸馏曲线10%点斜率：</td></tr>
<tr><td>周转量</td><td colspan="3">设计最大周转量：220000 t/a</td></tr>
</table>

20191501050000004201911121003 20

蒸气控制	

固定顶罐

A 装置信息	
服务装置名称： 储存系统 服务装置编号： PU008	
B储罐信息	
储罐名称： 储罐编号： MF0079 公称容积： 3000 m³	
储罐用途	中间品
储罐类型	立式顶罐
C 储罐参数	
罐体参数	罐体直径：15.5 m 罐体高度：16.84 m 罐体长度（卧式）： m 储罐是否保温： 是否地下储罐： 罐漆颜色： 罐漆状况：
罐顶参数	罐顶类型：拱顶（高度： m） 罐漆颜色： 罐漆状况：
呼吸阀	真空设定： kPa 压力设定： kPa
D 物流信息	
储存物料	物料名称：柴油 物料类别：其他有机液体 平均储存温度：20 ℃ 物料是否以溶液形式储存： CAIYOU 雷德蒸气压： 恩氏蒸馏曲线10%点斜率：
液位及周转量	设计周转量：84000 t/a 平均液面高度：
挥发性有机物控制	

内浮顶罐

A 装置信息	
服务装置名称：储存系统 服务装置编号： PU008	
B储罐信息	
储罐名称： 储罐编号： MF0039 公称容积： 3000 m³	

2019150105000004201911121003 20

<table>
<tr><td>储罐用途</td><td colspan="3">中间品</td></tr>
<tr><td colspan="4">C 储罐参数</td></tr>
<tr><td>罐体参数</td><td colspan="3">罐体直径：17 m
储罐是否保温：
是否自支撑：是　固定顶支撑柱数量：　支撑柱当量直径：英尺
内壁腐蚀程度：</td></tr>
<tr><td rowspan="4">浮盘参数</td><td colspan="3">浮盘类型：螺栓固定盘</td></tr>
<tr><td>浮盘构造</td><td>浮盘密封长度（m）:</td><td>浮盘拼接板尺寸（m）:</td></tr>
<tr><td>浮筒式</td><td></td><td>宽：</td></tr>
<tr><td>双层板式</td><td>无</td><td>长：无
宽：无</td></tr>
<tr><td>边缘密封系统</td><td colspan="3">一级密封：液态镶嵌式密封
二级密封：无</td></tr>
<tr><td colspan="4">D 浮盘附件</td></tr>
<tr><td>附件名称</td><td colspan="2">附件类型</td><td>附件数量</td></tr>
<tr><td>人孔</td><td colspan="2"></td><td></td></tr>
<tr><td>计量井</td><td colspan="2"></td><td></td></tr>
<tr><td>支柱井</td><td colspan="2"></td><td></td></tr>
<tr><td>真空阀</td><td colspan="2"></td><td></td></tr>
<tr><td>楼梯井</td><td colspan="2"></td><td></td></tr>
<tr><td>边缘通气孔</td><td colspan="2"></td><td></td></tr>
<tr><td>浮盘排水管</td><td colspan="2">—</td><td></td></tr>
<tr><td>浮盘支腿</td><td colspan="2"></td><td></td></tr>
<tr><td>采样管/井</td><td colspan="2"></td><td></td></tr>
<tr><td>导向柱（有槽）</td><td colspan="2"></td><td></td></tr>
<tr><td>导向柱（无槽）</td><td colspan="2"></td><td></td></tr>
<tr><td colspan="4">D 物流信息</td></tr>
<tr><td>储存物料</td><td colspan="3">物料名称：柴油
物料类别：其他有机液体
平均储存温度：40℃
物料是否以溶液形式储存：

CAIYOU
雷德蒸气压：　恩氏蒸馏曲线10%点斜率：</td></tr>
<tr><td>周转量</td><td colspan="3">设计最大周转量：418350 t/a</td></tr>
</table>

20191501050000004201911121003 20

蒸气控制	

固定顶罐

A 装置信息	
服务装置名称： 储存系统 服务装置编号： PU008	
B储罐信息	
储罐名称： 储罐编号： MF0032 公称容积： 10000 m³	
储罐用途	产品
储罐类型	立式顶罐
C 储罐参数	
罐体参数	罐体直径：28.5 m 罐体高度：15.85 m 罐体长度（卧式）： m 储罐是否保温： 是否地下储罐： 罐漆颜色： 罐漆状况：
罐顶参数	罐顶类型：拱顶（高度： m） 罐漆颜色： 罐漆状况：
呼吸阀	真空设定： kPa 压力设定： kPa
D 物流信息	
储存物料	物料名称：渣油 物料类别：其他有机液体 平均储存温度：90 ℃ 物料是否以溶液形式储存： CY 雷德蒸气压： 恩氏蒸馏曲线10%点斜率：
液位及周转量	设计周转量：697250 t/a 平均液面高度：
挥发性有机物控制	

固定顶罐

A 装置信息	
服务装置名称： 储存系统 服务装置编号： PU012	
B储罐信息	
储罐名称： 储罐编号： MF0103 公称容积： 20000 m³	
储罐用途	产品

2019150105000004201911121003 20

储罐类型	立式顶罐
C 储罐参数	
罐体参数	罐体直径：38 m 罐体高度：18.6 m 罐体长度（卧式）： m 储罐是否保温： 是否地下储罐： 罐漆颜色： 罐漆状况：
罐顶参数	罐顶类型：拱顶（高度： m） 罐漆颜色： 罐漆状况：
呼吸阀	真空设定： kPa 压力设定： kPa
D 物流信息	
储存物料	物料名称：柴油 物料类别：其他有机液体 平均储存温度：20 ℃ 物料是否以溶液形式储存： CAIYOU 雷德蒸气压： 恩氏蒸馏曲线10%点斜率：
液位及周转量	设计周转量：268750 t/a 平均液面高度：
挥发性有机物控制	

内浮顶罐

A 装置信息			
服务装置名称：储存系统 服务装置编号： PU008			
B储罐信息			
储罐名称： 储罐编号： MF0071 公称容积： 5000 m³			
储罐用途	中间品		
C 储罐参数			
罐体参数	罐体直径：21 m 储罐是否保温： 是否自支撑：是 固定顶支撑柱数量： 支撑柱当量直径：英尺 内壁腐蚀程度：		
浮盘参数	浮盘类型：螺栓固定盘		
	浮盘构造	浮盘密封长度（m）:	浮盘拼接板尺寸（m）:
	浮筒式	无	宽：无
	双层板式		长：

20191501050000004201911121003 20

			宽：
边缘密封系统	一级密封：液态镶嵌式密封 二级密封：无		
D 浮盘附件			
附件名称	附件类型		附件数量
人孔			
计量井			
支柱井			
真空阀			
楼梯井			
边缘通气孔			
浮盘排水管	—		
浮盘支腿			
采样管/井			
导向柱（有槽）			
导向柱（无槽）			
D 物流信息			
储存物料	物料名称：汽油 物料类别：汽油 平均储存温度：40℃ 物料是否以溶液形式储存： QY 雷德蒸气压：　恩氏蒸馏曲线10%点斜率：		
周转量	设计最大周转量：381200 t/a		
蒸气控制			

内浮顶罐

A 装置信息
服务装置名称：储存系统　　服务装置编号：　PU008
B储罐信息
储罐名称：　　储罐编号：　MF0082 公称容积：　3000　m³

20191501050000042019111210032 0

<table>
<tr><td>储罐用途</td><td colspan="3">中间品</td></tr>
<tr><td colspan="4">C 储罐参数</td></tr>
<tr><td>罐体参数</td><td colspan="3">罐体直径：15.5 m
储罐是否保温：
是否自支撑：是　固定顶支撑柱数量：　支撑柱当量直径：英尺
内壁腐蚀程度：</td></tr>
<tr><td rowspan="4">浮盘参数</td><td colspan="3">浮盘类型：螺栓固定盘</td></tr>
<tr><td>浮盘构造</td><td>浮盘密封长度（m）:</td><td>浮盘拼接板尺寸（m）:</td></tr>
<tr><td>浮筒式</td><td>无</td><td>宽：无</td></tr>
<tr><td>双层板式</td><td></td><td>长：
宽：</td></tr>
<tr><td>边缘密封系统</td><td colspan="3">一级密封：液态镶嵌式密封
二级密封：无</td></tr>
<tr><td colspan="4">D 浮盘附件</td></tr>
<tr><td>附件名称</td><td colspan="2">附件类型</td><td>附件数量</td></tr>
<tr><td>人孔</td><td colspan="2"></td><td></td></tr>
<tr><td>计量井</td><td colspan="2"></td><td></td></tr>
<tr><td>支柱井</td><td colspan="2"></td><td></td></tr>
<tr><td>真空阀</td><td colspan="2"></td><td></td></tr>
<tr><td>楼梯井</td><td colspan="2"></td><td></td></tr>
<tr><td>边缘通气孔</td><td colspan="2"></td><td></td></tr>
<tr><td>浮盘排水管</td><td colspan="2">—</td><td></td></tr>
<tr><td>浮盘支腿</td><td colspan="2"></td><td></td></tr>
<tr><td>采样管/井</td><td colspan="2"></td><td></td></tr>
<tr><td>导向柱（有槽）</td><td colspan="2"></td><td></td></tr>
<tr><td>导向柱（无槽）</td><td colspan="2"></td><td></td></tr>
<tr><td colspan="4">D 物流信息</td></tr>
<tr><td>储存物料</td><td colspan="3">物料名称：航煤
物料类别：其他有机液体
平均储存温度：40℃
物料是否以溶液形式储存：

HM
雷德蒸气压：　恩氏蒸馏曲线10%点斜率：</td></tr>
<tr><td>周转量</td><td colspan="3">设计最大周转量：100000 t/a</td></tr>
</table>

20191501050000004201911121003 20

蒸气控制	

内浮顶罐

A 装置信息			
服务装置名称：储存系统　　服务装置编号：　PU012			
B储罐信息			
储罐名称：　　储罐编号：　MF0098 公称容积：　9000　m³			
储罐用途	产品		
C 储罐参数			
罐体参数	罐体直径：25.5 m 储罐是否保温： 是否自支撑：是　固定顶支撑柱数量：　支撑柱当量直径：英尺 内壁腐蚀程度：		
浮盘参数	浮盘类型：螺栓固定盘		
	浮盘构造	浮盘密封长度（m）:	浮盘拼接板尺寸（m）:
	浮筒式		宽：
	双层板式	无	长：无 宽：无
边缘密封系统	一级密封：液态镶嵌式密封 二级密封：无		
D 浮盘附件			
附件名称	附件类型		附件数量
人孔			
计量井			
支柱井			
真空阀			
楼梯井			
边缘通气孔			
浮盘排水管	—		
浮盘支腿			
采样管/井			
导向柱（有槽）			
导向柱（无槽			

2019150105000004201911121003 20

)		
D 物流信息		
储存物料	物料名称：汽油 物料类别：汽油 平均储存温度：40℃ 物料是否以溶液形式储存： QY 雷德蒸气压：　恩氏蒸馏曲线10%点斜率：	
周转量	设计最大周转量：198000 t/a	
蒸气控制		

内浮顶罐

A 装置信息			
服务装置名称：储存系统　　服务装置编号：　PU008			
B储罐信息			
储罐名称：　　储罐编号：　MF0072 公称容积：　5000　m³			
储罐用途	中间品		
C 储罐参数			
罐体参数	罐体直径：20 m 储罐是否保温： 是否自支撑：是　固定顶支撑柱数量：　支撑柱当量直径：英尺 内壁腐蚀程度：		
浮盘参数	浮盘类型：螺栓固定盘		
	浮盘构造	浮盘密封长度（m）:	浮盘拼接板尺寸（m）:
	浮筒式	无	宽：无
	双层板式		长： 宽：
边缘密封系统	一级密封：液态镶嵌式密封 二级密封：无		
D 浮盘附件			
附件名称	附件类型		附件数量
人孔			
计量井			
支柱井			

20191501050000004201911121003 20

真空阀		
楼梯井		
边缘通气孔		
浮盘排水管	—	
浮盘支腿		
采样管/井		
导向柱（有槽）		
导向柱（无槽）		
D 物流信息		
储存物料	物料名称：轻石脑油 物料类别：其他有机液体 平均储存温度：40℃ 物料是否以溶液形式储存： QSNY 雷德蒸气压：　恩氏蒸馏曲线10%点斜率：	
周转量	设计最大周转量：381200 t/a	
蒸气控制		

内浮顶罐

A 装置信息			
服务装置名称：储存系统　　服务装置编号：　PU008			
B储罐信息			
储罐名称：　　储罐编号：　MF0045 公称容积：　5000　m³			
储罐用途	中间品		
C 储罐参数			
罐体参数	罐体直径：21 m 储罐是否保温： 是否自支撑：是　固定顶支撑柱数量：　支撑柱当量直径：英尺 内壁腐蚀程度：		
浮盘参数	浮盘类型：螺栓固定盘		
	浮盘构造	浮盘密封长度（m）:	浮盘拼接板尺寸（m）:
	浮筒式		宽：

2019150105000004201911121003 20

	双层板式	无	长：无 宽：无
边缘密封系统	一级密封：液态镶嵌式密封 二级密封：无		
D 浮盘附件			
附件名称	附件类型		附件数量
人孔			
计量井			
支柱井			
真空阀			
楼梯井			
边缘通气孔			
浮盘排水管	—		
浮盘支腿			
采样管/井			
导向柱（有槽）			
导向柱（无槽）			
D 物流信息			
储存物料	物料名称：柴油 物料类别：其他有机液体 平均储存温度：40℃ 物料是否以溶液形式储存： CAIYOU 雷德蒸气压：　恩氏蒸馏曲线10%点斜率：		
周转量	设计最大周转量：458600 t/a		
蒸气控制			

内浮顶罐

A 装置信息	
服务装置名称：储存系统	服务装置编号：　PU008
B储罐信息	
储罐名称：	储罐编号：　MF0040

2019150105000004201911121003 20

公称容积： 3000 m³			
储罐用途	中间品		
C 储罐参数			
罐体参数	罐体直径：17 m 储罐是否保温： 是否自支撑：是 固定顶支撑柱数量： 支撑柱当量直径：英尺 内壁腐蚀程度：		
浮盘参数	浮盘类型：螺栓固定盘		
	浮盘构造	浮盘密封长度（m）:	浮盘拼接板尺寸（m）:
	浮筒式		宽：
	双层板式	无	长：无 宽：无
边缘密封系统	一级密封：液态镶嵌式密封 二级密封：无		
D 浮盘附件			
附件名称	附件类型		附件数量
人孔			
计量井			
支柱井			
真空阀			
楼梯井			
边缘通气孔			
浮盘排水管	—		
浮盘支腿			
采样管/井			
导向柱（有槽）			
导向柱（无槽）			
D 物流信息			
储存物料	物料名称：柴油 物料类别：其他有机液体 平均储存温度：40℃ 物料是否以溶液形式储存： CAIYOU 雷德蒸气压： 恩氏蒸馏曲线10%点斜率：		

20191501050000004201911121003 20

周转量	设计最大周转量：418350 t/a
蒸气控制	

内浮顶罐

A 装置信息			
服务装置名称：储存系统　　服务装置编号：　PU008			
B储罐信息			
储罐名称：　　储罐编号：　MF0069 公称容积：　5000　m³			
储罐用途	中间品		
C 储罐参数			
罐体参数	罐体直径：21 m 储罐是否保温： 是否自支撑：是　固定顶支撑柱数量：　支撑柱当量直径：英尺 内壁腐蚀程度：		
浮盘参数	浮盘类型：螺栓固定盘		
	浮盘构造	浮盘密封长度（m）:	浮盘拼接板尺寸（m）:
	浮筒式	无	宽：无
	双层板式		长： 宽：
边缘密封系统	一级密封：液态镶嵌式密封 二级密封：无		
D 浮盘附件			
附件名称	附件类型		附件数量
人孔			
计量井			
支柱井			
真空阀			
楼梯井			
边缘通气孔			
浮盘排水管	—		
浮盘支腿			
采样管/井			
导向柱（有槽）			

2019150105000004201911121003 20

导向柱（无槽）		
D 物流信息		
储存物料	物料名称：汽油 物料类别：汽油 平均储存温度：40℃ 物料是否以溶液形式储存： QY 雷德蒸气压：　恩氏蒸馏曲线10%点斜率：	
周转量	设计最大周转量：381200 t/a	
蒸气控制		

外浮顶罐

A 装置信息		
服务装置名称：储存系统　　服务装置编号：PU013		
B储罐信息		
储罐名称：　　储罐编号：　MF0112 公称容积：　30000　m³		
储罐用途	原料	
C 储罐参数		
罐体参数	罐体直径：46 m 储罐是否保温： 内壁腐蚀程度：	
储罐类型	焊接	
边缘密封系统	一级密封：机械密封 二级密封：边缘刮板	
D 浮盘附件		
附件名称	附件类型	附件数量
人孔		
计量井		
支柱井		
真空阀		
楼梯井		
边缘通气孔		

20191501050000004201911121003 20

浮盘排水管	-	
浮盘支腿		
采样管/井		
导向柱（有槽）		
导向柱（无槽）		
D 物流信息		
储存物料	物料名称：原油 物料类别：原油 平均储存温度：40 ℃ 物料是否以溶液形式储存： YY 雷德蒸气压：　　恩氏蒸馏曲线10%点斜率：	
周转量	设计年周转量：270000 t/a	

内浮顶罐

A 装置信息			
服务装置名称：储存系统　　服务装置编号：　PU012			
B储罐信息			
储罐名称：　　储罐编号：　MF0107 公称容积：　20000　m³			
储罐用途	产品		
C 储罐参数			
罐体参数	罐体直径：38 m 储罐是否保温： 是否自支撑：是　固定顶支撑柱数量：　支撑柱当量直径：英尺 内壁腐蚀程度：		
浮盘参数	浮盘类型：螺栓固定盘		
	浮盘构造	浮盘密封长度（m）:	浮盘拼接板尺寸（m）:
	浮筒式		宽：
	双层板式	无	长：无 宽：无

20191501050000042019111210032 0

边缘密封系统	一级密封：液态镶嵌式密封 二级密封：无	
D 浮盘附件		
附件名称	附件类型	附件数量
人孔		
计量井		
支柱井		
真空阀		
楼梯井		
边缘通气孔		
浮盘排水管	—	
浮盘支腿		
采样管/井		
导向柱（有槽）		
导向柱（无槽）		
D 物流信息		
储存物料	物料名称：柴油 物料类别：其他有机液体 平均储存温度：20℃ 物料是否以溶液形式储存： CAIYOU 雷德蒸气压：　恩氏蒸馏曲线10%点斜率：	
周转量	设计最大周转量：268750 t/a	
蒸气控制		

固定顶罐

A 装置信息	
服务装置名称：　储存系统　　服务装置编号：　PU008	
B储罐信息	
储罐名称：　　储罐编号：　MF0080 公称容积：　3000　m³	
储罐用途	中间品
储罐类型	立式顶罐

20191501050000004201911121003 20

C 储罐参数	
罐体参数	罐体直径：15.5 m 罐体高度：16.84 m 罐体长度（卧式）： m 储罐是否保温： 是否地下储罐： 罐漆颜色： 罐漆状况：
罐顶参数	罐顶类型：拱顶（高度： m） 罐漆颜色： 罐漆状况：
呼吸阀	真空设定： kPa 压力设定： kPa
D 物流信息	
储存物料	物料名称：柴油 物料类别：其他有机液体 平均储存温度：20 ℃ 物料是否以溶液形式储存： CAIYOU 雷德蒸气压： 恩氏蒸馏曲线10%点斜率：
液位及周转量	设计周转量：84000 t/a 平均液面高度：
挥发性有机物控制	

内浮顶罐

A 装置信息			
服务装置名称：储存系统 服务装置编号： PU008			
B储罐信息			
储罐名称： 储罐编号： MF0060 公称容积： 2000 m³			
储罐用途	中间品		
C 储罐参数			
罐体参数	罐体直径：14.5 m 储罐是否保温： 是否自支撑：是 固定顶支撑柱数量： 支撑柱当量直径：英尺 内壁腐蚀程度：		
浮盘参数	浮盘类型：螺栓固定盘		
	浮盘构造	浮盘密封长度（m）:	浮盘拼接板尺寸（m）:
	浮筒式		宽：
	双层板式	无	长：无

20191501050000004201911121003 20

			宽：无
边缘密封系统	一级密封：液态镶嵌式密封 二级密封：无		
D 浮盘附件			
附件名称	附件类型		附件数量
人孔			
计量井			
支柱井			
真空阀			
楼梯井			
边缘通气孔			
浮盘排水管	—		
浮盘支腿			
采样管/井			
导向柱（有槽）			
导向柱（无槽）			
D 物流信息			
储存物料	物料名称：汽油 物料类别：汽油 平均储存温度：40℃ 物料是否以溶液形式储存： QY 雷德蒸气压：　恩氏蒸馏曲线10%点斜率：		
周转量	设计最大周转量：85440 t/a		
蒸气控制			

内浮顶罐

A 装置信息
服务装置名称：储存系统　　服务装置编号：　PU012
B储罐信息
储罐名称：　　储罐编号：　MF0106 公称容积：　20000　m³

20191501050000042019111210032 0

<table>
<tr><td>储罐用途</td><td colspan="3">产品</td></tr>
<tr><td colspan="4">C 储罐参数</td></tr>
<tr><td>罐体参数</td><td colspan="3">罐体直径：38 m
储罐是否保温：
是否自支撑：是　固定顶支撑柱数量：　支撑柱当量直径：英尺
内壁腐蚀程度：</td></tr>
<tr><td rowspan="4">浮盘参数</td><td colspan="3">浮盘类型：螺栓固定盘</td></tr>
<tr><td>浮盘构造</td><td>浮盘密封长度（m）:</td><td>浮盘拼接板尺寸（m）:</td></tr>
<tr><td>浮筒式</td><td></td><td>宽：</td></tr>
<tr><td>双层板式</td><td>无</td><td>长：无
宽：无</td></tr>
<tr><td>边缘密封系统</td><td colspan="3">一级密封：液态镶嵌式密封
二级密封：无</td></tr>
<tr><td colspan="4">D 浮盘附件</td></tr>
<tr><td>附件名称</td><td colspan="2">附件类型</td><td>附件数量</td></tr>
<tr><td>人孔</td><td colspan="2"></td><td></td></tr>
<tr><td>计量井</td><td colspan="2"></td><td></td></tr>
<tr><td>支柱井</td><td colspan="2"></td><td></td></tr>
<tr><td>真空阀</td><td colspan="2"></td><td></td></tr>
<tr><td>楼梯井</td><td colspan="2"></td><td></td></tr>
<tr><td>边缘通气孔</td><td colspan="2"></td><td></td></tr>
<tr><td>浮盘排水管</td><td colspan="2">—</td><td></td></tr>
<tr><td>浮盘支腿</td><td colspan="2"></td><td></td></tr>
<tr><td>采样管/井</td><td colspan="2"></td><td></td></tr>
<tr><td>导向柱（有槽）</td><td colspan="2"></td><td></td></tr>
<tr><td>导向柱（无槽）</td><td colspan="2"></td><td></td></tr>
<tr><td colspan="4">D 物流信息</td></tr>
<tr><td>储存物料</td><td colspan="3">物料名称：柴油
物料类别：其他有机液体
平均储存温度：20℃
物料是否以溶液形式储存：

CAIYOU
雷德蒸气压：　恩氏蒸馏曲线10%点斜率：</td></tr>
<tr><td>周转量</td><td colspan="3">设计最大周转量：268750 t/a</td></tr>
</table>

2019150105000004201911121003 20

蒸气控制	

内浮顶罐

A 装置信息			
服务装置名称：储存系统　　服务装置编号：　PU012			
B储罐信息			
储罐名称：　　储罐编号：　MF0092 公称容积：　10000　m³			
储罐用途	产品		
C 储罐参数			
罐体参数	罐体直径：28 m 储罐是否保温： 是否自支撑：是　固定顶支撑柱数量：　支撑柱当量直径：英尺 内壁腐蚀程度：		
浮盘参数	浮盘类型：螺栓固定盘		
	浮盘构造	浮盘密封长度（m）:	浮盘拼接板尺寸（m）:
	浮筒式		宽：
	双层板式	无	长：无 宽：无
边缘密封系统	一级密封：液态镶嵌式密封 二级密封：无		
D 浮盘附件			
附件名称	附件类型		附件数量
人孔			
计量井			
支柱井			
真空阀			
楼梯井			
边缘通气孔			
浮盘排水管	—		
浮盘支腿			
采样管/井			
导向柱（有槽）			
导向柱（无槽			

2019150105000004201911121003 20

)		
D 物流信息		
储存物料	物料名称：汽油 物料类别：汽油 平均储存温度：40℃ 物料是否以溶液形式储存： QY 雷德蒸气压：　恩氏蒸馏曲线10%点斜率：	
周转量	设计最大周转量：220000 t/a	
蒸气控制		

内浮顶罐

A 装置信息			
服务装置名称：储存系统　　服务装置编号：　PU008			
B储罐信息			
储罐名称：　　储罐编号：　MF0041 公称容积：　3000　m³			
储罐用途	中间品		
C 储罐参数			
罐体参数	罐体直径：17 m 储罐是否保温： 是否自支撑：是　固定顶支撑柱数量：　支撑柱当量直径：英尺 内壁腐蚀程度：		
浮盘参数	浮盘类型：螺栓固定盘		
	浮盘构造	浮盘密封长度（m）:	浮盘拼接板尺寸（m）:
	浮筒式		宽：
	双层板式	无	长：无 宽：无
边缘密封系统	一级密封：液态镶嵌式密封 二级密封：无		
D 浮盘附件			
附件名称	附件类型		附件数量
人孔			
计量井			
支柱井			

20191501050000004201911121003 20

真空阀		
楼梯井		
边缘通气孔		
浮盘排水管	—	
浮盘支腿		
采样管/井		
导向柱（有槽）		
导向柱（无槽）		
D 物流信息		
储存物料	物料名称：航煤 物料类别：其他有机液体 平均储存温度：40℃ 物料是否以溶液形式储存： HM 雷德蒸气压：　恩氏蒸馏曲线10%点斜率：	
周转量	设计最大周转量：196500 t/a	
蒸气控制		

内浮顶罐

A 装置信息			
服务装置名称：储存系统　　服务装置编号：　PU008			
B储罐信息			
储罐名称：　　储罐编号：　MF0059 公称容积：　2000　m³			
储罐用途	中间品		
C 储罐参数			
罐体参数	罐体直径：14.5 m 储罐是否保温： 是否自支撑：是　固定顶支撑柱数量：　支撑柱当量直径：英尺 内壁腐蚀程度：		
浮盘参数	浮盘类型：螺栓固定盘		
	浮盘构造	浮盘密封长度（m）:	浮盘拼接板尺寸（m）:
	浮筒式		宽：

2019150105000004201911121003 20

	双层板式	无	长：无 宽：无
边缘密封系统	一级密封：液态镶嵌式密封 二级密封：无		
D 浮盘附件			
附件名称	附件类型		附件数量
人孔			
计量井			
支柱井			
真空阀			
楼梯井			
边缘通气孔			
浮盘排水管	—		
浮盘支腿			
采样管/井			
导向柱（有槽）			
导向柱（无槽）			
D 物流信息			
储存物料	物料名称：汽油 物料类别：汽油 平均储存温度：40℃ 物料是否以溶液形式储存： QY 雷德蒸气压：　恩氏蒸馏曲线10%点斜率：		
周转量	设计最大周转量：85440 t/a		
蒸气控制			

内浮顶罐

A 装置信息
服务装置名称：储存系统　　服务装置编号：　PU008
B储罐信息
储罐名称：　　储罐编号：　MF0055

2019150105000004201911121003 20

<table>
<tr><td colspan="4">公称容积： 5000 m³</td></tr>
<tr><td>储罐用途</td><td colspan="3">中间品</td></tr>
<tr><td colspan="4">C 储罐参数</td></tr>
<tr><td>罐体参数</td><td colspan="3">罐体直径：20 m
储罐是否保温：
是否自支撑：是 固定顶支撑柱数量： 支撑柱当量直径：英尺
内壁腐蚀程度：</td></tr>
<tr><td rowspan="4">浮盘参数</td><td colspan="3">浮盘类型：螺栓固定盘</td></tr>
<tr><td>浮盘构造</td><td>浮盘密封长度（m）:</td><td>浮盘拼接板尺寸（m）:</td></tr>
<tr><td>浮筒式</td><td></td><td>宽：</td></tr>
<tr><td>双层板式</td><td>无</td><td>长：无
宽：无</td></tr>
<tr><td>边缘密封系统</td><td colspan="3">一级密封：液态镶嵌式密封
二级密封：无</td></tr>
<tr><td colspan="4">D 浮盘附件</td></tr>
<tr><td>附件名称</td><td colspan="2">附件类型</td><td>附件数量</td></tr>
<tr><td>人孔</td><td colspan="2"></td><td></td></tr>
<tr><td>计量井</td><td colspan="2"></td><td></td></tr>
<tr><td>支柱井</td><td colspan="2"></td><td></td></tr>
<tr><td>真空阀</td><td colspan="2"></td><td></td></tr>
<tr><td>楼梯井</td><td colspan="2"></td><td></td></tr>
<tr><td>边缘通气孔</td><td colspan="2"></td><td></td></tr>
<tr><td>浮盘排水管</td><td colspan="2">—</td><td></td></tr>
<tr><td>浮盘支腿</td><td colspan="2"></td><td></td></tr>
<tr><td>采样管/井</td><td colspan="2"></td><td></td></tr>
<tr><td>导向柱（有槽）</td><td colspan="2"></td><td></td></tr>
<tr><td>导向柱（无槽）</td><td colspan="2"></td><td></td></tr>
<tr><td colspan="4">D 物流信息</td></tr>
<tr><td>储存物料</td><td colspan="3">物料名称：轻石脑油
物料类别：其他有机液体
平均储存温度：40℃
物料是否以溶液形式储存：

QSNY
雷德蒸气压： 恩氏蒸馏曲线10%点斜率：</td></tr>
</table>

20191501050000004201911121003 20

周转量	设计最大周转量：381200 t/a
蒸气控制	

20191501050000042019111210032O